NEFF

APPASSIONATI DI CUCINA DAL 1877

# ELETTRODOMESTICI DA INCASSO.

La cucina ispira le persone. Le persone sono la nostra ispirazione.

RISERVATO
AI RIVENDITORI
NEFF

2017

# 140 ANNI DI GRANDI IDEE PER GLI APPASSIONATI DI CUCINA

## Con NEFF il meglio è di casa

Era il 1877 quando Carl Neff, assistito solo da sei operai specializzati, fondava nella piccola cittadina di Bretten la sua fabbrica di stufe e forni.
Oggi, dopo 140 anni, continuiamo a progettare, sviluppare e produrre elettrodomestici da incasso con meticolosità, passione, innovazione e massima cura per la qualità, seguendo una sola filosofia: il cuore pulsante di una cucina non sono gli strumenti, ma le persone.

In tutti questi anni abbiamo sempre seguito le regole della buona cucina: una solida base di esperienza e tradizione, con l'aggiunta di cura per i dettagli, verificando che tutto quello che abbiamo preparato fosse all'altezza dei nostri appassionati di cucina, estetica compresa.

Per essere al passo con i palati più esigenti, ogni anno investiamo in nuove tecnologie ed innovazioni, come il sistema di cottura sous-vide o le cappe aspiranti da piano, per una cucina da far invidia ai professionisti.
Con i nostri elettrodomestici desideriamo far colpo sui nostri clienti sin dal primo istante e vogliamo continuare a sorprenderli nel tempo, per non porre mai limiti alla creatività in cucina.

È questo il valore aggiunto di un grande marchio.

140 YEARS NEFF 1877 - 2017

# LA CUCINA ISPIRA LE PERSONE. LE PERSONE SONO LA NOSTRA ISPIRAZIONE.

## FORNI.
I forni NEFF sono il cuore della cucina. Funzionali ed eleganti, si inseriscono armoniosamente in ogni ambiente. I brevetti esclusivi NEFF rendono ogni forno o forno compatto uno strumento unico e funzionale: il tuo inseparabile alleato in cucina!

## PIANI COTTURA.
A induzione, a gas o elettrici i piani cottura NEFF permettono di cucinare in tutta sicurezza e nel massimo comfort. Tanti modelli, con diverse dimensioni e realizzati in materiali di altissima qualità per adattarsi perfettamente in ogni cucina. FlameSelect, FlexInduction, TwistPad sono alcune delle nostre esclusive innovazioni che ti permetteranno di scatenare la tua fantasia in cucina, con la garanzia di ottenere ogni volta solo i migliori risultati.

## LAVATRICI E ASCIUGATRICI.
NEFF offre tutte le soluzioni anche per la cura del bucato: lavatrice e asciugatrice da incasso oppure gli esclusivi modelli da libero posizionamento che ti permettono di creare anche una comoda colonna bucato.

## LAVASTOVIGLIE.
Sempre più efficienti, sempre più efficaci, sempre più veloci e flessibili. I consumi di acqua ed energia sono stati ulteriormente ridotti. Ogni giorno hai a disposizione tutta la competenza di NEFF anche per mantenere perfetto il tuo servizio più prezioso.

## CAPPE ASPIRANTI.
NEFF offre una vastissima gamma di cappe aspiranti: a isola, a parete, a soffitto, a schermo piatto o frontalino estraibile, in varie dimensioni e finiture. Con sistemi di aspirazione ad espulsione o a ricircolo d'aria, NEFF ha la soluzione più adatta per ogni cucina.

## FRIGORIFERI E CONGELATORI.
I frigoriferi e congelatori NEFF consentono il maggior risparmio energetico abbinato ad una incredibile flessibilità. Grazie a componenti mobili e scomparti speciali garantiscono la conservazione più adatta ai diversi alimenti, per rendere ancora più uniche le tue ricette.

# INDICE


| | |
|---|---|
| FORNI | 8 - 55 |
| COMPATTI E MACCHINA DEL CAFFÈ | 56 - 81 |
| PIANI A INDUZIONE E ELETTRICI | 82 - 123 |
| PIANI GAS | 124 - 143 |
| DOMINO | 144 - 153 |
| CAPPE ASPIRANTI | 154 - 197 |
| FRIGORIFERI E CONGELATORI | 198 - 247 |
| LAVAGGIO | 248 - 293 |

# FORNI

NEFF ridefinisce il concetto di forno.

Al primo sguardo un oggetto di design; un apparecchio innovativo al secondo. La nuova generazione di forni NEFF ridefinisce gli standard in cucina, con una nuova estetica, con funzioni diverse e dettagli che facilitano ulteriormente la preparazione delle nuove ricette. Il risultato è una linea di forni che racchiude tutto il meglio che NEFF ha da offrire e che gli appassionati di cucina richiedono da sempre. Scoprila con noi... e buon appetito!

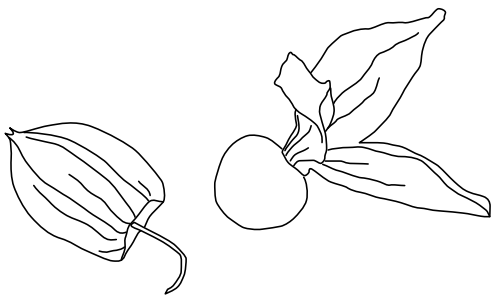

# I 5 INGREDIENTI CHIAVE DEI NUOVI FORNI NEFF

1. Nuovo design con maniglie a scomparsa, dedicato a coloro che anche in cucina amano linearità ed eleganza.

2. Il forno FullSteam 3 in 1 di NEFF unisce le prestazioni di un forno tradizionale con quelle di un forno a vapore.

3. L'esclusiva apertura Slide&Hide® è la massima espressione del design e della funzionalità dei forni NEFF. Disponibile in tutte le varianti di modello ed in abbinamento all'autopulizia pirolitica, rende inconfondibile la tua cucina.

4. Il sistema CircoTherm® oggi è ancora più performante grazie al motore di nuova tecnologia. EfficientDrive® distribuisce il calore in modo mirato sugli alimenti nei singoli ripiani del forno. Si può perfino aprire la porta senza causare dispersione di calore.

5. L'unico e vero perfect built-in è firmato NEFF, grazie al sistema di combinazione SeamLess: permette di incassare due apparecchi all'interno di un'unica nicchia, rendendoli un tutt'uno armonico per la tua cucina.

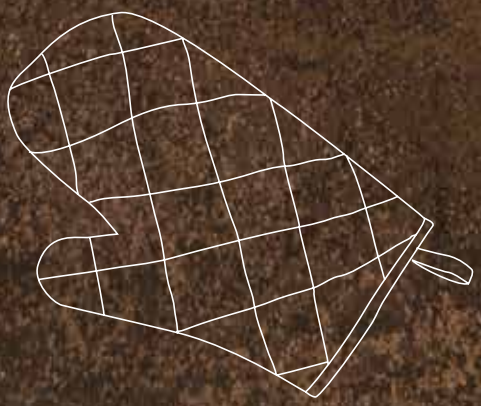

# SLIDE&HIDE.
# L'UNICO FORNO CON LA PORTA CHE SCOMPARE

WOW!

# CONCENTRATI SULL'ESSENZIALE

NEW

## I nuovi forni con maniglia a scomparsa

Dedicati a coloro che nella vita ed in cucina amano discrezione ed eleganza. Fedele ai canoni di linearità ed armonia dei materiali, il nuovo design dei forni con maniglia a scomparsa è disponibile nei modelli da 60, anche Slide&Hide e da 45 cm.

# QUASI INVISIBILE.
# MA SEMPRE A PORTATA DI MANO

# SLOWCOOKING E SOUS-VIDE

NEW

## La soluzione NEFF per i veri appassionati di cucina

La cottura di alimenti conservati in sottovuoto, a bassa temperatura con l'ausilio di vapore, è una delle più importanti innovazioni in campo culinario. La temperatura in cucina è una delle componenti decisive nella preparazione di un piatto: può infatti trasformare i cibi sprigionandone i sapori. Con la soluzione NEFF potrai ottenere risultati impossibili da raggiungere con le cotture tradizionali: il cibo acquisisce sapori e consistenze sorprendenti.

UN SAPORE CHE RICORDERAI A LUNGO

# SEMPLICE.
# COME IL SAPORE PERFETTO.

SOUS-VIDE TI FA ESPLORARE NUOVI ORIZZONTI DI SAPORE
Cuocere sottovuoto significa cuocere "senza aria" a temperature basse tra 50 - 95° e con il 100% di vapore. È una forma di cottura delicata, perfetta per pesce, carne, crostacei, verdura e frutta. L'utilizzo del sacchetto permette ai succhi ed agli aromi generati durante la cottura di restare a diretto contatto con l'alimento, rendendolo molto più succulento e profumato. L'eliminazione di tutta l'aria (e quindi dell'ossigeno) riduce enormemente i classici problemi di ossidazione nonché l'evaporazione dei liquidi durante la cottura, rendendo ogni cibo più tenero. Ma come funziona?

1.

Sigilla sottovuoto gli ingredienti all'interno del cassetto per sottovuoto.

2.

Inserisci il sacchetto sigillato all'interno del forno selezionando la funzione Sous-vide e... Quando aprirai il sacchetto potrai scoprire tutto un nuovo mondo di sapori.

3.

Le basse temperature e la trasmissione diretta del calore data dal vapore permettono di ottenere con precisione il punto di cottura desiderato.
Cuocere troppo le pietanze è quasi impossibile.

4.

Per dare ancora più sapore alla tua carne, falla anche rosolare qualche minuto sulla griglia.

# IL VAPORE

La specialità di NEFF.

Perchè è quello che ci domandano i nostri clienti più esigenti, perchè ogni volta ha sempre più successo, perchè è una forma sana e gustosa di cucinare... Sono molti i motivi che, da anni, ci hanno fatto decidere di specializzarci nella cottura con il vapore. Per noi non è solo una moda!

NEFF propone la gamma più ampia di opzioni, alla portata di ogni cucina e di ogni cuoco:

- FORNO FULLSTEAM: il primo forno 3 in 1 firmato NEFF che unisce le prestazioni di un forno tradizionale con quelle di un forno a vapore, per scegliere ogni giorno se cucinare 100 % vapore, 100 % tradizionale, oppure aggiungendo il vapore durante la cottura tradizionale.

- FUNZIONE SOUS-VIDE: l'effetto combinato di un controllo preciso della temperatura, della cottura a vapore e del brevetto esclusivo CircoTherm®, che da sempre caratterizzano i forni NEFF, permette di avvolgere in modo omogeneo le pietanze conservate nei sacchetti sottovuoto, per risultati inimmaginabili.

- FORNO VARIOSTEAM®: durante la cottura degli sbuffi di vapore creano all'interno del forno l'umidità ideale per dare ai cibi la giusta consistenza. L'umidità impreziosisce la cottura regalando nuovi gusti e sapori a tutti i piatti: dall'arrosto, al pane, alle torte.

- FORNI CON CIRCOSTEAM®: cuociono con aria calda o solo con il vapore, oppure combinano le due cotture per ottenere piatti croccanti all'esterno ma morbidi e gustosi all'interno. CircoSteam® è disponibile solo nei modelli compatti da 45 cm.

- FORNO A VAPORE: dedicato a chi desidera una cucina sana ma saporita. Rende vivace il colore ed il sapore di verdure e pesce. Disponibile nei modelli compatti da 45 cm.

- KIT PER LA COTTURA A VAPORE DUEINUNO: permette di trasformare il tuo forno tradizionale NEFF in un forno a vapore. Si può inserire, all'occorrenza, in tutti i forni della gamma NEFF.

NEFF

# RISCOPRI IL VERO SAPORE DI OGNI INGREDIENTE. TUTTI I GIORNI, SULLA TUA TAVOLA

## 3 FORNI IN 1

Ogni piatto sarà un successo! Metti alla prova la comodità di poter scegliere ogni giorno se usare la funzione VarioSteam® e CircoTherm, o sfruttare tutti i vantaggi di un forno a vapore! Le verdure rimangono ricche di sapore e di vitamine, gli arrosti croccanti fuori e teneri all'interno. Cucinare diventerà sempre più facile e divertente. Così come riempire il contenitore dell'acqua: sfiorando il tasto apposito il frontalino si alza. Pronti per cucinare ogni giorno all'insegna del sapore!

## FULL STEAM

### Il forno dai mille talenti

Forno tradizionale o forno a vapore? Perché dover scegliere se si possono avere entrambi?! Il nuovo forno FullSteam di NEFF unisce il forno per cottura tradizionale e quello a vapore in un unico elettrodomestico. Per cuocere al forno, al vapore e in modalità combinata, persino per la cottura a vapore dei dolci. 38 programmi regolano in modo completamente automatico ed ottimale la preparazione delle pietanze desiderate – dall'antipasto, al secondo, fino al dessert. Questo rende FullSteam uno dei "pezzi forti" della nuova gamma NEFF. Il forno che soddisfa tutti i desideri.

# CROCCANTE FUORI, TENERO E SUCCULENTO ALL'INTERNO. DELIZIOSO IN TUTTO E PER TUTTO!

## VARIO STEAM®

### L'assistente più intelligente per la cottura a vapore

È facile cucinare con VarioSteam®: affidabile al 100% ti permette di arrostire, grigliare o riscaldare. Durante la cottura gli alimenti ricevono l'umidità ideale grazie all'aggiunta di vapore, selezionabile a piacere su tre livelli di intensità. Azionabile manualmente o selezionabile comodamente da 18 programmi preimpostati. Per un sapore più intenso e un aspetto invitante.

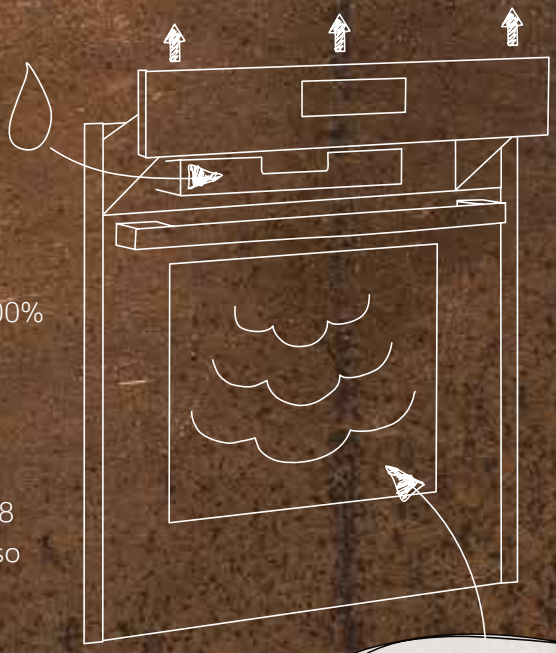

Da oggi disponibile anche con **autopulizia pirolitica**.

### VARIOSTEAM® UTILIZZA SOLO ACQUA FRESCA E PULITA.

Il cuore di VarioSteam® è il sistema idraulico a due pompe: una straordinaria innovazione brevettata NEFF. L'acqua inserita nel serbatoio viene riscaldata e iniettata sotto forma di vapore nella cavità del forno da una pompa. Al termine del processo di cottura, i residui di acqua all'interno del circuito vengono ricondotti automaticamente nel serbatoio. In tal modo i tubi si liberano da eventuali residui di acqua, evitando così la formazione di calcare.

# IL TUO FORNO SI FA IN DUE

## IL KIT VAPORE DUE IN UNO

### Il vapore, quando vuoi tu

La cottura a vapore è una tecnica sempre più amata, anche per reinterpretare la preparazione di ricette della nostra tradizione. Con temperature poco superiori ai 100°C, i cibi conservano le qualità nutritive, i colori naturali e il loro sapore originale. NEFF ha quindi studiato uno speciale Kit Vapore che permette di ricreare le stesse condizioni della cottura a vapore nel tuo forno tradizionale.

NEFF ha progettato in ogni dettaglio questo accessorio pratico e funzionale. Al suo interno il vapore avvolge delicatamente i tuoi alimenti, arricchendoli di nuovo sapore e senza intaccarne le proprietà nutritive. È sufficiente versare l'acqua nella base del kit, riporre il cibo da cuocere sopra la prima griglia forata e inserire le altre griglie per cucinare contemporaneamente altri alimenti. Il design del vetro superiore impedisce alle gocce d'acqua di entrare in contatto con il cibo e di alterarlo. Grazie alla perfetta combinazione di vetro, acciaio inox e smaltatura, il Kit Vapore di NEFF è pratico non solo nell'utilizzo ma anche nella pulizia.

# IL VAPORE DI NEFF HA UN NUOVO SEGRETO: IL SERBATOIO DELL'ACQUA

VARIO STEAM®

FULL STEAM

PERFETTAMENTE NASCOSTO.
Nei nuovi forni NEFF anche il serbatoio dell'acqua è comodo da riempire: basta aprire il pannello frontale sfiorando il tasto, rimuovere il serbatoio dell'acqua e riempirlo. Fatto!

1.

EFFICIENT DRIVE®
TECHNOLOGY:
EfficientDrive® distribuisce il calore in modo mirato sugli alimenti nei singoli ripiani del forno. Si può perfino aprire la porta senza causare dispersione di calore.

2.

3.

# MA COME SI FA A CUCINARE SU TRE LIVELLI CONTEMPORANEAMENTE?

## CIRCO THERM®

### Cottura simultanea su più livelli

Vuoi preparare tutte le portate del tuo menu contemporaneamente? Nessun problema con CircoTherm®. Grazie ad una resistenza posta attorno alla ventola dell'aria il calore si espande in modo omogeneo su tutti i ripiani del forno. Puoi cuocere, grigliare, arrostire... i sapori non si trasferiscono o mescolano tra di loro. Stiamo parlando di raggiungere livelli del tutto nuovi per la tua cucina.

# SEMPRE PIÙ COMODO!
# SEMPRE PIÙ FLESSIBILE!

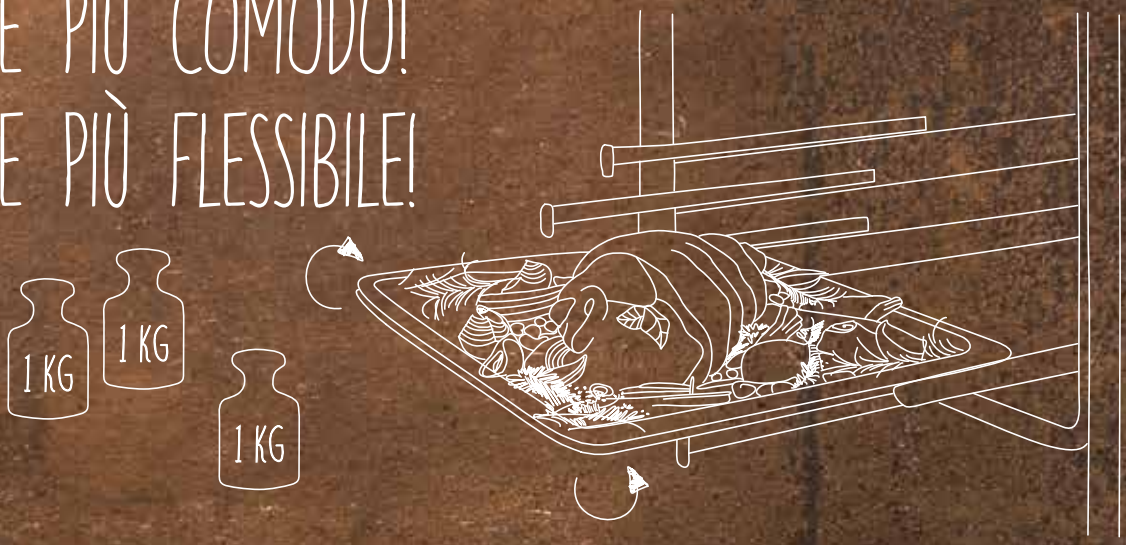


## TERMOSONDA

### Cotti a puntino

Perfetto per gli amanti della carne: la sonda di cottura per arrosto Multipoint rileva il tempo ottimale di cottura su tre punti di misurazione diversi. La temperatura viene regolata in modo completamente automatico adattando il tempo di cottura e la tua carne sarà sempre cotta a puntino.

Le teglie e le guide possono essere lasciate nel forno durante l'autopulizia pirolitica, per averle sempre come nuove, dopo ogni utilizzo.

## COMFORT FLEX

### L'innovativo sistema di estrazione delle teglie

Estrarre, prelevare e servire: facile con ComfortFlex. Grazie alle nuove guide telescopiche le teglie possono essere estratte completamente dal forno, ma per la prima volta possono essere afferrate comodamente dai lati. Le guide non sono più d'intralcio. Un sistema comodo e flessibile, proprio come il suo nome.

# BAKE&ROAST ASSIST®

## Il tuo complice più segreto

È il nuovo sistema completamente automatico per preparare pietanze perfette. L'assistente alla cottura - Bake&Roast Assist® - imposta il tipo di riscaldamento ottimale, l'esatta temperatura e l'immissione automatica di vapore... ma solo se glielo richiedi.

L'HO FATTO IO. MA L'HA CUCINATO IL BAKE&ROAST ASSIST® – PERFETTAMENTE

## TORTA DI MERINGA (PAVLOVA):

1 tazza di zucchero di canna
1 cucchiaio da tavola di amido di mais
4 bianchi d'uovo
1 cucchiaino di succo di limone
1 pizzico di sale

## PER LA CREMA DI RABARBARO:

500 g di rabarbaro
¼ di tazza d'acqua
¾ di tazza di zucchero di canna
1 cucchiaio da tavola di succo di limone
1 pizzico di sale
1½ tazza di crema
1 cucchiaino di vanillina
alcuni pistacchi non salati

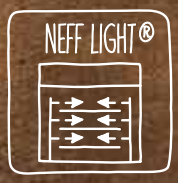


Anche con autopulizia pirolitica

# NEFF LIGHT®

### Il sistema più brillante per l'illuminazione del forno

Con NeffLight® ogni pietanza viene perfettamente illuminata, su tutti e quattro i livelli del forno. I LED permettono di vedere in modo ottimale fino all'angolo più nascosto. Una novità: per la prima volta questo innovativo sistema di illuminazione viene proposto in abbinamento all'autopulizia pirolitica.

# LA PULIZIA SECONDO NEFF

## Un forno facile da pulire lo usi anche di più

Per noi cucinare significa divertirsi. Per questo NEFF propone una combinazione intelligente di sistemi di pulizia, creati su misura di ogni diversa esigenza. La bella notizia è che tutta la gamma di forni NEFF ha almeno un sistema di pulizia e da oggi l'autopulizia pirolitica è disponibile anche per i modelli VarioSteam® e con apertura Slide&Hide®.

PULITO SPLENDENTE,
SENZA TRACCIA DI CIBO

# AUTOPULIZIA PIROLITICA

Il tuo forno NEFF si pulisce da solo, velocemente

Arrosti, gratin, sformati di verdure: ogni giorno ti piace sbizzarrirti nel preparare tanti diversi piatti gustosi... ma poi alla pulizia del forno chi ci pensa? I forni NEFF ci pensano da soli! Senza fatica, senza additivi chimici e senza farti sprecare tempo.
A 500°C tutto diventa cenere. L'autopulizia pirolitica è il sistema più semplice, veloce ed economico per una pulizia approfondita del forno, in modo completamente automatico. Quando il programma è finito, attendi qualche minuto per far raffreddare il forno e poi passa con uno panno per raccogliere la cenere che si sarà depositata sul fondo. Fatto! Il forno è pronto per essere usato ancora e ancora.

# EASYCLEAN®

Acqua e detersivo ed il gioco è fatto.

Ma non è tutto. Tutti i nuovi forni NEFF sono dotati anche del programma EasyClean®: un aiuto a costo zero per la pulizia del forno. Basta aggiungere un bicchiere d'acqua con una goccia di detersivo per i piatti sul fondo del forno, attivare il programma ed il gioco è fatto. I residui, resi più morbidi dall'umidità e dal calore, sono più facili da rimuovere, su tutte le pareti del forno.

# 17 SOLUZIONI PER SODDISFARE OGNI TUA GOLOSITÀ

FullSteam

**FULLSTEAM** permette di cucinare con 100% vapore combinato con le altissime prestazioni dell'esclusivo sistema di riscaldamento CircoTherm®.

VarioSteam®

**VARIOSTEAM** ottimizza la cottura tradizionale ad aria calda immettendo sbuffi di vapore, regolabili su tre diverse intensità.

Sous-Vide

**SOUS-VIDE** per cotture lente, a bassa temperatura costante, con 100% vapore.

CircoTherm®

Il sistema **CIRCOTHERM®** distribuisce il calore in maniera uniforme su ciascun ripiano, permettendo la cottura di più pietanze contemporaneamente senza interferenze di sapori. La nuova funzione CIRCOTHERM® ECO ha invece un controllo speciale della temperatura per la cottura su un solo livello.

Vapore

La funzione **COTTURA A VAPORE** è un programma automatico per una cottura senza grassi. Inserendo lo speciale KIT A VAPORE di NEFF, basterà avviare il programma e il tuo forno NEFF si trasformerà in un forno a vapore, pronto per offrirti piatti sani e gustosi.

Grazie alla **FUNZIONE PANE** puoi gustare tutta la bontà del pane fatto in casa. Da utilizzare insieme all'accessorio speciale piastra per pane/pizza che garantisce sempre una cottura ottimale.

La **FUNZIONE PIZZA** è ideale per la preparazione di pizze, focacce o altre ricette da forno che devono restare morbidi in superficie e croccanti sul fondo.

La **COTTURA DELICATA** a soli 80°C è una funzione molto apprezzata dai grandi chef, soprattutto per la preparazione di filetti particolarmente teneri.

Il **RISCALDAMENTO SUPERIORE E INFERIORE** è il metodo di cottura tradizionale per le ricette più classiche... ma anche per le varianti inventate da te!

Il **RISCALDAMENTO INFERIORE** con calore attivabile e regolabile separatamente è particolarmente indicato per la preparazione di soufflé e basi per torte dolci e salate con ripieno morbido e croccanti sul fondo.

La **FUNZIONE LIVIETAZIONE** crea un ambiente climatico perfetto, in termini di calore e umidità, per una naturale lievitazione di torte o biscotti e per la preparazione di yogurt fatto in casa.

La **FUNZIONE SCONGELARE** è indispensabile in ogni cucina per portare a temperatura ambiente alimenti surgelati, in modo delicato e senza alterarne gusto e proprietà nutritive.

Per evitare che le pietanze si raffreddino troppo velocemente una volta servite, con la **FUNZIONE PRERISCALDARE** i piatti possono essere riscaldati a una temperatura di 65°C.

Vuoi prima prendere un aperitivo con tuoi ospiti? Nessun problema. Con la **FUNZIONE MANTENERE IN CALDO**, gli alimenti e i piatti possono essere mantenuti alla temperatura desiderata, variabile tra 60-120°C. Le tue pietanze saranno calde e gustose più a lungo.

Il **GRILL SUPERFICIE PICCOLA** è perfetto per la preparazione di monoporzioni. Per una resa ottimale della cottura il piatto va posizionato al centro della griglia.

Il **GRILL SUPERFICIE GRANDE** nasce per le grandi quantità di cibi da gratinare o grigliare. Regolabile su più livelli può essere abbassato e ribaltato per facilitarne la pulizia.

Una carne grigliata a puntino, con un saporito esterno croccante, grazie alla **FUNZIONE TERMOGRILL**. Il sistema CircoTherm® ad aria calda e il grill agiscono a turno per un risultato croccante fuori e morbido dentro, anche senza girarrosto.

# SEAMLESS COMBINATION

## Cucinare senza limiti

Con l'esclusivo sistema SeamLess di NEFF la combinazione di più apparecchi raggiunge la sua più alta espressione. Per ottenere un'armonia perfetta di preferenze culinarie ed estetiche... una vera cucina a tuo gusto e misura!

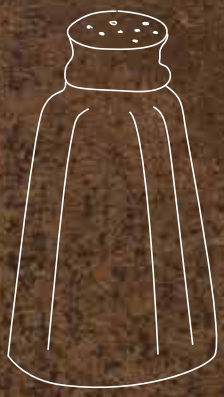

PER GRANDI SPAZI.
Quando in cucina non hai problemi di spazio, la combinazione orizzontale di apparecchi da 45 cm, come ad esempio il forno multifunzione da 45 cm, la macchina automatica per il caffè ed il forno compatto a vapore, con i rispettivi cassetti scaldavivande o sous-vide, è il massimo.

## “SEAMLESS” È SINONIMO DI PERFEZIONE.

Qualunque composizione a colonna da 60, 90 o 105 cm di altezza risulta perfetta grazie ai nuovi accessori per la combinazione SeamLess. Ecco le possibili combinazioni:

Forno compatto da 45 cm + cassetto scaldavivande o sous-vide da 14 cm

Forno da 60 cm con porta a scomparsa Slide&Hide + cassetto scaldavivande da 29 cm

Forno compatto da 45 cm + forno da 60 cm con porta a scomparsa Slide&Hide

## LI VOGLIO TUTTI!

Le due combinazioni SeamLess con forno compatto + cassetto scaldavivande e macchina automatica per il caffè + cassetto scaldavivande o sous-vide, risultano perfette affianco a due forni da 60 cm, installati singolarmente.

# DISEGNI TECNICI E ACCESSORI SPECIALI NECESSARI: SEAMLESSCOMBINATION

**Seamless Combination è realizzabile solo sui forni Slide&Hide®**

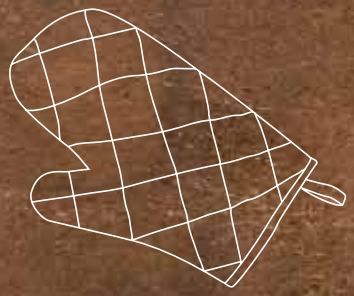

45+14

Forno compatto 45 cm +
Cassetto 14 cm
**Nicchia standard 60 cm**

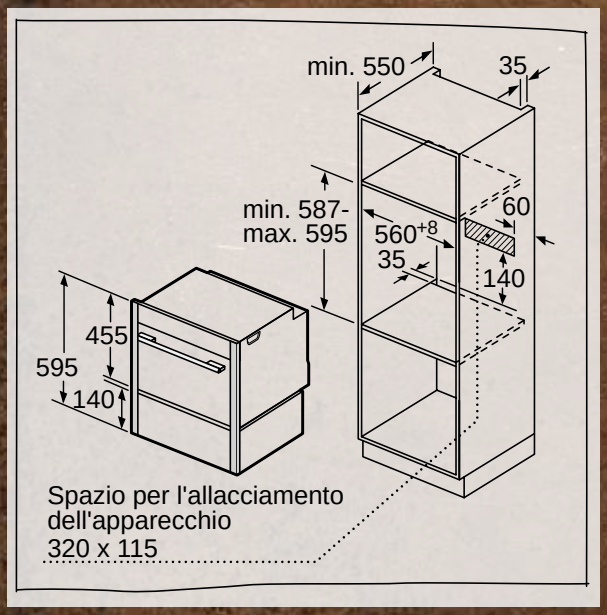


**ACCESSORIO**
**Z11SZ60X0**

60+29

Forno standard 60 cm +
Cassetto 29 cm
**Nicchia standard 88 cm**

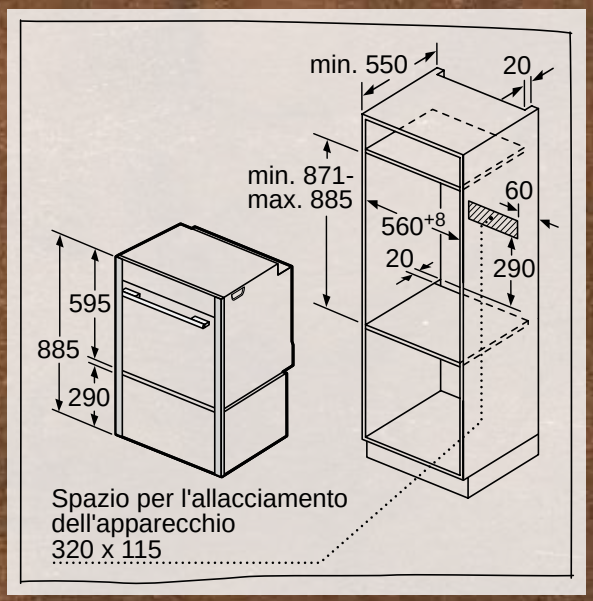


**ACCESSORIO**
**Z11SZ80X0**

45+60

Forno compatto 45 cm +
Forno standard 60 cm
**Nicchia speciale**

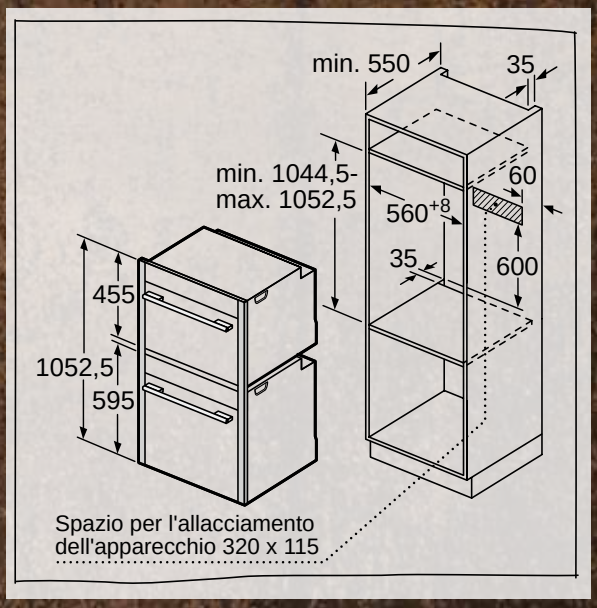


**ACCESSORIO**
**Z11SZ90X0**

## B88FT78N0

EAN 4242004214045

FORNO DA INCASSO FULLSTEAM PORTA A SCOMPARSA SLIDE&HIDE®

**Caratteristiche principali**

- Maniglia a scomparsa
- Porta del forno a scomparsa SLIDE&HIDE®
- Temperatura da 40 °C a 275 °C
- Volume cavità: 71 l
- Capacità serbatoio: 1 l
- Ecolyse: parete posteriore, pareti laterale, soffitto
- Programma di pulizia ecoClean, BaseClean
- 1 guida telescopica ComfortFlex inclusa, con funzione d'arresto

**Sistema di controllo**

- Display TFT a colori da 14 cm FullTouch
- 13 programmi di cottura: CircoTherm, CircoTherm Eco, Riscaldamento superiore e inferiore, Riscaldamento superiore e inferiore Eco, Grill ventilato, Grill a superficie grande, Grill a superficie piccola, Funzione Pizza, Funzione pane, Riscaldamento inferiore, Cottura delicata, Preriscaldare, Mantenere in caldo
- Ulteriori funzioni presenti grazie alla combinazione con vapore: Cottura a vapore, Rigenerazione cibi, Levitazione, Scongelamento, Sous Vide
- Temperatura suggerita, Temperatura reale, Raggiungimento temperatura, Programmi automatici, Modalità Sabbath
- Fuzioni addizionali: Programma di decalcificazione, Rigenerarazione cibi, Funzione asciugatura
- Bake&Roast Assist, Programmi preimpostati
- Numero programmi automatici: 38
- Riscaldamento rapido
- Sicurezza bambini, Interruttore di sicurezza, Spia di calore residuo, Tasto d'avvio, Interruttore di contatto porta

**Altre caratteristiche**

- Interno porta piatto: possibilità di utilizzo come piano d'appoggio e facile pulizia
- NeffLight, Illuminazione a LED, Pulsante ON / OFF
- 1 Leccarda smaltata bassa, 1 x Vassoio vapore, forato, misura S, 1 x Vassoio vapore, forato, misura XL, 1 x Vassoio vapore, non forato, misura S, 1 x Griglia, 1 x Spugna, 1 x Leccarda universale smaltata
- Lunghezza cavo alimentazione: 120 cm

**Etichetta energetica**

- Classe di efficienza energetica (acc. EU Nr. 65/2014): A+
- Consumo energetico per ciclo durante funzionamento convenzionale: 0.87 kWh
- Consumo energetico per ciclo durante funzionamento ventilato: 0.69 kWh

**Guide abbinabili**

- Z13TC10X0 - Guide ComfortFlex FullSteam, 1 livello
- Z13TF36X0 - Guide telescopiche FullSteam, 3 livelli

## B48FT68N1

EAN 4242004214090

FORNO DA INCASSO FULLSTEAM PORTA A SCOMPARSA SLIDE&HIDE®

**Caratteristiche principali**

- Porta del forno a scomparsa SLIDE&HIDE®
- Temperatura da 40 °C a 275 °C
- Volume cavità: 71 l
- Capacità serbatoio: 1 l
- Ecolyse: parete posteriore
- Sistema di pulizia EasyClean
- 1 guida telescopica ComfortFlex inclusa, con funzione d'arresto

**Sistema di controllo**

- Display TFT a colori da 14 cm FullTouch
- Forno da incasso FullSteam con 13 programmi di cottura: CircoTherm, CircoTherm Eco, Riscaldamento superiore e inferiore, Riscaldamento superiore e inferiore Eco, Grill ventilato, Grill a superficie grande, Grill a superficie piccola, Funzione Pizza, Funzione pane, Riscaldamento inferiore, Cottura delicata, Preriscaldare, Mantenere in caldo
- Ulteriori funzioni presenti grazie alla combinazione con vapore: Cottura a vapore, Rigenerazione cibi, Levitazione, Scongelamento, Sous Vide
- Temperatura suggerita, Temperatura reale, Raggiungimento temperatura, Programmi automatici, Modalità Sabbath
- Fuzioni addizionali: Programma di decalcificazione, Rigenerarazione cibi, Funzione asciugatura
- Bake&Roast Assist, Programmi preimpostati
- Numero programmi automatici: 38
- Riscaldamento rapido
- Sicurezza bambini, Interruttore di sicurezza, Spia di calore residuo, Tasto d'avvio, Interruttore di contatto porta

**Altre caratteristiche**

- Interno porta piatto: possibilità di utilizzo come piano d'appoggio e facile pulizia
- NeffLight, Illuminazione a LED, Pulsante ON / OFF
- 1 Leccarda smaltata bassa, 1 x Vassoio vapore, forato, misura S, 1 x Vassoio vapore, forato, misura XL, 1 x Vassoio vapore, non forato, misura S, 1 x Griglia, 1 x Spugna, 1 x Leccarda universale smaltata
- Lunghezza cavo alimentazione: 120 cm

**Etichetta energetica**

- Classe di efficienza energetica (acc. EU Nr. 65/2014): A+
- Consumo energetico per ciclo durante funzionamento convenzionale: 0.87 kWh
- Consumo energetico per ciclo durante funzionamento ventilato: 0.69 kWh

**Guide abbinabili**

- Z13TC10X0 - Guide ComfortFlex FullSteam, 1 livello
- Z13TF36X0 - Guide telescopiche FullSteam, 3 livelli

## B58VT68N0

EAN 4242004177760

FORNO DA INCASSO VARIOSTEAM PORTA A SCOMPARSA SLIDE&HIDE®

**Caratteristiche principali**

- Porta del forno a scomparsa SLIDE&HIDE®
- Temperatura da 40 °C a 275 °C
- Volume cavità: 71 l
- Capacità serbatoio: 1 l
- Autopulizia pirolitica
- Sistema di pulizia EasyClean
- 1 guida telescopica ComfortFlex inclusa, con funzione d'arresto

**Sistema di controllo**

- Display TFT a colori da 14 cm FullTouch
- EasyClock: orologio elettronico con timer e programmatore
- Forno da incasso Pirolitico con 14 programmi di cottura: CircoTherm, CircoTherm Eco, Riscaldamento superiore e inferiore, Riscaldamento superiore e inferiore Eco, Grill ventilato, Grill a superficie grande, Grill a superficie piccola, Funzione Pizza, Funzione pane, Riscaldamento inferiore, Cottura delicata, Scongelamento, Preriscaldare, Mantenere in caldo
- Ulteriori funzioni presenti grazie alla combinazione con vapore: Rigenerazione cibi, Lievitazione
- Bake&Roast Assist, Programmi preimpostati
- Numero programmi automatici: 18
- Termosonda a 3 punti di rilevazione termica
- Riscaldamento rapido
- Pulsante informazioni
- Sicurezza bambini, Interruttore di sicurezza, Spia di calore residuo, Tasto d'avvio, Interruttore di contatto porta

**Altre caratteristiche**

- Interno porta piatto: possibilità di utilizzo come piano d'appoggio e facile pulizia
- NeffLight, Illuminazione a LED, Pulsante ON / OFF
- 1 x Teglia da forno smaltata, 2 x Griglia combinata, 1 x Leccarda universale smaltata
- Lunghezza cavo alimentazione: 120 cm
- Potenza max. assorbita (elettr.): 3.6 kW

**Etichetta energetica**

- Classe di efficienza energetica (acc. EU Nr. 65/2014): A
- Consumo energetico per ciclo durante funzionamento convenzionale: 0.9 kWh
- Consumo energetico per ciclo durante funzionamento ventilato: 0.74 kWh

**Guide abbinabili**

- Z11TC10X0 - Guide ComfortFlex Standard, 1 livello
- Z12TF36X0 - Guide telescopiche per pirolisi, 3 livelli

## B58CT64N0

EAN 4242004182016

FORNO DA INCASSO PIROLITICO PORTA A SCOMPARSA SLIDE&HIDE®

**Caratteristiche principali**

- Porta del forno a scomparsa SLIDE&HIDE®
- Temperatura da 40 °C a 275 °C
- Volume cavità: 71 l
- Autopulizia pirolitica
- Sistema di pulizia EasyClean
- 1 guida telescopica ComfortFlex inclusa, con funzione d'arresto

**Sistema di controllo**

- Display TFT a colori da 14 cm FullTouch
- EasyClock: orologio elettronico con timer e programmatore
- Forno da incasso Pirolitico con 15 programmi di cottura: CircoTherm, CircoTherm Eco, Riscaldamento superiore e inferiore, Riscaldamento superiore e inferiore Eco, Grill ventilato, Grill a superficie grande, Grill a superficie piccola, Funzione Pizza, Funzione pane, Riscaldamento inferiore, Cottura delicata, Scongelamento, Lievitazione, Preriscaldare, Mantenere in caldo
- Bake&Roast Assist
- Riscaldamento rapido
- Pulsante informazioni
- Sicurezza bambini, Interruttore di sicurezza, Spia di calore residuo, Tasto d'avvio, Interruttore di contatto porta

**Altre caratteristiche**

- Interno porta piatto: possibilità di utilizzo come piano d'appoggio e facile pulizia
- NeffLight, Illuminazione a LED, Pulsante ON / OFF
- 1 x Teglia da forno smaltata, 2 x Griglia combinata, 1 x Leccarda universale smaltata
- Lunghezza cavo alimentazione: 120 cm
- Potenza max. assorbita (elettr.): 3.6 kW

**Etichetta energetica**

- Classe di efficienza energetica (acc. EU Nr. 65/2014): A
- Consumo energetico per ciclo durante funzionamento convenzionale: 0.9 kWh
- Consumo energetico per ciclo durante funzionamento ventilato: 0.74 kWh

**Guide abbinabili**

- Z11TC10X0 - Guide ComfortFlex Standard, 1 livello
- Z12TF36X0 - Guide telescopiche per pirolisi, 3 livelli

## B48CT64N0

EAN 4242004181705

FORNO DA INCASSO PORTA A SCOMPARSA SLIDE&HIDE®

**Caratteristiche principali**

- Porta del forno a scomparsa SLIDE&HIDE®
- Temperatura da 40 °C a 275 °C
- Volume cavità: 71 l
- Ecolyse: parete posteriore
- Sistema di pulizia EasyClean
- 1 guida telescopica ComfortFlex inclusa, con funzione d'arresto

**Sistema di controllo**

- Display TFT a colori da 14 cm FullTouch
- EasyClock: orologio elettronico con timer e programmatore
- Forno da incasso con 15 programmi di cottura: CircoTherm, CircoTherm Eco, Riscaldamento superiore e inferiore, Riscaldamento superiore e inferiore Eco, Grill ventilato, Grill a superficie grande, Grill a superficie piccola, Funzione Pizza, Funzione pane, Riscaldamento inferiore, Cottura delicata, Scongelamento, Lievitazione, Preriscaldare, Mantenere in caldo
- Bake&Roast Assist
- Riscaldamento rapido
- Pulsante informazioni
- Sicurezza bambini, Interruttore di sicurezza, Spia di calore residuo, Tasto d'avvio, Interruttore di contatto porta

**Altre caratteristiche**

- Interno porta piatto: possibilità di utilizzo come piano d'appoggio e facile pulizia
- NeffLight, Illuminazione a LED, Pulsante ON / OFF
- 1 x Teglia da forno smaltata, 2 x Griglia combinata, 1 x Leccarda universale smaltata
- Lunghezza cavo alimentazione: 120 cm
- Potenza max. assorbita (elettr.): 3.6 kW

**Etichetta energetica**

- Classe di efficienza energetica (acc. EU Nr. 65/2014): A
- Consumo energetico per ciclo durante funzionamento convenzionale: 0.9 kWh
- Consumo energetico per ciclo durante funzionamento ventilato: 0.74 kWh

**Guide abbinabili**

- Z11TC10X0 - Guide ComfortFlex Standard, 1 livello
- Z11TF36X0 - Guide telescopiche Standard, 3 livelli

## B87CS34N0

EAN 4242004213932

FORNO DA INCASSO PORTA A SCOMPARSA SLIDE&HIDE®

**Caratteristiche principali**

- Maniglia a scomparsa
- Porta del forno a scomparsa SLIDE&HIDE®
- Temperatura da 40 °C a 275 °C
- Volume cavità: 71 l
- Ecolyse: parete posteriore, pareti laterale, soffitto
- Programma di pulizia ecoClean, BaseClean
- 1 guida telescopica ComfortFlex inclusa, con funzione d'arresto

**Sistema di controllo**

- Display a colori da 10 cm con ShiftControl
- 13 programmi di cottura: CircoTherm, CircoTherm Eco, Riscaldamento superiore e inferiore, Riscaldamento superiore e inferiore Eco, Grill ventilato, Grill a superficie grande, Grill a superficie piccola, Funzione Pizza, Funzione pane, Riscaldamento inferiore, Cottura delicata, Scongelamento, Lievitazione
- Temperatura suggerita, Temperatura reale, Raggiungimento temperatura, Modalità Sabbath
- Bake&Roast Assist
- Riscaldamento rapido
- Sicurezza bambini, Interruttore di sicurezza, Spia di calore residuo, Tasto d'avvio, Interruttore di contatto porta

**Altre caratteristiche**

- Interno porta piatto: possibilità di utilizzo come piano d'appoggio e facile pulizia
- 1 Leccarda smaltata bassa, 1 x Griglia combinata 1 x Leccarda universale smaltata
- Lunghezza cavo alimentazione: 120 cm
- Potenza max. assorbita (elettr.): 3.6 kW

**Etichetta energetica**

- Classe di efficienza energetica (acc. EU Nr. 65/2014): A
- Consumo energetico per ciclo durante funzionamento convenzionale: 0.9 kWh
- Consumo energetico per ciclo durante funzionamento ventilato: 0.74 kWh

**Guide abbinabili**

- Z11TC10X0 - Guide ComfortFlex Standard, 1 livello
- Z11TF36X0 - Guide telescopiche Standard, 3 livelli

## B47FS22N0

EAN 4242004181590

FORNO DA INCASSO FULLSTEAM PORTA A SCOMPARSA SLIDE&HIDE®

**Caratteristiche principali**

- Porta del forno a scomparsa SLIDE&HIDE®
- Temperatura da 40 °C a 250 °C
- Volume cavità: 71 l
- Capacità serbatoio: 1 l
- Ecolyse: parete posteriore
- Sistema di pulizia EasyClean
- Guida telescopica aggiungibile come accessorio

**Sistema di controllo**

- Display a colori da 10 cm con ShiftControl
- EasyClock: orologio elettronico con timer e programmatore
- Forno da incasso FullSteam con 12 programmi di cottura: CircoTherm, CircoTherm Eco, Riscaldamento superiore e inferiore, Riscaldamento superiore e inferiore Eco, Grill ventilato, Grill a superficie grande, Grill a superficie piccola, Funzione Pizza, Funzione pane, Riscaldamento inferiore, Cottura delicata, Mantenere in caldo
- Ulteriori funzioni presenti grazie alla combinazione con vapore: Cottura a vapore, Rigenerazione cibi, Lievitazione, Scongelamento
- Bake&Roast Assist, Programmi preimpostati
- Numero programmi automatici: 38
- Riscaldamento rapido
- Pulsante informazioni
- Sicurezza bambini, Interruttore di sicurezza, Spia di calore residuo, Tasto d'avvio, Interruttore di contatto porta

**Altre caratteristiche**

- Interno porta piatto: possibilità di utilizzo come piano d'appoggio e facile pulizia
- Illuminazione a LED, Pulsante ON / OFF
- 1 x Teglia da forno smaltata, 1 x Vassoio vapore, forato, misura S, 1 x Vassoio vapore, forato, misura XL, 1 x Vassoio vapore, non forato, misura S, 1 x Griglia, 1 x Leccarda universale smaltata
- Lunghezza cavo alimentazione: 120 cm
- Potenza max. assorbita (elettr.): 3.6 kW

**Etichetta energetica**

- Classe di efficienza energetica (acc. EU Nr. 65/2014): A+
- Consumo energetico per ciclo durante funzionamento convenzionale: 0.87 kWh
- Consumo energetico per ciclo durante funzionamento ventilato: 0.69 kWh

**Guide abbinabili**

- Z13TC10X0 - Guide ComfortFlex FullSteam, 1 livello
- Z13TC16X0 - Supporto con guida ComfortFlex abbinabile anche a Z13TC10X0
- Z13TF36X0 - Guide telescopiche FullSteam, 3 livelli

## B57CS24N0

EAN 4242004181927

FORNO DA INCASSO PIROLITICO PORTA A SCOMPARSA SLIDE&HIDE®

**Caratteristiche principali**

- Porta del forno a scomparsa SLIDE&HIDE®
- Temperatura da 40 °C a 275 °C
- Volume cavità: 71 l
- Autopulizia pirolitica
- Sistema di pulizia EasyClean
- 1 guida telescopica ComfortFlex inclusa, con funzione d'arresto

**Sistema di controllo**

- Display a colori da 10 cm con ShiftControl
- EasyClock: orologio elettronico con timer e programmatore
- Forno da incasso Pirolitico con 13 programmi di cottura: CircoTherm, CircoTherm Eco, Riscaldamento superiore e inferiore, Riscaldamento superiore e inferiore Eco, Grill ventilato, Grill a superficie grande, Grill a superficie piccola, Funzione Pizza, Funzione pane, Riscaldamento inferiore, Cottura delicata, Scongelamento, Lievitazione
- Bake&Roast Assist
- Riscaldamento rapido
- Pulsante informazioni
- Sicurezza bambini, Interruttore di sicurezza, Spia di calore residuo, Tasto d'avvio, Interruttore di contatto porta

**Altre caratteristiche**

- Interno porta piatto: possibilità di utilizzo come piano d'appoggio e facile pulizia
- Illuminazione interna alogena, Pulsante ON / OFF
- 1 x Teglia da forno smaltata, 1 x Griglia combinata, 1 x Leccarda universale smaltata
- Lunghezza cavo alimentazione: 120 cm
- Potenza max. assorbita (elettr.): 3.6 kW

**Etichetta energetica**

- Classe di efficienza energetica (acc. EU Nr. 65/2014): A
- Consumo energetico per ciclo durante funzionamento convenzionale: 0.9 kWh
- Consumo energetico per ciclo durante funzionamento ventilato: 0.74 kWh

**Guide abbinabili**

- Z11TC10X0 - Guide ComfortFlex Standard, 1 livello
- Z12TF36X0 - Guide telescopiche per pirolisi, 3 livelli

Energy A

due uno

Funzioni cottura 13 | CircoTherm® | EasyClean® | Slide&Hide® | ShiftControl | Bake&Roast Assist

## B47CS24N0

EAN 4242004181545

FORNO DA INCASSO PORTA A SCOMPARSA SLIDE&HIDE®

**Caratteristiche principali**

- Porta del forno a scomparsa SLIDE&HIDE®
- Temperatura da 40 °C a 275 °C
- Volume cavità: 71 l
- Ecolyse: parete posteriore
- Sistema di pulizia EasyClean
- 1 guida telescopica ComfortFlex inclusa, con funzione d'arresto

**Sistema di controllo**

- Display a colori da 10 cm con ShiftControl
- EasyClock: orologio elettronico con timer e programmatore
- Forno da incasso con 13 programmi di cottura: CircoTherm, CircoTherm Eco, Riscaldamento superiore e inferiore, Riscaldamento superiore e inferiore Eco, Grill ventilato, Grill a superficie grande, Grill a superficie piccola, Funzione Pizza, Funzione pane, Riscaldamento inferiore, Cottura delicata, Scongelamento, Lievitazione
- Bake&Roast Assist
- Riscaldamento rapido
- Pulsante informazioni
- Sicurezza bambini, Interruttore di sicurezza, Spia di calore residuo, Tasto d'avvio, Interruttore di contatto porta

**Altre caratteristiche**

- Interno porta piatto: possibilità di utilizzo come piano d'appoggio e facile pulizia
- Illuminazione interna alogena, Pulsante ON / OFF
- 1 x Teglia da forno smaltata, 1 x Griglia combinata, 1 x Leccarda universale smaltata
- Lunghezza cavo alimentazione: 120 cm
- Potenza max. assorbita (elettr.): 3.6 kW

**Etichetta energetica**

- Classe di efficienza energetica (acc. EU Nr. 65/2014): A
- Consumo energetico per ciclo durante funzionamento convenzionale: 0.9 kWh
- Consumo energetico per ciclo durante funzionamento ventilato: 0.74 kWh

**Guide abbinabili**

- Z11TC10X0 - Guide ComfortFlex Standard, 1 livello
- Z11TF36X0 - Guide telescopiche Standard, 3 livelli

Energy A+

due uno

VarioSteam® | Funzioni cottura 12 | CircoTherm® | EasyClean® | Slide&Hide® | ShiftControl

## B47VR22N0

EAN 4242004181637

FORNO DA INCASSO VARIOSTEAM PORTA A SCOMPARSA SLIDE&HIDE®

**Caratteristiche principali**

- Porta del forno a scomparsa SLIDE&HIDE®
- Temperatura da 40 °C a 275 °C
- Volume cavità: 71 l
- Capacità serbatoio: 1 l
- Ecolyse: parete posteriore
- Sistema di pulizia EasyClean
- Guida telescopica aggiungibile come accessorio

**Sistema di controllo**

- Display TFT a colori da 6 cm con ShiftControl
- EasyClock: orologio elettronico con timer e programmatore
- Forno da incasso VarioSteam con 12 programmi di cottura: CircoTherm, CircoTherm Eco, Riscaldamento superiore e inferiore, Riscaldamento superiore e inferiore Eco, Grill ventilato, Grill a superficie grande, Grill a superficie piccola, Funzione Pizza, Funzione pane, Riscaldamento inferiore, Cottura delicata, Mantenere in caldo
- Ulteriori funzioni presenti grazie alla combinazione con vapore: Rigenerazione cibi, Lievitazione
- Bake&Roast Assist, Programmi preimpostati
- Numero programmi automatici: 18
- Riscaldamento rapido
- Pulsante informazioni
- Sicurezza bambini, Interruttore di sicurezza, Spia di calore residuo, Tasto d'avvio, Interruttore di contatto porta

**Altre caratteristiche**

- Interno porta piatto: possibilità di utilizzo come piano d'appoggio e facile pulizia
- Illuminazione a LED, Pulsante ON / OFF
- 1 x Teglia da forno smaltata, 1 x Griglia combinata, 1 x Leccarda universale smaltata
- Lunghezza cavo alimentazione: 120 cm
- Potenza max. assorbita (elettr.): 3.6 kW

**Etichetta energetica**

- Classe di efficienza energetica (acc. EU Nr. 65/2014): A+
- Consumo energetico per ciclo durante funzionamento convenzionale: 0.87 kWh
- Consumo energetico per ciclo durante funzionamento ventilato: 0.69 kWh

**Guide abbinabili**

- Z11TC10X0 - Guide ComfortFlex Standard, 1 livello
- Z11TC16X0 - Supporto con guida ComfortFlex abbinabile anche a Z11TC10X0
- Z11TF36X0 - Guide telescopiche Standard, 3 livelli

## B57VS22N0

EAN 4242004181972

FORNO DA INCASSO CON AGGIUNTA VAPORE PIROLITICO PORTA A SCOMPARSA SLIDE&HIDE®

**Caratteristiche principali**

- Porta del forno a scomparsa SLIDE&HIDE®
- Temperatura da 40 °C a 275 °C
- Volume cavità: 71 l
- Capacità serbatoio: 1 l
- Autopulizia pirolitica
- Sistema di pulizia EasyClean

**Sistema di controllo**

- Display TFT a colori da 10 cm con ShiftControl
- EasyClock: orologio elettronico con timer e programmatore
- Forno da incasso con aggiunta vapore Pirolitico con 13 programmi di cottura: CircoTherm, CircoTherm Eco, Riscaldamento superiore e inferiore, Riscaldamento superiore e inferiore Eco, Grill ventilato, Grill a superficie grande, Grill a superficie piccola, Funzione Pizza, Funzione pane, Riscaldamento inferiore, Cottura delicata, Scongelamento, Mantenere in caldo
- Ulteriori funzioni presenti grazie alla combinazione con vapore: Rigenerazione cibi, Lievitazione
- Temperatura suggerita, Temperatura reale, Raggiungimento temperatura, Programmi automatici, Modalità Sabbath
- Fuzioni addizionali: Programma di decalcificazione, Cottura a vapore solo con l'utilizzo del set Vapore, Funzione asciugatura
- Bake&Roast Assist, Programmi preimpostati
- Numero programmi automatici: 18
- Riscaldamento rapido
- Sicurezza bambini, Interruttore di sicurezza, Spia di calore residuo, Tasto d'avvio, Interruttore di contatto porta

**Altre caratteristiche**

- Interno porta piatto: possibilità di utilizzo come piano d'appoggio e facile pulizia
- Illuminazione a LED, Pulsante ON / OFF
- 1 x Teglia da forno smaltata, 1 x Griglia combinata, 1 x Leccarda universale smaltata
- Lunghezza cavo alimentazione: 120 cm

**Etichetta energetica**

- Classe di efficienza energetica (acc. EU Nr. 65/2014): A+
- Consumo energetico per ciclo durante funzionamento convenzionale: 0.87 kWh
- Consumo energetico per ciclo durante funzionamento ventilato: 0.69 kWh

**Guide abbinabili**

- Z11TC10X0 - Guide ComfortFlex Standard, 1 livello
- Z11TC16X0 - Supporto con guida ComfortFlex abbinabile anche a Z11TC10X0
- Z12TF36X0 - Guide telescopiche per pirolisi, 3 livelli

## B57CR22N0

EAN 4242004177746

FORNO DA INCASSO PIROLITICO PORTA A SCOMPARSA SLIDE&HIDE®

**Caratteristiche principali**

- Porta del forno a scomparsa SLIDE&HIDE®
- Temperatura da 40 °C a 275 °C
- Volume cavità: 71 l
- Autopulizia pirolitica
- Sistema di pulizia EasyClean
- Guida telescopica aggiungibile come accessorio

**Sistema di controllo**

- Display TFT a colori da 6 cm con ShiftControl
- EasyClock: orologio elettronico con timer e programmatore
- Forno da incasso Pirolitico con 12 programmi di cottura: CircoTherm, CircoTherm Eco, Riscaldamento superiore e inferiore, Riscaldamento superiore e inferiore Eco, Grill ventilato, Grill a superficie grande, Grill a superficie piccola, Funzione Pizza, Funzione pane, Riscaldamento inferiore, Cottura delicata, Lievitazione
- Riscaldamento rapido
- Pulsante informazioni
- Sicurezza bambini, Interruttore di sicurezza, Spia di calore residuo, Tasto d'avvio, Interruttore di contatto porta

**Altre caratteristiche**

- Interno porta piatto: possibilità di utilizzo come piano d'appoggio e facile pulizia
- Illuminazione interna alogena, Pulsante ON / OFF
- 1 x Teglia da forno smaltata, 1 x Griglia combinata, 1 x Leccarda universale smaltata
- Lunghezza cavo alimentazione: 120 cm
- Potenza max. assorbita (elettr.): 3.6 kW

**Etichetta energetica**

- Classe di efficienza energetica (acc. EU Nr. 65/2014): A+
- Consumo energetico per ciclo durante funzionamento convenzionale: 0.87 kWh
- Consumo energetico per ciclo durante funzionamento ventilato: 0.69 kWh

**Guide abbinabili**

- Z11TC10X0 - Guide ComfortFlex Standard, 1 livello
- Z11TC16X0 - Supporto con guida ComfortFlex abbinabile anche a Z11TC10X0
- Z12TF36X0 - Guide telescopiche per pirolisi, 3 livelli

## B47CR22N0

EAN 4242004181514

FORNO DA INCASSO PORTA A SCOMPARSA SLIDE&HIDE®

**Caratteristiche principali**

- Porta del forno a scomparsa SLIDE&HIDE®
- Temperatura da 40 °C a 275 °C
- Volume cavità: 71 l
- Ecolyse: parete posteriore
- Sistema di pulizia EasyClean
- Guida telescopica aggiungibile come accessorio

**Sistema di controllo**

- Display TFT a colori da 6 cm con ShiftControl
- EasyClock: orologio elettronico con timer e programmatore
- Forno da incasso con 12 programmi di cottura: CircoTherm, CircoTherm Eco, Riscaldamento superiore e inferiore, Riscaldamento superiore e inferiore Eco, Grill ventilato, Grill a superficie grande, Grill a superficie piccola, Funzione Pizza, Funzione pane, Riscaldamento inferiore, Cottura delicata, Lievitazione
- Riscaldamento rapido
- Pulsante informazioni
- Sicurezza bambini, Interruttore di sicurezza, Spia di calore residuo, Tasto d'avvio, Interruttore di contatto porta

**Altre caratteristiche**

- Interno porta piatto: possibilità di utilizzo come piano d'appoggio e facile pulizia
- 1 x Teglia da forno smaltata, 1 x Griglia combinata, 1 x Leccarda universale smaltata
- Lunghezza cavo alimentazione: 120 cm
- Potenza max. assorbita (elettr.): 3.6 kW

**Etichetta energetica**

- Classe di efficienza energetica (acc. EU Nr. 65/2014): A+
- Consumo energetico per ciclo durante funzionamento convenzionale: 0.87 kWh
- Consumo energetico per ciclo durante funzionamento ventilato: 0.69 kWh

**Guide abbinabili**

- Z11TC10X0 - Guide ComfortFlex Standard, 1 livello
- Z11TC16X0 - Supporto con guida ComfortFlex abbinabile anche a Z11TC10X0
- Z11TF36X0 - Guide telescopiche Standard, 3 livelli

## B17VR22N1

EAN 4242004201991

FORNO DA INCASSO VARIOSTEAM PORTA A RIBALTA

**Caratteristiche principali**

- Temperatura da 40 °C a 275 °C
- Volume cavità: 71 l
- Capacità serbatoio: 1 l
- Temperatura porta max. 40 °C
- Ecolyse: parete posteriore
- Sistema di pulizia EasyClean
- Guida telescopica aggiungibile come accessorio

**Sistema di controllo**

- Display TFT a colori da 6 cm con ShiftControl
- EasyClock: orologio elettronico con timer e programmatore
- Forno da incasso VarioSteam con 12 programmi di cottura: CircoTherm, CircoTherm Eco, Riscaldamento superiore e inferiore, Riscaldamento superiore e inferiore Eco, Grill ventilato, Grill a superficie grande, Grill a superficie piccola, Funzione Pizza, Funzione pane, Riscaldamento inferiore, Cottura delicata, Mantenere in caldo
- Ulteriori funzioni presenti grazie alla combinazione con vapore: Rigenerazione cibi, Lievitazione
- Fuzioni addizionali: Programma di decalcificazione, Cottura a vapore solo con l'utilizzo del set Vapore, Funzione asciugatura
- Numero programmi automatici: 18
- Riscaldamento rapido
- Pulsante informazioni
- Sicurezza bambini, Interruttore di sicurezza, Spia di calore residuo, Tasto d'avvio, Interruttore di contatto porta

**Altre caratteristiche**

- Interno porta piatto: possibilità di utilizzo come piano d'appoggio e facile pulizia
- Illuminazione interna alogena, Pulsante ON / OFF
- Superficie cavità: smalto antracite
- 1 x Teglia da forno smaltata, 1 x Griglia combinata, 1 x Leccarda universale smaltata
- Lunghezza cavo alimentazione: 120 cm

**Etichetta energetica**

- Classe di efficienza energetica (acc. EU Nr. 65/2014): A+
- Consumo energetico per ciclo durante funzionamento convenzionale: 0.87 kWh
- Consumo energetico per ciclo durante funzionamento ventilato: 0.69 kWh

**Guide abbinabili**

- Z11TC10X0 - Guide ComfortFlex Standard, 1 livello
- Z11TC16X0 - Supporto con guida ComfortFlex abbinabile anche a Z11TC10X0
- Z11TF36X0 - Guide telescopiche Standard, 3 livelli

## B27CR22N1

EAN 4242004202417

FORNO DA INCASSO PIROLITICO PORTA A RIBALTA

**Caratteristiche principali**

- Temperatura da 40 °C a 275 °C
- Volume cavità: 71 l
- Temperatura porta max. 40 °C
- Autopulizia pirolitica
- Sistema di pulizia EasyClean

**Sistema di controllo**

- Display TFT a colori da 6 cm con ShiftControl
- EasyClock: orologio elettronico con timer e programmatore
- Forno da incasso Pirolitico con 12 programmi di cottura: CircoTherm, CircoTherm Eco, Riscaldamento superiore e inferiore, Riscaldamento superiore e inferiore Eco, Grill ventilato, Grill a superficie grande, Grill a superficie piccola, Funzione Pizza, Funzione pane, Riscaldamento inferiore, Cottura delicata, Lievitazione
- Fuzioni addizionali: Cottura a vapore solo con l'utilizzo del set Vapore
- Riscaldamento rapido
- Sicurezza bambini, Interruttore di sicurezza, Spia di calore residuo, Tasto d'avvio, Interruttore di contatto porta

**Altre caratteristiche**

- Interno porta piatto: possibilità di utilizzo come piano d'appoggio e facile pulizia
- Illuminazione interna alogena, Pulsante ON / OFF
- Superficie cavità: smalto antracite
- 1 x Teglia da forno smaltata, 1 x Griglia combinata, 1 x Leccarda universale smaltata
- Lunghezza cavo alimentazione: 120 cm

**Etichetta energetica**

- Classe di efficienza energetica (acc. EU Nr. 65/2014): A+
- Consumo energetico per ciclo durante funzionamento convenzionale: 0.87 kWh
- Consumo energetico per ciclo durante funzionamento ventilato: 0.69 kWh

**Guide abbinabili**

- Z11TC10X0 - Guide ComfortFlex Standard, 1 livello
- Z11TC16X0 - Supporto con guida ComfortFlex abbinabile anche a Z11TC10X0
- Z12TF36X0 - Guide telescopiche per pirolisi, 3 livelli

## B17CR22N1

EAN 4242004201977

FORNO DA INCASSO PORTA A RIBALTA

**Caratteristiche principali**

- Temperatura da 40 °C a 275 °C
- Volume cavità: 71 l
- Temperatura porta max. 40 °C
- Ecolyse: parete posteriore
- Sistema di pulizia EasyClean
- Guida telescopica aggiungibile come accessorio

**Sistema di controllo**

- Display TFT a colori da 6 cm con ShiftControl
- EasyClock: orologio elettronico con timer e programmatore
- Forno da incasso con 12 programmi di cottura: CircoTherm, CircoTherm Eco, Riscaldamento superiore e inferiore, Riscaldamento superiore e inferiore Eco, Grill ventilato, Grill a superficie grande, Grill a superficie piccola, Funzione Pizza, Funzione pane, Riscaldamento inferiore, Cottura delicata, Lievitazione
- Temperatura suggerita, Temperatura reale, Raggiungimento temperatura, Modalità Sabbath
- Fuzioni addizionali: Cottura a vapore solo con l'utilizzo del set Vapore
- Riscaldamento rapido
- Pulsante informazioni
- Sicurezza bambini, Interruttore di sicurezza, Spia di calore residuo, Tasto d'avvio, Interruttore di contatto porta

**Altre caratteristiche**

- Interno porta piatto: possibilità di utilizzo come piano d'appoggio e facile pulizia
- Illuminazione interna alogena, Pulsante ON / OFF
- Superficie cavità: smalto antracite
- 1 x Teglia da forno smaltata, 1 x Griglia combinata, 1 x Leccarda universale smaltata
- Lunghezza cavo alimentazione: 120 cm

**Etichetta energetica**

- Classe di efficienza energetica (acc. EU Nr. 65/2014): A+
- Consumo energetico per ciclo durante funzionamento convenzionale: 0.87 kWh
- Consumo energetico per ciclo durante funzionamento ventilato: 0.69 kWh

**Guide abbinabili**

- Z11TC10X0 - Guide ComfortFlex Standard, 1 livello
- Z11TC16X0 - Supporto con guida ComfortFlex abbinabile anche a Z11TC10X0
- Z11TF36X0 - Guide telescopiche Standard, 3 livelli

## B44M42N5

EAN 4242004198376

FORNO DA INCASSO IN ACCIAIO INOX PORTA A SCOMPARSA SLIDE&HIDE®

**Caratteristiche principali**

- Porta del forno a scomparsa SLIDE&HIDE®
- Forno maxi volume 67 litri con 4 livelli di inserimento

**Sistema di controllo**

- Manopole push-pull
- EasyClock: orologio elettronico con timer e programmatore
- Forno da incasso con 6 programmi di cottura: CircoTherm, Riscaldamento superiore e inferiore, Riscaldamento inferiore, Grill a superficie grande, Termogrill, Scongelare
- Riscaldamento rapido

**Altre caratteristiche**

- Illuminazione interna

**Etichetta energetica**

- Classe di efficienza energetica (acc. EU Nr. 65/2014): A
- Consumo energetico per ciclo durante funzionamento convenzionale: 0.96 kWh
- Consumo energetico per ciclo durante funzionamento ventilato: 0.84 kWh
- Volume della cavità: 66 l

## B15M42N5

EAN 4242004198369

FORNO DA INCASSO IN ACCIAIO INOX

**Caratteristiche principali**

- Forno maxi volume 67 litri con 4 livelli di inserimento
- Sistema di pulizia EasyClean
- Parete posteriore super-catalitica

**Sistema di controllo**

- Manopole push-pull
- EasyClock: orologio elettronico con timer e programmatore
- Forno da incasso con 8 programmi di cottura: CircoTherm, Riscaldamento superiore e inferiore, Riscaldamento inferiore, Grill a superficie grande, Grill a superficie piccola, Funzione Pizza, Termogrill, Scongelare
- Riscaldamento rapido

**Altre caratteristiche**

- Interno con smalto colore titanio

**Etichetta energetica**

- Classe di efficienza energetica (acc. EU Nr. 65/2014): A
- Consumo energetico per ciclo durante funzionamento convenzionale: 0.96 kWh
- Consumo energetico per ciclo durante funzionamento ventilato: 0.84 kWh
- Volume della cavità: 66 l

## B14M42N5

EAN 4242004198604

FORNO DA INCASSO IN ACCIAIO INOX

**Caratteristiche principali**

- Forno maxi volume 67 litri con 4 livelli di inserimento

**Sistema di controllo**

- Manopole push-pull
- EasyClock: orologio elettronico con timer e programmatore
- Forno da incasso con 6 programmi di cottura: CircoTherm, Riscaldamento superiore e inferiore, Riscaldamento inferiore, Grill a superficie grande, Termogrill, Scongelare
- Riscaldamento rapido

**Altre caratteristiche**

- Interno con smalto colore titanio

**Etichetta energetica**

- Classe di efficienza energetica (acc. EU Nr. 65/2014): A
- Consumo energetico per ciclo durante funzionamento convenzionale: 0.96 kWh
- Consumo energetico per ciclo durante funzionamento ventilato: 0.84 kWh
- Volume della cavità: 66 l

## B18P42N3

EAN 4242004159070

FORNO PIROLITICO DA INCASSO IN ACCIAIO INOX

**Caratteristiche principali**

- Forno maxi volume 65 litri con 4 livelli di inserimento
- Autopulizia pirolitica

**Sistema di controllo**

- Manopole push-pull
- Display digitale con indicazione della temperatura forno
- EasyClock: orologio elettronico con timer e programmatore
- Forno da incasso con 6 programmi di cottura: CircoTherm, Riscaldamento superiore e inferiore, Riscaldamento inferiore, Grill a superficie grande, Termogrill, Scongelare
- Riscaldamento rapido
- Sicurezza bambini

**Altre caratteristiche**

- Interno con smalto colore titanio

**Etichetta energetica**

- Classe di efficienza energetica (acc. EU Nr. 65/2014): A
- Consumo energetico per ciclo durante funzionamento convenzionale: 0.92 kWh
- Consumo energetico per ciclo durante funzionamento ventilato: 0.82 kWh
- Volume della cavità: 63 l

## B12M42N3FR

EAN 4242004155720

FORNO DA INCASSO IN ACCIAIO INOX

**Caratteristiche principali**

- Forno maxi volume 67 litri con 4 livelli di inserimento
- Sistema di pulizia EasyClean
- Parete posteriore super-catalitica

**Sistema di controllo**

- EasyClock: orologio elettronico con timer e programmatore
- Forno da incasso con 6 programmi di cottura: CircoTherm, Riscaldamento superiore e inferiore, Riscaldamento inferiore, Grill a superficie grande, Termogrill, Scongelare
- Riscaldamento rapido

**Altre caratteristiche**

- Interno con smalto colore titanio

**Etichetta energetica**

- Classe di efficienza energetica (acc. EU Nr. 65/2014): A
- Consumo energetico per ciclo durante funzionamento convenzionale: 0.96 kWh
- Consumo energetico per ciclo durante funzionamento ventilato: 0.84 kWh
- Volume della cavità: 66 l

## B12M32N3EU

EAN 4242004157427

FORNO DA INCASSO IN ACCIAIO INOX

**Caratteristiche principali**

- Forno maxi volume 67 litri con 4 livelli di inserimento

**Sistema di controllo**

- Timer
- Forno da incasso con 6 programmi di cottura: CircoTherm, Riscaldamento superiore e inferiore, Riscaldamento inferiore, Grill a superficie grande, Termogrill, Scongelare

**Altre caratteristiche**

- Interno con smalto colore titanio

**Etichetta energetica**

- Classe di efficienza energetica (acc. EU Nr. 65/2014): A
- Consumo energetico per ciclo durante funzionamento convenzionale: 0.96 kWh
- Consumo energetico per ciclo durante funzionamento ventilato: 0.84 kWh
- Volume della cavità: 66 l

Energy A

Funzioni cottura 9

CircoTherm®

# B94M43N3

EAN 4242004178972

FORNO DA INCASSO IN ACCIAIO INOX

**Caratteristiche principali**

- Temperatura da 50 °C a 250 °C
- Volume cavità: 77 l

**Sistema di controllo**

- Manopole push-pulll
- EasyClock: orologio elettronico con timer e programmatore
- Forno da incasso con 9 programmi di cottura: CircoTherm Eco, Riscaldamento superiore e inferiore, Grill ventilato, Grill a superficie grande, Grill a superficie piccola, Funzione Pizza, Riscaldamento inferiore, Aria calda, Ventilato
- Cavità forno con supporti per teglia removibili
- Cavità con supporti per ripiano telescopico ad 1 livello
- Parete di forno catalitica
- Porta del forno rimovibile per una facile pulizia

**Altre caratteristiche**

- Interno porta piatto: possibilità di utilizzo come piano d'appoggio e facile pulizia
- Illuminazione interna del forno con 2 punti luce
- 1 x Teglia da forno smaltata, 2 x Griglia combinata
- Potenza max. assorbita (elettr.): 3 kW

**Etichetta energetica**

- Classe di efficienza energetica (acc. EU Nr. 65/2014): A
- Consumo energetico per ciclo durante funzionamento convenzionale: 1.25 kWh
- Consumo energetico per ciclo durante funzionamento ventilato: 0.89 kWh
- Volume della cavità: 77 l

# SCHEMI DI INSTALLAZIONE PER FORNI

**B88FT78N0**
**B87CS34N0**

Montaggio con un piano di cottura.

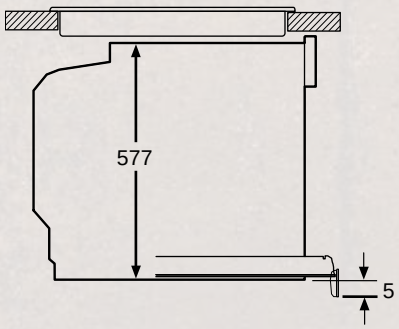


Quota maniglia a somparsa.

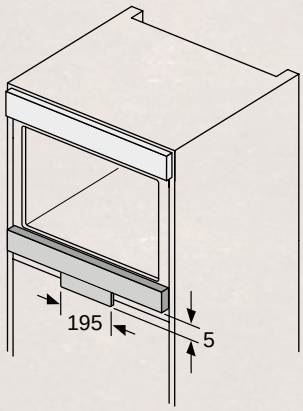


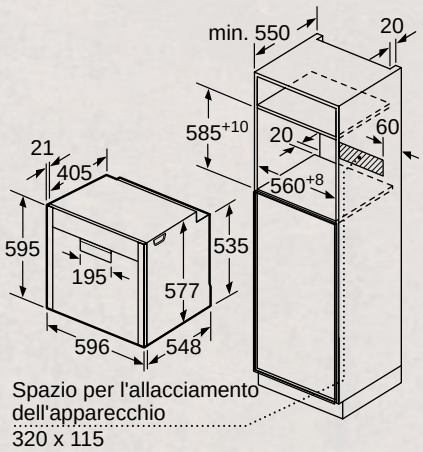


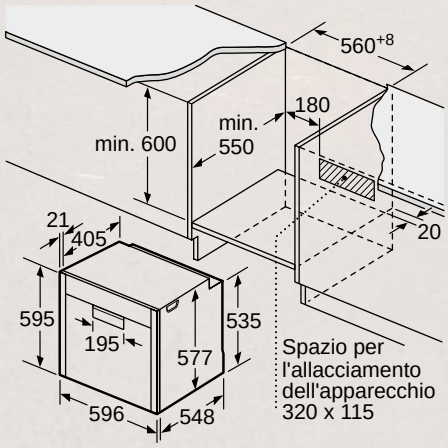


Per modelli con frontalino comandi estraibile:

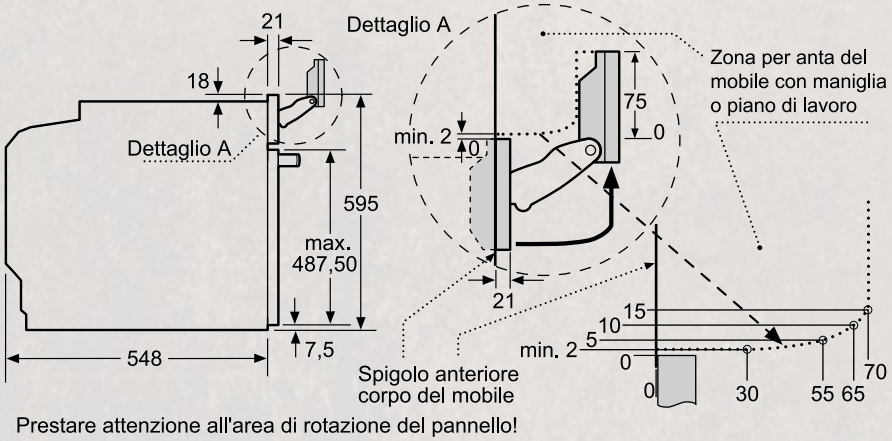


Prestare attenzione all'area di rotazione del pannello!

# SCHEMI DI INSTALLAZIONE PER FORNI

**B48FT68N1**
**B58VT68N0**
**B58CT64N0**
**B48CT64N0**
**B47FS22N0**

**B57CS24N0**
**B47CS24N0**
**B47VR22N0**
**B57VS22N0**
**B57CR22N0**

**B47CR22N0**
**B17VR22N1**
**B27CR22N1**
**B17CR22N1**

Montaggio con un piano di cottura.

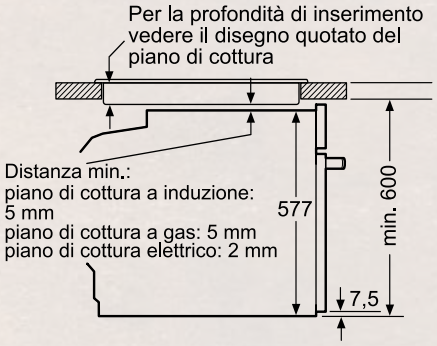


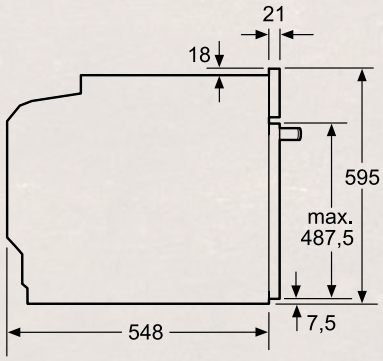


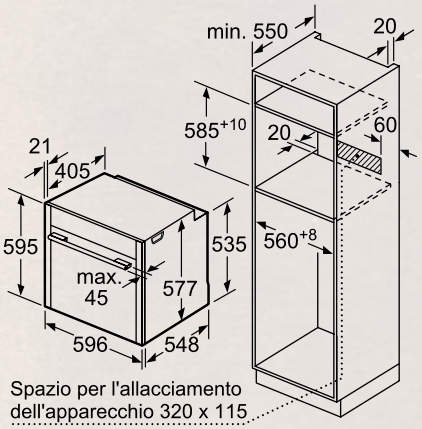


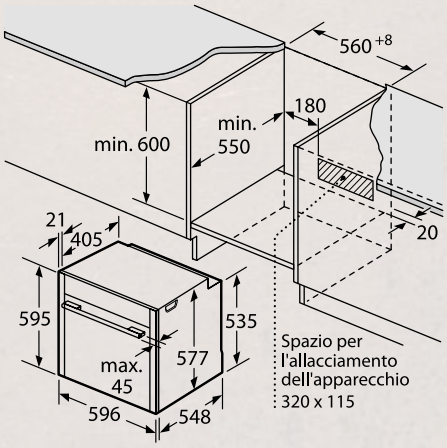


Se l'apparecchio viene montato sotto un piano di cottura deve essere rispettato il seguente spessore del piano di lavoro (event. incl. sottostruttura).

| **Tipo di piano di cottura** | **Spessore del piano di lavoro min.** | |
|---|---|---|
| | rialzato | a filo |
| Piano di cottura a induzione | 37 mm | 38 mm |
| Piano di cottura con sistema a induzione sull'intera superficie | 43 mm | 48 mm |
| Piano di cottura a gas | 32 mm | 42 mm |
| Piano di cottura elettrico | 22 mm | 24 mm |

Per modelli con frontalino comandi estraibile:

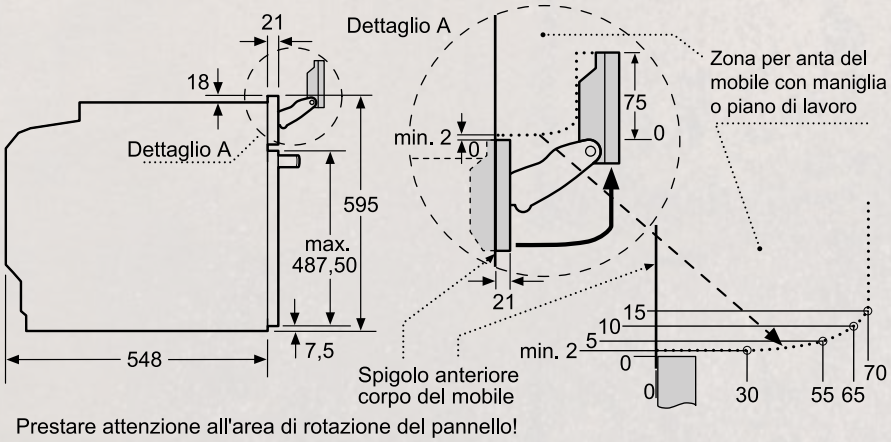


Prestare attenzione all'area di rotazione del pannello!

# SCHEMI DI INSTALLAZIONE PER FORNI

**B44M42N5**
**B15M42N5**
**B14M42N5**

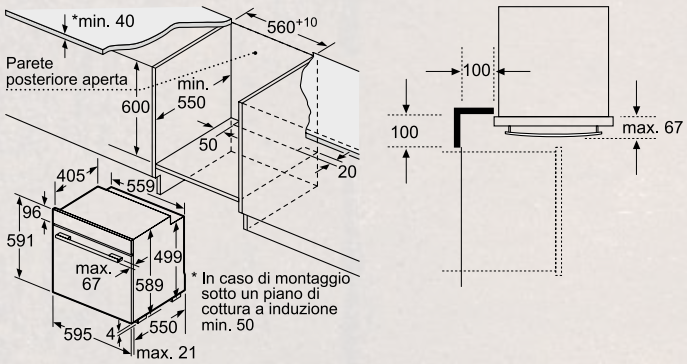


**B18P42N3**

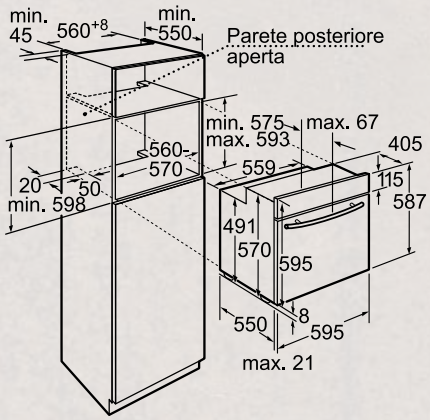


**B12M42N3FR**

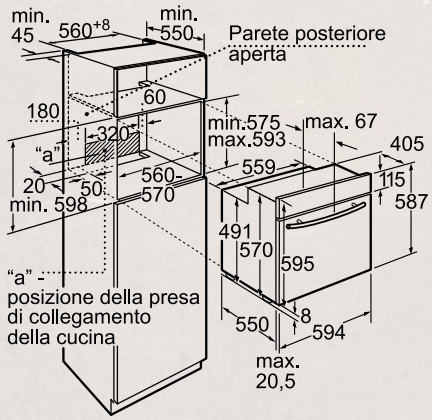


**B12M32N3EU**

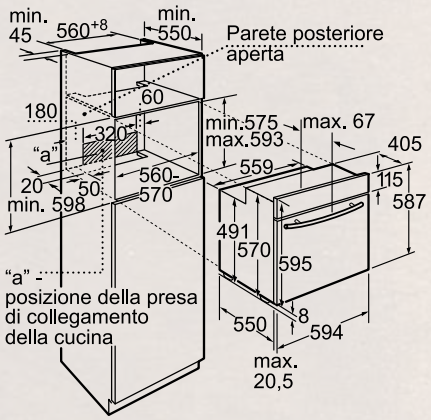


**B94M43N3**

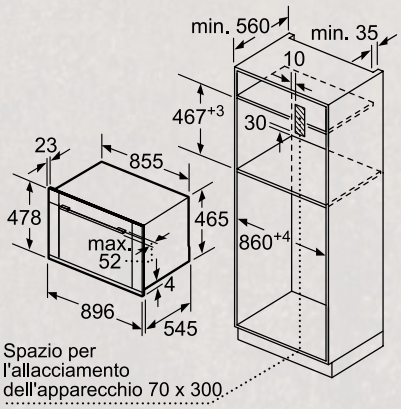


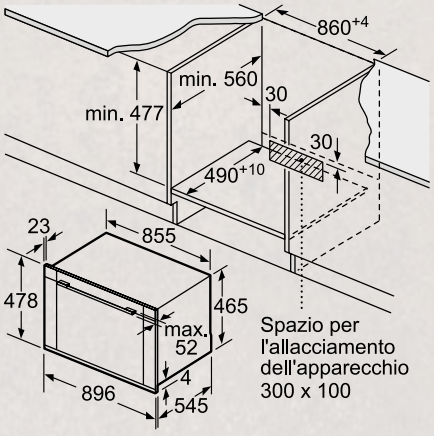

# GLI ACCESSORI SPECIALI PER I FORNI

Z12CB10A0
TEGLIA A PROVA DI PIROLISI

Z12CU10A0
LECCARDA MULTIFUNZIONE A PROVA DI PIROLISI

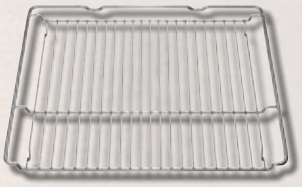

Z11CR10X0
GRIGLIA STANDARD

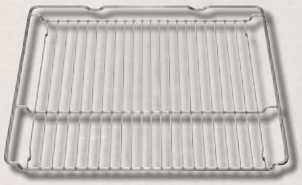

Z13CR10X0
GRIGLIA A PROVA DI VAPORE

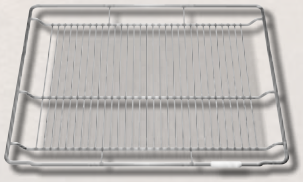

Z14CR10X0
GRIGLIA A PROVA DI MICROONDE

Z11AB10A0
TEGLIA ANTIADERENTE ADATTA PER VAPORE, MICROONDE E COTTURA CONVENZIONALE

Z11AU10A0
LECCARDA MULTIFUNZIONE ANTIADERENTE ADATTA PER VAPORE, MICROONDE E COTTURA CONVENZIONALE

Z12CM10A0
TEGLIA PER MOUSSAKA A PROVA DI PIROLISI

# GLI ACCESSORI SPECIALI PER I FORNI

Z11GU20X0
TEGLIA IN VETRO

Z19DD10X0
KIT A VAPORE

Z12CN10A0
TEGLIA PROFESSIONALE A PROVA DI PIROLISI

Z12CL10A0
COPERCHIO TEGLIA PROFESSIONALE

Z12CP10A0
TEGLIA ROTONDA PER PIZZA

Z13CU11X0
CONTENITORE PER COTTURA A VAPORE, FORATO, XL

Z13CU31X0
CONTENITORE PER COTTURA A VAPORE, FORATO, S

Z13CU30X0
CONTENITORE PER COTTURA A VAPORE, NON FORATO, S

Z13CU41X0
CONTENITORE PER COTTURA A VAPORE, FORATO, L
ADATTO ANCHE PER FORNI COMPATTI A VAPORE

Z13CU40X0
CONTENITORE PER COTTURA A VAPORE, NON FORATO, L
ADATTO ANCHE PER FORNI COMPATTI A VAPORE

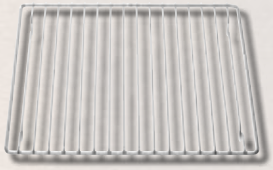

Z1664X3
GRIGLIA A PROVA DI VAPORE

Z1665X0
INSERTO GASTRONOMICO GN 1/3 IN PORCELLANA

Z1685X0
INSERTO GASTRONOMICO GN 2/3 IN PORCELLANA

Z11TC10X0
GUIDE COMFORTFLEX STANDARD/VARIOSTEAM, 1 LIVELLO

Z13TC10X0
GUIDE COMFORTFLEX PER FORNI FULLSTEAM, 1 LIVELLO

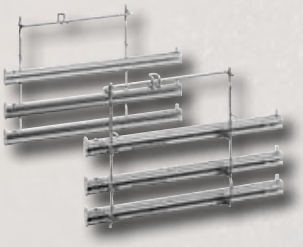

Z11TF36X0
GUIDE STANDARD/ VARIOSTEAM, 3 LIVELLI

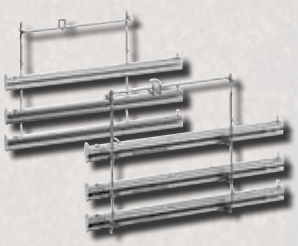

Z13TF36X0
GUIDE FULLSTEAM, 3 LIVELLI

# GLI ACCESSORI SPECIALI PER I FORNI

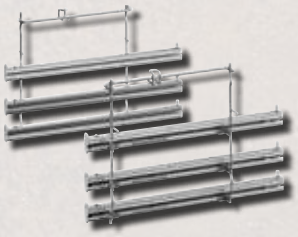

Z12TF36X0
GUIDE ADATTE ALLA PIROLISI, 3 LIVELLI

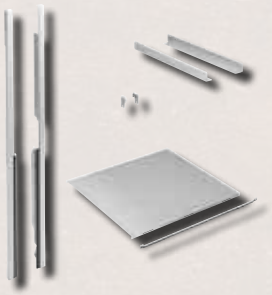

Z11SZ90X0
SEAMLESS COMBINATION 60+45 CM PER FORNI SLIDE & HIDE

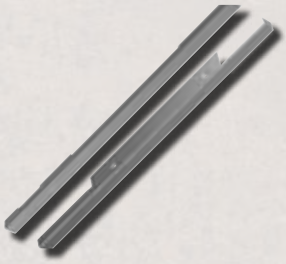

Z11SZ60X0
SEAMLESS COMBINATION 45+14 CM PER FORNI SLIDE & HIDE

Z11SZ80X0
SEAMLESS COMBINATION 60+29 CM PER FORNI SLIDE & HIDE

Z1742X2
SET GUIDE TELESCOPICHE CLOU® 3 LIVELLI, ESTRAZIONE PARZIALE

Z1913X0
PIASTRA PER COTTURA PANE E PIZZA

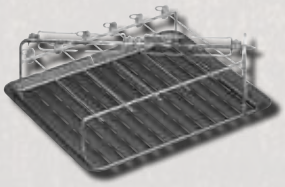

Z11CG10X0
SET BARBECUE

Z13CX62X0
SACCHETTI PER SOUS VIDE 180X280 MM, 100 PEZZI

Z13CX64X0
SACCHETTI PER SOUS VIDE 240X350 MM, 100 PEZZI

# INFORMAZIONI TECNICHE PER FORNI

| Modello | B88FT78N0 | B48FT68N1 | B58VT68N0 | B58CT64N0 |
|---|---|---|---|---|
| Tipologia | forno a vapore | forno a vapore | forno da incasso | forno da incasso |
| Colore | acciaio inox | acciaio inox | acciaio inox | acciaio inox |
| **Dimensioni e peso** | | | | |
| Peso netto (kg) | 37,00 | 44,00 | 47,00 | 44,00 |
| Profondità a porta aperta (mm) | 635 | 635 | 635 | 635 |
| Vano cottura (hxlxp in mm) | 355 x 480 x 415 | 355 x 480 x 415 | 357 x 480 x 415 | 357 x 480 x 415 |
| **Informazioni aggiuntive** | | | | |
| Parete posteriore catalitica | | | • | • |
| Pulsante informazioni | • | • | • | • |
| Spegnimento automatico di sicurezza | | | | |
| Controllo della temperatura in fase di riscaldamento | | | | |
| Classe di efficienza energetica* | A+ | A+ | A | A |
| Indice di efficienza energetica % (EEI cavity) | 81,2 | 81,2 | 87,1 | 87,1 |
| Consumo energetico per ciclo durante funzionamento convenzionale (kWh) | 0,87 | 0,87 | 0,90 | 0,90 |
| Consumo energetico per ciclo durante funzionamento ventilato (kWh) | 0,69 | 0,69 | 0,74 | 0,74 |
| Numero di cavità | 1 | 1 | 1 | 1 |
| Tipo di alimentazione | elettrica | elettrica | elettrica | elettrica |
| Volume cavità (l) | 71 | 71 | 71 | 71 |
| Assorbimento max. in pirolisi (kWh) | | | 4,80 | 4,80 |
| **Collegamenti elettrici** | | | | |
| Potenza max. assorbita (W) | 3600 | 3600 | 3650 | 3650 |
| Frequenza | 50; 60 | 60; 50 | 60; 50 | 60; 50 |
| Tensione (V) | 220-240 | 220-240 | 220-240 | 220-240 |
| **Sicurezza** | | | | |
| Certificati di omologazione | CE, VDE | CE, VDE | CE, VDE | CE, VDE |

| Modello | B48CT64N0 | B87CS34N0 | B47FS22N0 | B57CS24N0 |
|---|---|---|---|---|
| Tipologia | forno da incasso | forno da incasso | forno a vapore | forno da incasso |
| Colore | acciaio inox | acciaio inox | acciaio inox | acciaio inox |
| **Dimensioni e peso** | | | | |
| Peso netto (kg) | 39,00 | 39,00 | 42,00 | 42,00 |
| Profondità a porta aperta (mm) | 635 | 635 | 635 | 635 |
| Vano cottura (hxlxp in mm) | 357 x 480 x 415 | 357 x 480 x 415 | 355 x 480 x 415 | 357 x 480 x 415 |
| **Informazioni aggiuntive** | | | | |
| Parete posteriore catalitica | • | | | |
| Pulsante informazioni | • | • | • | • |
| Spegnimento automatico di sicurezza | | | | |
| Controllo della temperatura in fase di riscaldamento | | | | |
| Classe di efficienza energetica* | A | A | A+ | A |
| Indice di efficienza energetica % (EEI cavity) | 87,1 | 87,1 | 81,2 | 87,1 |
| Consumo energetico per ciclo durante funzionamento convenzionale (kWh) | 0,90 | 0,90 | 0,87 | 0,90 |
| Consumo energetico per ciclo durante funzionamento ventilato (kWh) | 0,74 | 0,74 | 0,69 | 0,74 |
| Numero di cavità | 1 | 1 | 1 | 1 |
| Tipo di alimentazione | elettrica | elettrica | elettrica | elettrica |
| Volume cavità (l) | 71 | 71 | 71 | 71 |
| Assorbimento max. in pirolisi (kWh) | | | | 4,80 |
| **Collegamenti elettrici** | | | | |
| Potenza max. assorbita (W) | 3650 | 3600 | 3650 | 3650 |
| Frequenza | 60; 50 | 50; 60 | 60; 50 | 60; 50 |
| Tensione (V) | 220-240 | 220-240 | 220-240 | 220-240 |
| **Sicurezza** | | | | |
| Certificati di omologazione | CE, VDE | CE, VDE | CE, VDE | CE, VDE |

*In accordo con Regolamento Delegato (EU) N. 65/2014

# INFORMAZIONI TECNICHE PER FORNI

| Modello | B47CS24N0 | B47VR22N0 | B57VS22N0 | B57CR22N0 |
|---|---|---|---|---|
| Tipologia | forno da incasso | forno da incasso | forno a vapore | forno da incasso |
| Colore | acciaio inox | acciaio inox | acciaio inox | acciaio inox |
| **Dimensioni e peso** | | | | |
| Peso netto (kg) | 38,00 | 40,00 | 44,00 | 41,00 |
| Profondità a porta aperta (mm) | 635 | 635 | 635 | 635 |
| Vano cottura (hxlxp in mm) | 357 x 480 x 415 | 357 x 480 x 415 | 357 x 480 x 415 | 357 x 480 x 415 |
| **Informazioni aggiuntive** | | | | |
| Parete posteriore catalitica | • | • | | |
| Pulsante informazioni | • | • | • | • |
| Spegnimento automatico di sicurezza | | | | |
| Controllo della temperatura in fase di riscaldamento | | | | |
| Classe di efficienza energetica* | A | A | A+ | A+ |
| Indice di efficienza energetica % (EEI cavity) | 87,1 | 81,2 | 81,2 | 81,2 |
| Consumo energetico per ciclo durante funzionamento convenzionale (kWh) | 0,90 | 0,87 | 0,87 | 0,87 |
| Consumo energetico per ciclo durante funzionamento ventilato (kWh) | 0,74 | 0,69 | 0,69 | 0,69 |
| Numero di cavità | 1 | 1 | 1 | 1 |
| Tipo di alimentazione | elettrica | elettrica | elettrica | elettrica |
| Volume cavità (l) | 71 | 71 | 71 | 71 |
| Assorbimento max. in pirolisi (kWh) | | | 4,80 | 4,80 |
| **Collegamenti elettrici** | | | | |
| Potenza max. assorbita (W) | 3650 | 3650 | 3650 | 3650 |
| Frequenza | 60; 50 | 60; 50 | 60; 50 | 60; 50 |
| Tensione (V) | 220-240 | 220-240 | 220-240 | 220-240 |
| **Sicurezza** | | | | |
| Certificati di omologazione | CE, VDE | CE, VDE | CE, VDE | CE, VDE |

| Modello | B47CR22N0 | B17VR22N1 | B27CR22N1 | B17CR22N1 |
|---|---|---|---|---|
| Tipologia | forno a vapore | forno a vapore | forno da incasso | forno da incasso |
| Colore | acciaio inox | acciaio inox | acciaio inox | acciaio inox |
| **Dimensioni e peso** | | | | |
| Peso netto (kg) | 36,00 | 39,00 | 38,00 | 35,00 |
| Profondità a porta aperta (mm) | 635 | 1040 | 1040 | 1040 |
| Vano cottura (hxlxp in mm) | 355 x 480 x 415 | 357 x 480 x 415 | 357 x 480 x 415 | 357 x 480 x 415 |
| **Informazioni aggiuntive** | | | | |
| Parete posteriore catalitica | • | • | | • |
| Pulsante informazioni | • | • | • | • |
| Spegnimento automatico di sicurezza | | | | |
| Controllo della temperatura in fase di riscaldamento | | | | |
| Classe di efficienza energetica* | A+ | A+ | A+ | A+ |
| Indice di efficienza energetica % (EEI cavity) | 81,2 | 81,2 | 81,2 | 81,2 |
| Consumo energetico per ciclo durante funzionamento convenzionale (kWh) | 0,87 | 0,87 | 0,87 | 0,87 |
| Consumo energetico per ciclo durante funzionamento ventilato (kWh) | 0,69 | 0,69 | 0,69 | 0,69 |
| Numero di cavità | 1 | 1 | 1 | 1 |
| Tipo di alimentazione | elettrica | elettrica | elettrica | elettrica |
| Volume cavità (l) | 71 | 71 | 71 | 71 |
| Assorbimento max. in pirolisi (kWh) | | | 4,80 | |
| **Collegamenti elettrici** | | | | |
| Potenza max. assorbita (W) | 3650 | 3650 | 3650 | 3650 |
| Frequenza | 60; 50 | 50; 60 | 60; 50 | 60; 50 |
| Tensione (V) | 220-240 | 220-240 | 220-240 | 220-240 |
| **Sicurezza** | | | | |
| Certificati di omologazione | CE, VDE | CE, VDE | CE, VDE | CE, VDE |

*In accordo con Regolamento Delegato (EU) N. 65/2014

| Modello | B44M42N5 | B15M42N5 | B14M42N5 | B18P42N3 |
|---|---|---|---|---|
| Tipologia | forno da incasso | forno da incasso | forno da incasso | forno da incasso |
| Colore | acciaio inox | acciaio inox | acciaio inox | acciaio inox |
| **Dimensioni e peso** | | | | |
| Peso netto (kg) | 35,00 | 35,00 | 33,00 | 36,00 |
| Profondità a porta aperta (mm) | 960 | 1019 | 1019 | 1015 |
| Vano cottura (hxlxp in mm) | 329 x 479 x 418 | 329 x 482 x 418 | 329 x 479 x 418 | 329x482x404 |
| **Informazioni aggiuntive** | | | | |
| Parete posteriore catalitica | | • | | |
| Pulsante informazioni | | | | |
| Spegnimento automatico di sicurezza | | | | |
| Controllo della temperatura in fase di riscaldamento | | | | |
| Classe di efficienza energetica* | A | A | A | A |
| Indice di efficienza energetica % (EEI cavity) | | | | 101,2 |
| Consumo energetico per ciclo durante funzionamento convenzionale (kWh) | 0,89 | 0,89 | 0,89 | 0,92 |
| Consumo energetico per ciclo durante funzionamento ventilato (kWh) | 0,79 | 0,79 | 0,79 | 0,82 |
| Numero di cavità | 1 | 1 | 1 | 1 |
| Tipo di alimentazione | elettrica | elettrica | elettrica | elettrica |
| Volume cavità (l) | 66 | 66 | 66 | 63 |
| Assorbimento max. in pirolisi (kWh) | | | | 4,70 |
| **Collegamenti elettrici** | | | | |
| Potenza max. assorbita (W) | 3500 | 3680 | 3500 | 3650 |
| Frequenza | 50 | 50 | 50 | 60; 50 |
| Tensione (V) | 220-230 | 220-230 | 220-230 | 220-240 |
| **Sicurezza** | | | | |
| Certificati di omologazione | CE, VDE | CE, VDE | CE, VDE | CE, VDE |

| Modello | B12M42N3FR | B12M32N3EU | B94M43N3 |
|---|---|---|---|
| Tipologia | forno da incasso | forno da incasso | forno a vapore |
| Colore | acciaio inox | acciaio inox | acciaio inox |
| **Dimensioni e peso** | | | |
| Peso netto (kg) | 30,00 | 29,00 | 46,00 |
| Profondità a porta aperta (mm) | 1019 | 1019 | 980 |
| Vano cottura (hxlxp in mm) | 329x482x418 | 329x420x418 | 308 x 615 x 405 |
| **Informazioni aggiuntive** | | | |
| Parete posteriore catalitica | • | | |
| Pulsante informazioni | | | |
| Spegnimento automatico di sicurezza | | | |
| Controllo della temperatura in fase di riscaldamento | | | |
| Classe di efficienza energetica* | A | A | A |
| Indice di efficienza energetica % (EEI cavity) | 101,2 | 101,2 | 103,4 |
| Consumo energetico per ciclo durante funzionamento convenzionale (kWh) | 0,96 | 0,96 | 1,25 |
| Consumo energetico per ciclo durante funzionamento ventilato (kWh) | 0,84 | 0,84 | 0,90 |
| Numero di cavità | 1 | 1 | 1 |
| Tipo di alimentazione | elettrica | elettrica | elettrica |
| Volume cavità (l) | 66 | 66 | 77 |
| Assorbimento max. in pirolisi (kWh) | | | |
| **Collegamenti elettrici** | | | |
| Potenza max. assorbita (W) | 3680 | 2800 | 3000 |
| Frequenza | 50 | 50 | 50; 60 |
| Tensione (V) | 220-230 | 220-230 | 220-240 |
| **Sicurezza** | | | |
| Certificati di omologazione | CE, VDE | CE, VDE | CE |

*In accordo con Regolamento Delegato (EU) N. 65/2014

# SONO COMPATTI MA DANNO TANTO SPAZIO ALLA TUA PERSONALITÀ

# FORNI COMPATTI, MICROONDE E MACCHINA DEL CAFFÈ

Grandi elettrodomestici dalle piccole dimensioni.

Compatti, funzionali e potenti. Ti offrono il meglio, esattamente come i loro fratelli più grandi, occupando meno spazio. FullSteam, ComfortFlex, Display TouchControl e la sonda MultiPoint trasformano questi factotum nei piccoli ma grandi protagonisti della gamma NEFF.

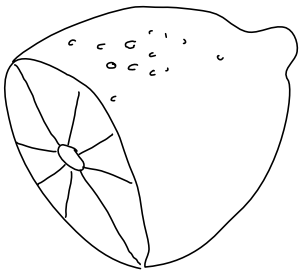

# I 5 INGREDIENTI CHIAVE DEI COMPATTI NEFF

1. Forni compatti, cassetto sous-vide, cassetti scaldavivande, macchina automatica per il caffè: puoi realizzare tanti diversi abbinamenti per soddisfare ogni tuo desiderio.

2. Materiali pregiati e dettagli raffinati creano una armonia di linee e forme in cucina.

3. La combinazione del forno FullSteam con il nuovo cassetto sous-vide permette di avere a disposizione, anche in dimensioni compatte, tutti i vantaggi di un sistema di slowcooking.

4. L'introduzione di tecnologie innovative, come la funzione sous-vide, il forno FullSteam o VarioSteam, li rende all'altezza di qualunque esigenza e situazione.

5. La nuova soluzione estetica proposta da NEFF grazie alla SeamLess Combination permette di unire più elementi della gamma per creare un tutt'uno armonico.

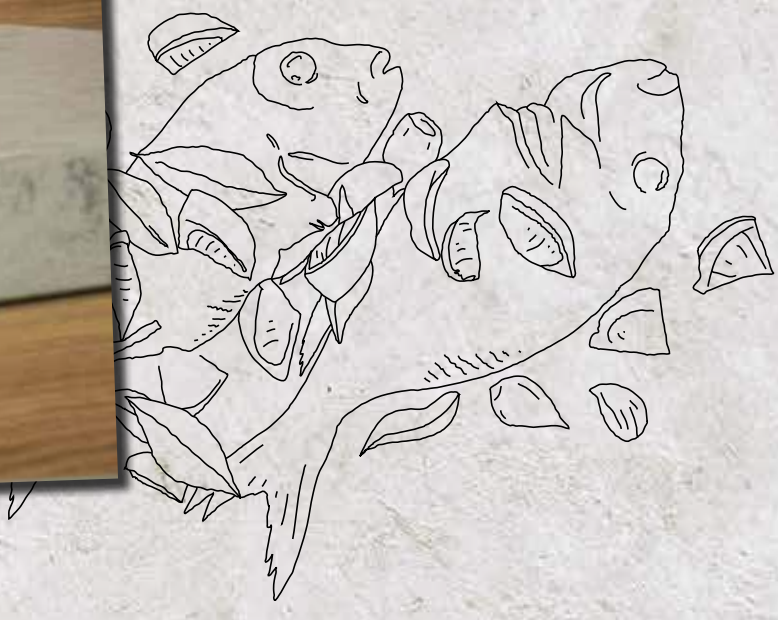

# COLLEZIONE 45 CM

## NEFF rende grande anche gli spazi più piccoli

I forni compatti NEFF, in soli 45 cm di altezza offrono le prestazioni e le funzioni dei forni NEFF da 60 cm. La soluzione ideale per chi ha poco spazio.

Da oggi anche la tecnologia e le prestazioni dei forni FullSteam e VarioSteam® sono disponibili in soli 45 cm. VarioSteam® permette di cucinare con il sistema CircoTherm® aggiungendo il vapore a diverse intensità a seconda del piatto da preparare. FullSteam, in più, permette di cucinare anche con vapore al 100%.

Il frontalino comandi estraibile che nasconde il serbatoio dell'acqua consente di aggiungere acqua, all'occorrenza, senza dover aprire la porta del forno e quindi senza disperdere calore. In più, il sistema idraulico a due pompe garantisce che l'acqua utilizzata sia sempre fresca e pulita.

# SOUS-VIDE

## Per esplorare nuovi orizzonti di sapore

Il sistema di cottura sotto vuoto si prende cura di ogni sapore grazie ad una temperatura bassa e costante. Ma c'è di più: ogni ingrediente mantiene il suo vero sapore e la sua vera consistenza.

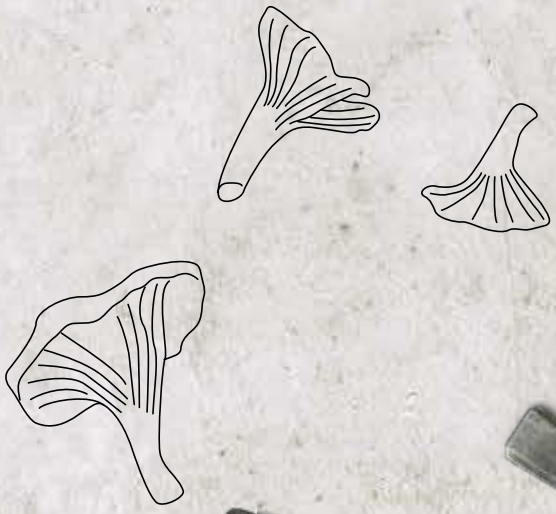

VAPORE

## VAPORE AL 100%.

Per coloro che desiderano sfruttare le potenzialità del vapore, NEFF propone i modelli 100% vapore.

VARIO STEAM®

## DELICATEZZA A TUTTA VELOCITÀ.

A tutti i vantaggi del sistema VarioSteam® oggi si unisce anche la velocità delle microonde, per cucinare senza limiti.

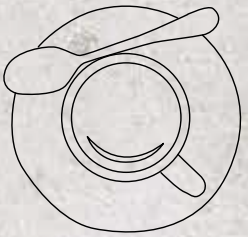

## UN CAFFÈ SPECIALE.

Un cappuccino eccellente, uno squisito latte macchiato o un caffelatte. Con la macchina per il caffè NEFF OneTouch basta premere un solo tasto. Comoda e sicura, grazie all'innovativo sistema NEFF, crea una schiuma di latte compatta e soda. Una volta scelta la miscela preferita per il tuo caffelatte, puoi persino memorizzarla.

## CASSETTI SCALDAVIVANDE.

Ideali per preriscaldare tazze e piatti o per mantenere in caldo i cibi fino a 80°C. I cassetti scaldavivande sono disponibili in due altezze: 14 e 29 cm, con o senza maniglia con sistema Push&Pull.

# VIA LIBERA ALLA TUA CREATIVITÀ

## Cucinare senza limiti

Con l'esclusivo sistema SeamLess di NEFF la combinazione di più apparecchi raggiunge la sua più alta espressione. Per ottenere un'armonia perfetta di preferenze culinarie ed estetiche... una vera cucina a tuo gusto e misura!

### UNA COMPOSIZIONE ALL'ALTEZZA.

La colonna composta da microonde e forno FullSteam è perfetta per ogni cucina

### PER GRANDI SPAZI.

Quando in cucina non hai problemi di spazio, la combinazione di forno FullSteam, compatto da 45 e cassetto scaldavivande o sous-vide è il massimo.

## “SEAMLESS” È SINONIMO DI PERFEZIONE.

Qualunque composizione a colonna da 60, 90 o 105 cm di altezza risulta perfetta grazie ai nuovi accessori per la combinazione SeamLess. Ecco le possibili combinazioni:

Forno compatto da 45 cm + cassetto scaldavivande o sous-vide da 14 cm

Forno da 60 cm con porta a scomparsa Slide&Hide + cassetto scaldavivande da 29 cm

Forno compatto da 45 cm + forno da 60 cm con porta a scomparsa Slide&Hide

## IN LINEA CON QUALUNQUE NECESSITÀ.

Quando vuoi che la tua cucina rifletta la tua personalità, la combinazione orizzontale di apparecchi da 45 cm, come ad esempio il forno multifunzione da 45 cm, la macchina automatica per il caffè ed il forno compatto a vapore, con i rispettivi cassetti scaldavivande o sous-vide è il massimo.

## LI VOGLIO TUTTI!

Le due combinazioni SeamLess con forno compatto + cassetto scaldavivande e macchina automatica per il caffè + cassetto scaldavivande, risultano perfette affianco a due forni da 60 cm, installati singolarmente.

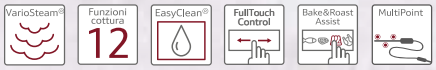

## C18QT27N0

EAN 4242004182351

### FORNO COMBINATO MICROONDE CON FUNZIONE VARIOSTEAM

**Caratteristiche principali**

- Temperatura da 30 °C a 300 °C
- Porta a ribalta, chiusura ammortizzata SoftHinge, apertura ammortizzata SoftHinge
- Potenza Max: 900 W; 5 livelli di potenza per le microonde (90 W, 180 W, 360 W, 600 W, 900 W) con tecnologia Inverter
- Volume cavità: 45 l
- Capacità serbatoio: 1 l
- Ecolyse: parete posteriore
- Sistema di pulizia EasyClean
- Cavità con supporti per ripiano telescopico ad 1 livello
- Nuovo interno porta piatto

**Sistema di controllo**

- Display TFT a colori da 14 cm FullTouch
- Forno compatto combinato a microonde con con 12 programmi di cottura: Aria Calda, CircoTherm Eco, Riscaldamento superiore e inferiore, Riscaldamento superiore e inferiore Eco, Grill ventilato, Grill a superficie grande, Grill a superficie piccola, Funzione Pizza, Riscaldamento inferiore, Cottura delicata, Preriscaldare, Mantenere in caldo
- Ulteriori funzioni presenti grazie alla combinazione con vapore: Rigenerazione cibi, Lievitazione
- Bake&Roast Assist, Programmi preimpostati
- Numero programmi automatici: 32
- Termosonda a 3 punti di rilevazione termica
- EasyClock: orologio elettronico con timer e programmatore
- Riscaldamento rapido
- Pulsante informazioni
- Sicurezza bambini
  Interruttore di sicurezza, Spia di calore residuo, Tasto d'avvio, Interruttore di contatto porta

**Altre caratteristiche**

- Illuminazione a LED, Pulsante ON / OFF
- 1 x Teglia da forno smaltata, 1 x Griglia combinata, 1 x Leccarda universale smaltata
- Lunghezza cavo alimentazione: 150 cm
- Potenza max. assorbita (elettr.): 3.6 kW

## C88FT28N0

EAN 4242004213970

### FORNO COMPATTO COMBINATO A VAPORE FULLSTEAM

**Caratteristiche principali**

- Maniglia a scomparsa
- Temperatura da 40 °C a 250 °C
- Porta a ribalta, chiusura ammortizzata SoftHinge, apertura ammortizzata SoftHinge
- Volume cavità: 47 l
- Capacità serbatoio: 1 l
- Ecolyse: parete posteriore
- Sistema di pulizia EasyClean
- Guide telescopiche, 1 guida telescopica ComfortFlex inclusa, con funzione d'arresto

**Sistema di controllo**

- Display TFT a colori da 14 cm FullTouch
- 13 programmi di cottura: CircoTherm, CircoTherm Eco, Riscaldamento superiore e inferiore, Riscaldamento superiore e inferiore Eco, Grill ventilato, Grill a superficie grande, Grill a superficie piccola, Funzione Pizza, Funzione pane, Riscaldamento inferiore, Cottura delicata, Preriscaldare, Mantenere in caldo
- Ulteriori funzioni presenti grazie alla combinazione con vapore: Cottura a vapore, Rigenerazione cibi, Levitazione, Scongelamento, Sous Vide
- Temperatura suggerita, Temperatura reale, Raggiungimento temperatura, Programmi automatici, Modalità Sabbath
- Fuzioni addizionali: Programma di decalcificazione, Rigenerarazione cibi, Funzione asciugatura
- Bake&Roast Assist, Programmi preimpostati
- Numero programmi automatici: 38
- Riscaldamento rapido
- Sicurezza bambini
  Interruttore di sicurezza, Spia di calore residuo, Tasto d'avvio, Interruttore di contatto porta

**Altre caratteristiche**

- Tutto vetro top
- 1 x Vassoio vapore, forato, misura S, 1 x Vassoio vapore, forato, misura XL, 1 x Vassoio vapore, non forato, misura S, 1 x Griglia, 1 x Spugna, 1 x Leccarda universale smaltata
- Lunghezza cavo alimentazione: 150 cm

**Etichetta energetica**

- Classe di efficienza energetica (acc. EU Nr. 65/2014): A+
- Consumo energetico per ciclo durante funzionamento convenzionale: 0.73 kWh
- Consumo energetico per ciclo durante funzionamento ventilato: 0.61 kWh
- Volume della cavità: 47 l

**Guide abbinabili**

- Z13TC10X0 - Guide ComfortFlex FullSteam, 1 livello

## C87FS32N0

EAN 4242004213956

FORNO COMPATTO COMBINATO A VAPORE FULLSTEAM

**Caratteristiche principali**

- Maniglia a scomparsa
- Temperatura da 40 °C a 250 °C
- Porta a ribalta, chiusura ammortizzata SoftHinge, apertura ammortizzata SoftHinge
- Volume cavità: 47 l
- Capacità serbatoio: 1 l
- Ecolyse: parete posteriore, soffitto, pareti laterale
- Programma di pulizia ecoClean, BaseClean

**Sistema di controllo**

- Display a colori da 10 cm con ShiftControl
- 12 programmi di cottura: CircoTherm, CircoTherm Eco, Riscaldamento superiore e inferiore, Riscaldamento superiore e inferiore Eco, Grill ventilato, Grill a superficie grande, Grill a superficie piccola, Funzione Pizza, Funzione pane, Riscaldamento inferiore, Cottura delicata, Mantenere in caldo
- Ulteriori funzioni presenti grazie alla combinazione con vapore: Vapore 100%, Rigenerazione cibi, Levitazione, Scongelamento
- Temperatura suggerita, Temperatura reale, Raggiungimento temperatura, Programmi automatici, Modalità Sabbath
- Fuzioni addizionali: Programma di decalcificazione, Rigenerarazione cibi, Funzione asciugatura
- Bake&Roast Assist, Programmi preimpostati
- Numero programmi automatici: 38
- Riscaldamento rapido
- Sicurezza bambini
  Interruttore di sicurezza, Spia di calore residuo, Tasto d'avvio, Interruttore di contatto porta

**Altre caratteristiche**

- Interno porta piatto: possibilità di utilizzo come piano d'appoggio e facile pulizia
- 1 x Vassoio vapore, forato, misura S, 1 x Vassoio vapore, forato, misura XL, 1 x Vassoio vapore, non forato, misura S, 1 x Griglia, 1 x Leccarda universale smaltata
- Lunghezza cavo alimentazione: 150 cm

**Etichetta energetica**

- Classe di efficienza energetica (acc. EU Nr. 65/2014): A+
- Consumo energetico per ciclo durante funzionamento convenzionale: 0.73 kWh
- Consumo energetico per ciclo durante funzionamento ventilato: 0.61 kWh
- Volume della cavità: 47 l

**Guide abbinabili**

- Z13TC10X0 - Guide ComfortFlex FullSteam, 1 livello
- Z13TC14X0 - Supporto per Z13TC10X0

## C18FT48N1

EAN 4242004214137

FORNO COMPATTO COMBINATO A VAPORE FULLSTEAM

**Caratteristiche principali**

- Temperatura da 40 °C a 250 °C
- Porta a ribalta, chiusura ammortizzata SoftHinge, apertura ammortizzata SoftHinge
- Volume cavità: 47 l
- Capacità serbatoio: 1 l
- Ecolyse: parete posteriore
- Sistema di pulizia EasyClean
- Guide telescopiche, 1 guida telescopica ComfortFlex inclusa, con funzione d'arresto

**Sistema di controllo**

- Display TFT a colori da 14 cm FullTouch
- 13 programmi di cottura: CircoTherm, CircoTherm Eco, Riscaldamento superiore e inferiore, Riscaldamento superiore e inferiore Eco, Grill ventilato, Grill a superficie grande, Grill a superficie piccola, Funzione Pizza, Funzione pane, Riscaldamento inferiore, Cottura delicata, Preriscaldare, Mantenere in caldo
- Ulteriori funzioni presenti grazie alla combinazione con vapore: Vapore 100%, Rigenerazione cibi, Levitazione, Scongelamento, Sous Vide
- Temperatura suggerita, Temperatura reale, Raggiungimento temperatura, Programmi automatici, Modalità Sabbath
- Fuzioni addizionali: Programma di decalcificazione, Rigenerarazione cibi, Funzione asciugatura
- Bake&Roast Assist, Programmi preimpostati
- Numero programmi automatici: 38
- Riscaldamento rapido
- Sicurezza bambini
  Interruttore di sicurezza, Spia di calore residuo, Tasto d'avvio, Interruttore di contatto porta

**Altre caratteristiche**

- Interno porta piatto: possibilità di utilizzo come piano d'appoggio e facile pulizia
- Illuminazione a LED, Pulsante ON / OFF
- 1 x Vassoio vapore, forato, misura S, 1 x Vassoio vapore, forato, misura XL, 1 x Vassoio vapore, non forato, misura S, 1 x Griglia, 1 x Spugna, 1 x Leccarda universale smaltata
- Lunghezza cavo alimentazione: 150 cm

**Etichetta energetica**

- Classe di efficienza energetica (acc. EU Nr. 65/2014): A+
- Consumo energetico per ciclo durante funzionamento convenzionale: 0.73 kWh
- Consumo energetico per ciclo durante funzionamento ventilato: 0.61 kWh
- Volume della cavità: 47 l

**Guide abbinabili**

- Z13TC10X0 - Guide ComfortFlex FullSteam, 1 livello

## C18MT27N0

EAN 4242004182306

FORNO COMPATTO COMBINATO A MICROONDE

**Caratteristiche principali**

- Temperatura da 30 °C a 300 °C
- Porta a ribalta, chiusura ammortizzata SoftHinge, apertura ammortizzata SoftHinge
- Potenza Max: 900 W; 5 livelli di potenza per le microonde (90 W, 180 W, 360 W, 600 W, 900 W) con tecnologia Inverter
- Volume cavità: 45 l
- Ecolyse: parete posteriore
- Sistema di pulizia EasyClean
- Cavità con supporti per ripiano telescopico ad 1 livello
- Nuovo interno porta piatto

**Sistema di controllo**

- Display TFT a colori da 14 cm FullTouch
- Forno compatto combinato a microonde con con 13 programmi di cottura: Aria Calda, CircoTherm Eco, Riscaldamento superiore e inferiore, Riscaldamento superiore e inferiore Eco, Grill ventilato, Grill a superficie grande, Grill a superficie piccola, Funzione Pizza, Riscaldamento inferiore, Cottura delicata, Lievitazione, Preriscaldare, Mantenere in caldo
- Bake&Roast Assist, Programmi preimpostati
- Numero programmi automatici: 14
- Termosonda a 3 punti di rilevazione termica
- EasyClock: orologio elettronico con timer e programmatore
- Riscaldamento rapido
- Pulsante informazioni
- Sicurezza bambini
  Interruttore di sicurezza, Spia di calore residuo, Tasto d'avvio, Interruttore di contatto porta

**Altre caratteristiche**

- Illuminazione a LED, Pulsante ON / OFF
- 1 x Teglia da forno smaltata, 1 x Griglia combinata, 1 x Leccarda universale smaltata
- Lunghezza cavo alimentazione: 150 cm
- Potenza max. assorbita (elettr.): 3.6 kW

## C17FS42N0

EAN 4242004182146

FORNO COMPATTO COMBINATO A VAPORE FULLSTEAM

**Caratteristiche principali**

- Maniglia ergonomica SLIDE®
- Temperatura da 40 °C a 250 °C
- Porta a ribalta, chiusura ammortizzata SoftHinge, apertura ammortizzata SoftHinge
- Volume cavità: 47 l
- Ecolyse: parete posteriore
- Capacità serbatoio: 1 l
- Sistema di pulizia EasyClean
- Guida telescopica aggiungibile come accessorio

**Sistema di controllo**

- Display a colori da 10 cm con ShiftControl
- Forno compatto combinato a vapore con con 12 programmi di cottura: CircoTherm, CircoTherm Eco, Riscaldamento superiore e inferiore, Riscaldamento superiore e inferiore Eco, Grill ventilato, Grill a superficie grande, Grill a superficie piccola, Funzione Pizza, Funzione pane, Riscaldamento inferiore, Cottura delicata, Mantenere in caldo
- Ulteriori funzioni presenti grazie alla combinazione con vapore: Cottura a vapore, Rigenerazione cibi, Lievitazione, Scongelamento
- Bake&Roast Assist, Programmi preimpostati
- Numero programmi automatici: 38
- EasyClock: orologio elettronico con timer e programmatore
- Riscaldamento rapido
- Pulsante informazioni
- Sicurezza bambini
  Interruttore di sicurezza, Spia di calore residuo, Tasto d'avvio, Interruttore di contatto porta

**Altre caratteristiche**

- Interno porta piatto: possibilità di utilizzo come piano d'appoggio e facile pulizia
- Illuminazione a LED, Pulsante ON / OFF
- 1 x Vassoio vapore, forato, misura S, 1 x Vassoio vapore, forato, misura XL, 1 x Vassoio vapore, non forato, misura S, 1 x Griglia, 1 x Leccarda universale smaltata
- Lunghezza cavo alimentazione: 150 cm
- Potenza max. assorbita (elettr.): 3.3 kW

**Etichetta energetica**

- Classe di efficienza energetica (acc. EU Nr. 65/2014): A+
- Consumo energetico per ciclo durante funzionamento convenzionale: 0.73 kWh
- Consumo energetico per ciclo durante funzionamento ventilato: 0.61 kWh
- Volume della cavità: 47 l

**Guide abbinabili**

- Z13TC10X0 - Guide ComfortFlex FullSteam, 1 livello
- Z13TC14X0 - Supporto con giuda ComfortFlex abbinabile anche a Z13TC10X0

Funzioni cottura 12 | EasyClean® | ShiftControl | Bake&Roast Assist

FullSteam | Funzioni cottura 5 | ShiftControl

## C17MS22N0

EAN 4242004182184

FORNO COMPATTO COMBINATO A MICROONDE

**Caratteristiche principali**

- Temperatura da 30 °C a 300 °C
- Porta a ribalta, chiusura ammortizzata SoftHinge, apertura ammortizzata SoftHinge
- Potenza Max: 900 W; 5 livelli di potenza per le microonde (90 W, 180 W, 360 W, 600 W, 900 W) con tecnologia Inverter
- Volume cavità: 45 l
- Ecolyse: parete posteriore
- Sistema di pulizia EasyClean
- Cavità con insenatura per griglie, griglia telescopica aggiungibile come accessorio
- Nuovo interno porta piatto

**Sistema di controllo**

- Display a colori da 10 cm con ShiftControl
- Forno compatto combinato a vapore con con 12 programmi di cottura: Aria Calda, CircoTherm Eco, Riscaldamento superiore e inferiore, Riscaldamento superiore e inferiore Eco, Grill ventilato, Grill a superficie grande, Grill a superficie piccola, Funzione Pizza, Riscaldamento inferiore, Cottura delicata, Lievitazione, Preriscaldare
- Bake&Roast Assist, Programmi preimpostati
- Numero programmi automatici: 14
- EasyClock: orologio elettronico con timer e programmatore
- Riscaldamento rapido
- Pulsante informazioni
- Sicurezza bambini
  Interruttore di sicurezza, Spia di calore residuo, Tasto d'avvio, Interruttore di contatto porta

**Altre caratteristiche**

- Illuminazione a LED, Pulsante ON / OFF
- 1 x Griglia combinata, 1 x Leccarda universale smaltata
- Lunghezza cavo alimentazione: 150 cm
- Potenza max. assorbita (elettr.): 3.6 kW

## C17DR02N1

EAN 4242004214120

FORNO COMPATTO A VAPORE FULLSTEAM

**Caratteristiche principali**

- Temperatura da 30 °C a 100 °C
- Porta a ribalta, chiusura ammortizzata SoftHinge, apertura ammortizzata SoftHinge
- Volume cavità: 38 l
- Ecolyse: parete posteriore
- Capacità serbatoio: 1.3 l
- Guida telescopica non aggiungibile

**Sistema di controllo**

- Display a colori da 6 cm con ShiftControl
- Forno compatto a vapore con con 5 programmi di cottura: Cottura a vapore, Rigenerazione cibi, Lievitazione, Scongelamento, Sous Vide
- Temperatura suggerita, Temperatura reale, Raggiungimento temperatura, Programmi automatici
- Fuzioni addizionali: Programma di decalcificazione, Rigenerarazione cibi
- Programmi preimpostati
- Numero programmi automatici: 20
- Riscaldamento rapido
- Sicurezza bambini
  Interruttore di sicurezza, Spia di calore residuo, Tasto d'avvio, Interruttore di contatto porta

**Altre caratteristiche**

- Interno porta piatto: possibilità di utilizzo come piano d'appoggio e facile pulizia
- 1 x Vassoio vapore, forato, misura L, 1 x Vassoio vapore, non forato, misura L, 1 x Spugna
- Lunghezza cavo alimentazione: 150 cm

Energy A+

due uno

Funzioni cottura 6 | ShiftControl

Funzioni cottura 12 | CircoTherm® | ShiftControl | EasyClean®

## C17MR02N0

EAN 4242004182160

FORNO COMPATTO COMBINATO A MICROONDE

**Caratteristiche principali**

- Porta a ribalta, chiusura ammortizzata SoftHinge, apertura ammortizzata SoftHinge
- Potenza Max: 900 W; 5 livelli di potenza per le microonde (90 W, 180 W, 360 W, 600 W, 900 W) con tecnologia Inverter
- Volume cavità: 45 l
- Guida telescopica non aggiungibile
- Nuovo interno porta piatto

**Sistema di controllo**

- Display TFT a colori da 6 cm con ShiftControl
- Forno compatto combinato a microonde con con 6 programmi di cottura: Aria Calda, CircoTherm Eco, Grill ventilato, Grill a superficie grande, Grill a superficie piccola, Preriscaldare
- Numero programmi automatici: 14
- EasyClock: orologio elettronico con timer e programmatore
- Riscaldamento rapido
- Pulsante informazioni
- Sicurezza bambini
  Interruttore di sicurezza, Spia di calore residuo, Tasto d'avvio, Interruttore di contatto porta

**Altre caratteristiche**

- Illuminazione a LED, Pulsante ON / OFF
- 1 x Griglia combinata, 1 x Leccarda universale smaltata
- Lunghezza cavo alimentazione: 150 cm
- Potenza max. assorbita (elettr.): 3.6 kW

## C17CR22N0

EAN 4242004182498

FORNO COMPATTO PORTA A RIBALTA

**Caratteristiche principali**

- Temperatura da 40 °C a 275 °C
- Porta a ribalta, chiusura ammortizzata SoftHinge, apertura ammortizzata SoftHinge
- Volume cavità: 47 l
- Ecolyse: parete posteriore
- Sistema di pulizia EasyClean
- Guida telescopica aggiungibile come accessorio

**Sistema di controllo**

- Display a colori da 6 cm con ShiftControl
- Forno compatto combinato a vapore con con 12 programmi di cottura: CircoTherm, CircoTherm Eco, Riscaldamento superiore e inferiore, Riscaldamento superiore e inferiore Eco, Grill ventilato, Grill a superficie grande, Grill a superficie piccola, Funzione Pizza, Funzione pane, Riscaldamento inferiore, Cottura delicata, Lievitazione
- EasyClock: orologio elettronico con timer e programmatore
- Riscaldamento rapido
- Pulsante informazioni
- Sicurezza bambini
  Interruttore di sicurezza, Spia di calore residuo, Tasto d'avvio, Interruttore di contatto porta

**Altre caratteristiche**

- Interno porta piatto: possibilità di utilizzo come piano d'appoggio e facile pulizia
- Illuminazione a LED, Pulsante ON / OFF
- 1 x Griglia combinata, 1 x Leccarda universale smaltata
- Lunghezza cavo alimentazione: 150 cm
- Potenza max. assorbita (elettr.): 2.99 kW

**Etichetta energetica**

- Classe di efficienza energetica (acc. EU Nr. 65/2014): A+
- Consumo energetico per ciclo durante funzionamento convenzionale: 0.73 kWh
- Consumo energetico per ciclo durante funzionamento ventilato: 0.61 kWh
- Volume della cavità: 47 l

**Guide abbinabili**

- Z11TC10X0 - Guide ComfortFlex Standard, 1 livello
- Z11TC14X0 - Supporto a 3 livelli con guida Comfortflex 1 livello inclusa

45 ShiftControl

Funzioni cottura 2 ShiftControl

## C17UR02N0

EAN 4242004207016

MICROONDE DA INCASSO PORTA A RIBALTA

**Caratteristiche principali**

- Porta a ribalta
- Potenza Max: 900 W; 5 livelli di potenza per le microonde (90 W, 180 W, 360 W, 600 W, 900 W) con tecnologia Inverter
- Volume cavità: 36 l

**Sistema di controllo**

- Display TFT a colori da 6 cm con ShiftControl
- Numero programmi automatici: 7

**Altre caratteristiche**

- Illuminazione a LED
- 1 x Contenitore in vetro
- Lunghezza cavo alimentazione: 150 cm
- Potenza max. assorbita (elettr.): 1.22w kW

## C17GR01N0

EAN 4242004184522

MICROONDE DA INCASSO CERNIERA A DESTRA

**Caratteristiche principali**

- Porta a bandiera con cerniera a destra
- Potenza Max: 900 W; 5 livelli di potenza per le microonde (90 W, 180 W, 360 W, 600 W, 900 W) con tecnologia Inverter
- Volume cavità: 21 l

**Sistema di controllo**

- Display TFT a colori da 6 cm con ShiftControl
- Funzione combinata grill e microonde in 3 stadi di potenza 360/180/90 W
- Numero programmi automatici: 10
- Microonde da incasso con 2 funzioni di cottura: Microonde, Grill al quarzo variabile
- Pulsante informazioni
- Pulsante di apertura
- Tasto d'avvio

**Altre caratteristiche**

- Illuminazione a LED
- 1 x Teglia in vetro, 1 x Griglia
- Lunghezza cavo alimentazione: 150 cm
- Potenza max. assorbita (elettr.): 1.99 kW

Funzioni cottura 2 | ShiftControl

## C17GR00N0
EAN 4242004184201

MICROONDE DA INCASSO CERNIERA A SINISTRA

**Caratteristiche principali**
- Porta a bandiera con cerniera a sinistra
- Potenza Max: 900 W; 5 livelli di potenza per le microonde (90 W, 180 W, 360 W, 600 W, 900 W) con tecnologia Inverter
- Volume cavità: 21 l

**Sistema di controllo**
- Display TFT a colori da 6 cm con ShiftControl
- Funzione combinata grill e microonde in 3 stadi di potenza 360/180/90 W
- Numero programmi automatici: 10
- Microonde da incasso con 2 funzioni di cottura: Microonde, Grill al quarzo variabile
- Pulsante informazioni
- Pulsante di apertura
- Tasto d'avvio

**Altre caratteristiche**
- Illuminazione a LED
- 1 x Teglia in vetro, 1 x Griglia
- Lunghezza cavo alimentazione: 150 cm
- Potenza max. assorbita (elettr.): 1.99 kW

## H12GE60N0
EAN 4242004177579

MICROONDE DA INCASSO IN ACCIAIO INOX

**Caratteristiche principali**
- Adatto all'inserimento in un mobile a colonna
- Porta a bandiera con cerniera a sinistra
- Forno con Microonde da incasso 900 W
- Vano cottura acciaio inox da 25 l
- Piatto girevole in vetro da 31,5 cm

**Sistema di controllo**
- Easy to use con manopole push pull e pulsanti
- EasyClock: orologio elettronico con indicazione dei tempi di cottura
- Grill 1200 W
- Microonde da 900 W in 5 stadi di potenza: 900 W, 600 W, 360 W, 180 W, 90 W
- Funzione combinata grill e microonde in 3 stadi di potenza 360/180/90 W
- Programmi automatici: 8
- 3 programmi di cottura
- 4 programmi di scongelamento
- 8 programmi combinati
- Funzione memory

**Altre caratteristiche**
- Illuminazione interna
- 1 x Griglia
- Cavo di alimentazione elettrica con spina Schuko. Lunghezza 130 cm
- Potenza max. assorbita (elettr.): 1.45 kW

## H12WE60N0

EAN 4242004177524

MICROONDE DA INCASSO IN ACCIAIO INOX

**Caratteristiche principali**

- Adatto all'inserimento in un mobile a colonna
- Porta a bandiera con cerniera a sinistra
- Forno con Microonde da incasso 900 W
- Vano cottura acciaio inox da 25 l
- Piatto girevole in vetro da 31,5 cm

**Sistema di controllo**

- Easy to use con manopole push pull e pulsanti
- EasyClock: orologio elettronico con indicazione dei tempi di cottura
- Microonde da 900 W in 5 stadi di potenza: 900 W, 600 W, 360 W, 180 W, 90 W
- Programmi automatici: 7
- 3 programmi di cottura
- 4 programmi di scongelamento
- Funzione memory

**Altre caratteristiche**

- Illuminazione interna
- Cavo di alimentazione elettrica con spina Schuko. Lunghezza 130 cm
- Potenza max. assorbita (elettr.): 1.27 kW

## H11WE60N0

EAN 4242004177388

MICROONDE DA INCASSO IN ACCIAIO INOX

**Caratteristiche principali**

- Adatto all'inserimento in un pensile, adatto all'inserimento in un mobile a colonna
- Porta a bandiera con cerniera a sinistra
- Vano cottura acciaio inox da 20 l
- Piatto girevole in vetro da 25,5 cm

**Sistema di controllo**

- Manopole push pull
- EasyClock: orologio elettronico con indicazione dei tempi di cottura
- Microonde da 800 W in 5 stadi di potenza: 800 W, 600 W, 360 W, 180 W, 90 W
- Programmi automatici: 7
- 4 programmi di scongelamento
- Funzione memory

**Altre caratteristiche**

- Illuminazione interna
- Cavo di alimentazione elettrica con spina Schuko. Lunghezza 130 cm
- Potenza max. assorbita (elettr.): 1.27 kW

# SCHEMI DI INSTALLAZIONE PER FORNI COMPATTI E MICROONDE

**C88FT28N0**
**C87FS32N0**

Montaggio con un piano di cottura.

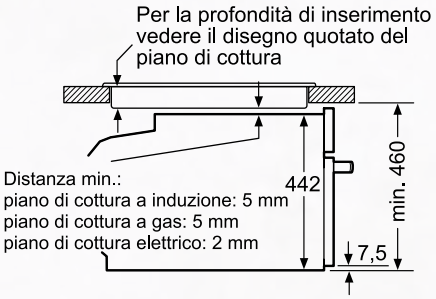


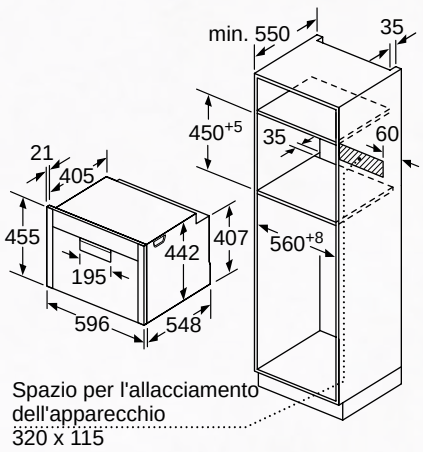


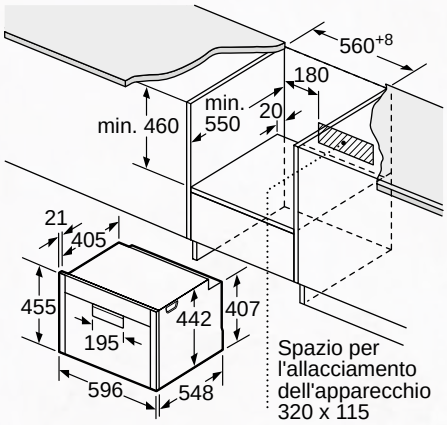


Se l'apparecchio compatto viene montato sotto un piano di cottura deve essere rispettato il seguente spessore del piano di lavoro (event. incl. sottostruttura).

| Tipo di piano di cottura | Spessore del piano di lavoro min. | |
|---|---|---|
| | rialzato | a filo |
| Piano di cottura a induzione | 42 mm | 43 mm |
| Piano di cottura con sistema a induzione sull'intera superficie | 52 mm | 53 mm |
| Piano di cottura a gas | 32 mm | 39 mm |
| Piano di cottura elettrico | 32 mm | 35 mm |

Per modelli con frontalino comandi estraibile:

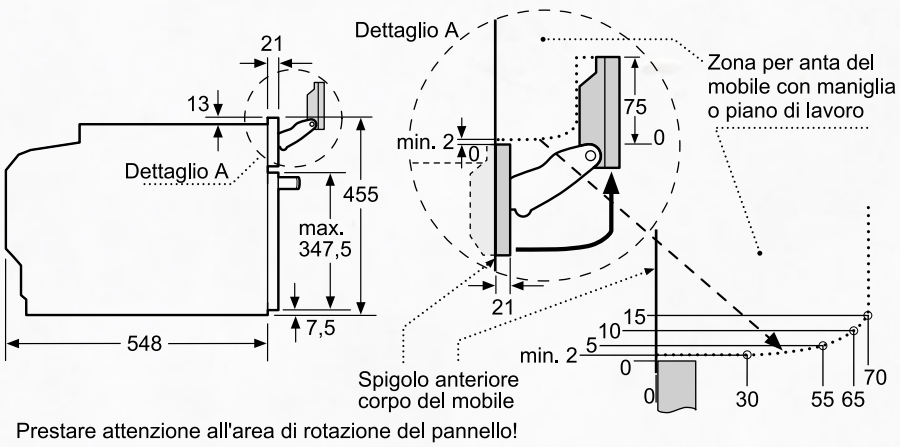


Prestare attenzione all'area di rotazione del pannello!

# SCHEMI DI INSTALLAZIONE PER FORNI COMPATTI E MICROONDE

**C18QT27N0** **C17MS22N0**
**C18FT48N1** **C17DR02N1**
**C18MT27N0** **C17MR02N0**
**C17FS42N0** **C17CR22N0**

Montaggio con un piano di cottura.

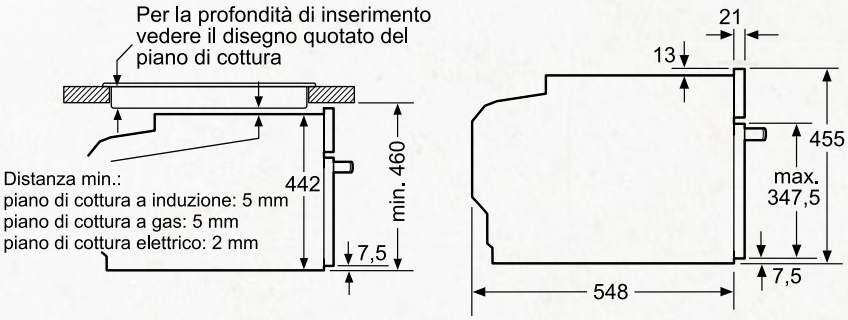


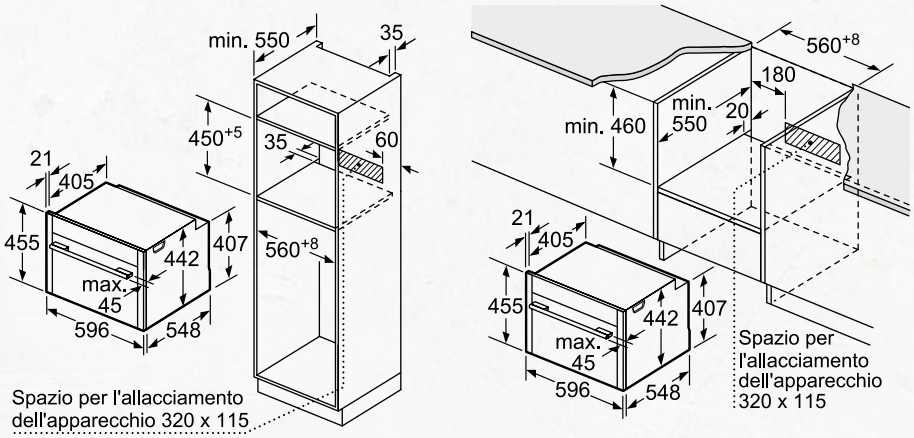


Se l'apparecchio compatto viene montato sotto un piano di cottura deve essere rispettato il seguente spessore del piano di lavoro (event. incl. sottostruttura).

| Tipo di piano di cottura | Spessore del piano di lavoro min. | |
|---|---|---|
| | rialzato | a filo |
| Piano di cottura a induzione | 42 mm | 43 mm |
| Piano di cottura con sistema a induzione sull'intera superficie | 52 mm | 53 mm |
| Piano di cottura a gas | 32 mm | 39 mm |
| Piano di cottura elettrico | 32 mm | 35 mm |

Per modelli con frontalino comandi estraibile:

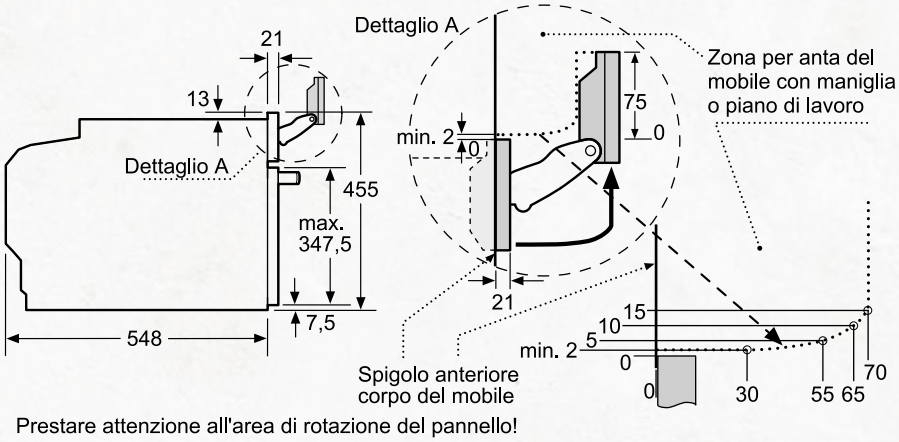


Prestare attenzione all'area di rotazione del pannello!

# SCHEMI DI INSTALLAZIONE PER FORNI A MICROONDE

## C17UR02N0

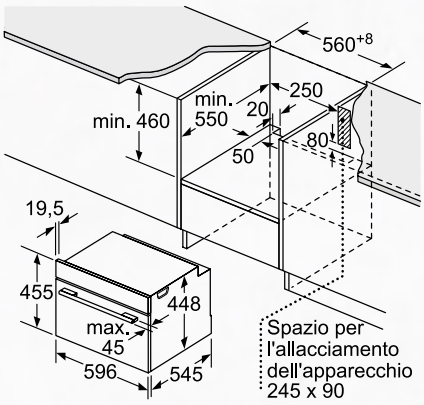


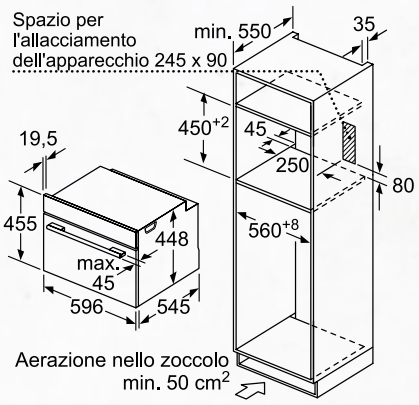


## C17GR00N0
## C17GR01N0

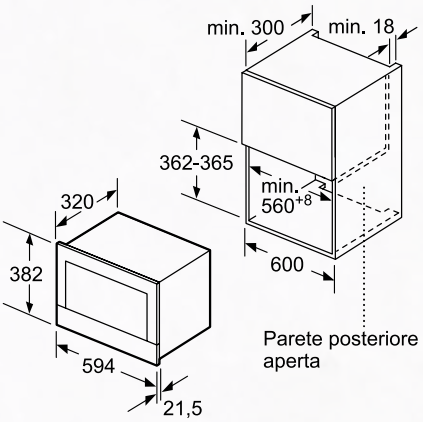


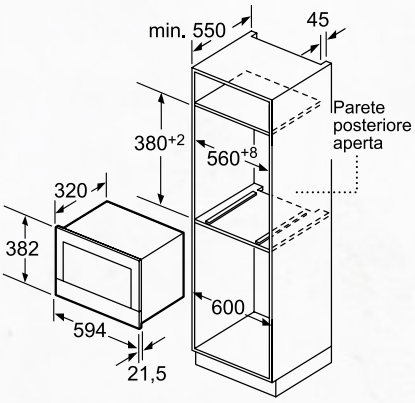


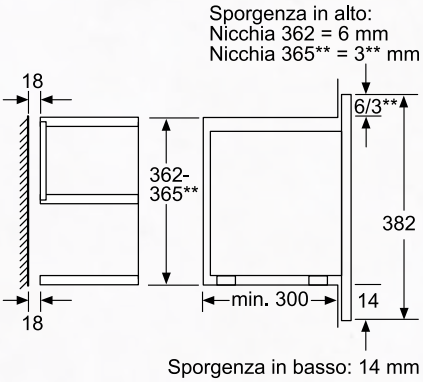

# SCHEMI DI INSTALLAZIONE PER FORNI A MICROONDE

**H12GE60N0**
**H12WE60N0**

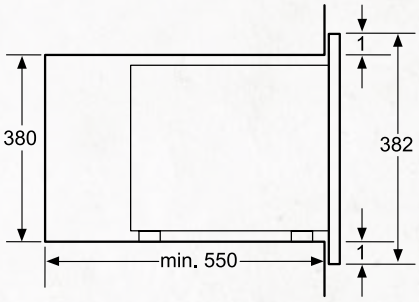


Montaggio angolare

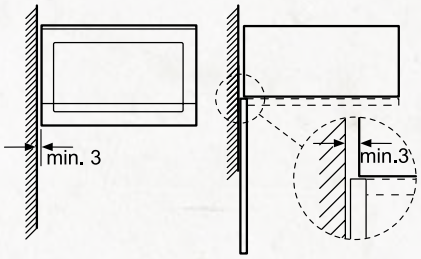


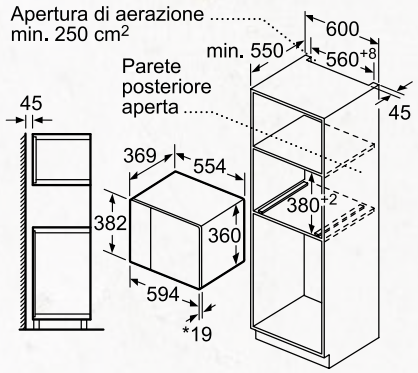


* Con parte frontale in metallo 20 mm

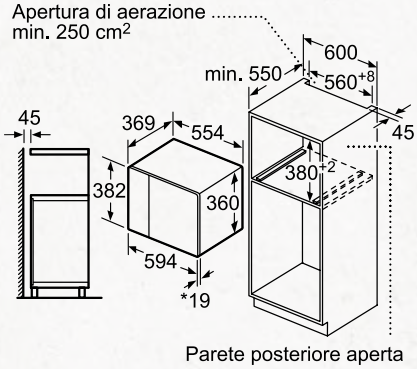


* Con parte frontale in metallo 20 mm

**H11WE60N0**

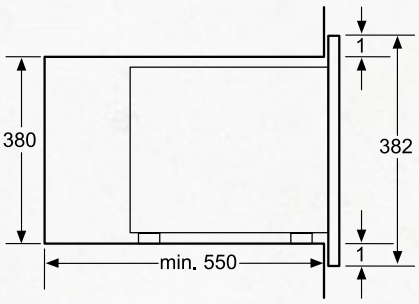


Montaggio angolare

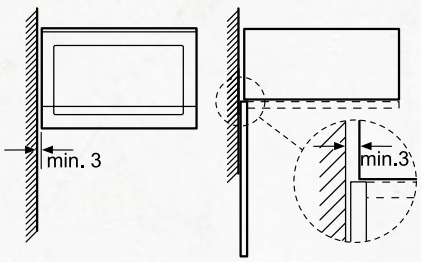


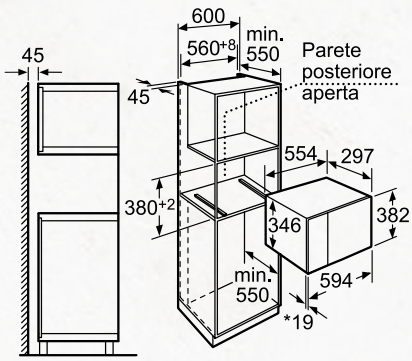


* Con parte frontale in metallo 20 mm

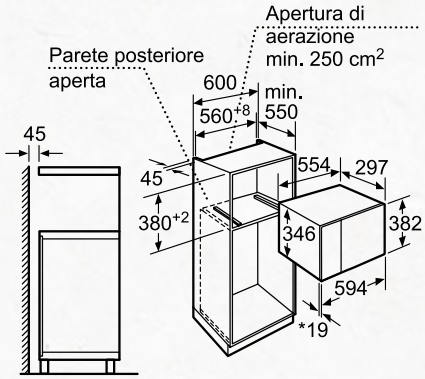


* Con parte frontale in metallo 20 mm

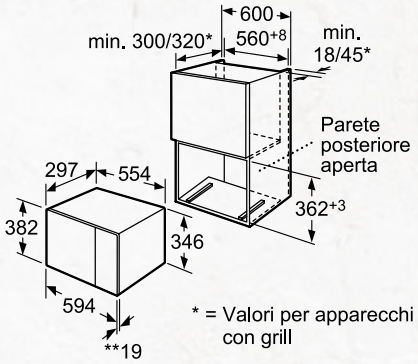


** Con parte frontale in metallo 20 mm

## N17XH10N0

EAN 4242004216643

CASSETTO SOUS-VIDE

**Caratteristiche principali**

- Volume cavità: 8 l
- Capacità fino a 10 kg
- 3 livelli di sottovuoto all'interno della camera, max 99%
- 3 livelli di sottovuoto all'esterno della camera, max. 90%

**Sistema di controllo**

- Tasti touch
- Riconoscimento automatico della modalità sottovuoto all'esterno della camera
- Sistema di chiusura ammortizzato
- Programma di asciugatura pompa

**Altre caratteristiche**

- Lunghezza cavo alimentazione: 150 cm
- Assorbimento max 0.32 kW
- Spazio utile all'interno della camera: 210 mm x 275 mm
- Dimensioni max. sacchetti per sottovuoto: 240 mm x 350 mm

**Accessori**

- Z13CX62X0 - Sacchetti per sous-vide 180x280 mm, 100 pezzi
- Z13CX64X0 - Sacchetti per sous-vide 240x350 mm, 100 pezzi

Disponibile da Maggio

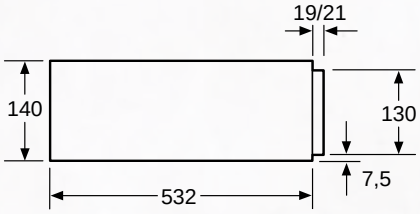


Sopra uno scaldavivande possono essere installati forni compatti con un'altezza apparecchio di 455 mm.
Non è necessario un ripiano intermedio.

## N17HH20N0

EAN 4242004184621

CASSETTO SCALDAVIVANDE

**Caratteristiche principali**

- Ripiano riscaldante in cristallo
- Volume cavità: 52 l
- Max. capienza: 192 tazzine da caffè o 40 piatti (26 cm)
- Capacità fino a 25 kg
- Carrello estraibile con guide telescopiche
- Frontale freddo

**Sistema di controllo**

- Push&pull
- Controllo temperatura a 4 livelli: ca. 30 °C - 80 °C (temperatura superficie vetro )
- Programmi: Scongelamento, Mantenimento temperatura, Preriscaldamento stoviglie, Cottura delicata

**Altre caratteristiche**

- Lunghezza cavo alimentazione: 150 cm
- Assorbimento max 0.81 kW

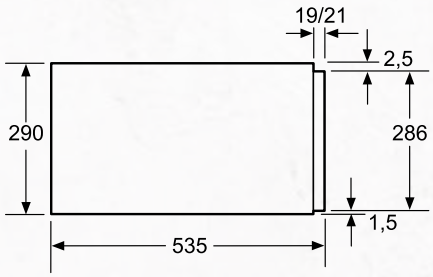


Sopra uno scaldavivande possono essere installati forni con un'altezza apparecchio di 595 mm.
Non è necessario un ripiano intermedio.

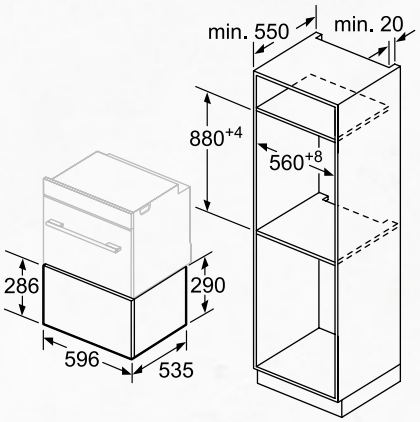

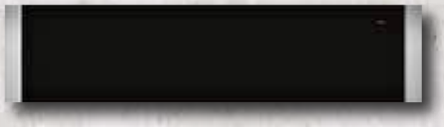

## N17HH10N0

EAN 4242004184577

CASSETTO SCALDAVIVANDE

**Caratteristiche principali**

- Ripiano riscaldante in cristallo
- Volume cavità: 20 l
- Max. capienza: 64 tazzine da caffè o 12 piatti (26 cm)
- Capacità fino a 25 kg
- Carrello estraibile con guide telescopiche
- Frontale freddo

**Sistema di controllo**

- Push&pull
- Controllo temperatura a 4 livelli: ca. 30 °C - 80 °C (temperatura superficie vetro )
- Programmi: Scongelamento, Mantenimento temperatura, Preriscaldamento stoviglie, Cottura delicata

**Altre caratteristiche**

- Lunghezza cavo alimentazione: 150 cm
- Assorbimento max 0.81 kW

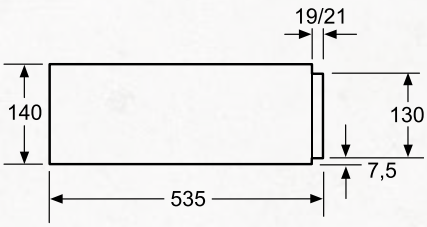


Sopra uno scaldavivande possono essere installati forni compatti con un'altezza apparecchio di 455 mm.
Non è necessario un ripiano intermedio.

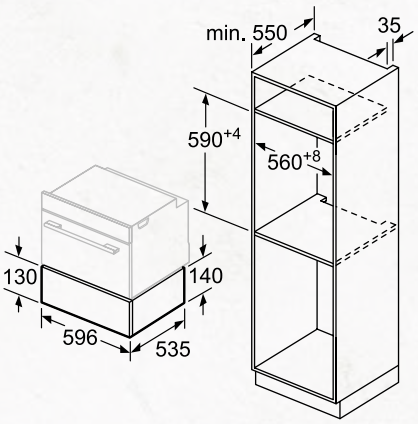


## N17ZH10N0

EAN 4242004184669

CASSETTO

**Caratteristiche principali**

- Senza elemento riscaldante
- Volume cavità: 21 l
- Max. capienza: 64 tazzine da caffè o 14 piatti (26 cm)
- Capacità fino a 15 kg
- Carrello estraibile con guide telescopiche

**Sistema di controllo**

- Push&pull

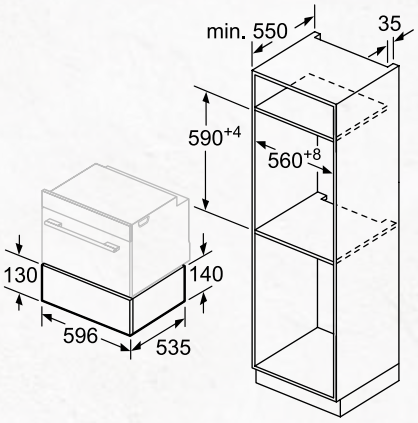

# C17KS61N0

EAN 4242004177814

## MACCHINA DEL CAFFÈ AUTOMATICA

**Caratteristiche principali**

- Display TFT con menù interattivo
- Serbatoio dell'acqua estraibile. Capienza 2.4 litri
- Latte in schiuma, latte caldo e Acqua calda disponibili separatamente
- Riscaldamento istantaneo dell'acqua, la prima tazza di caffè è pronta in soli 30 secondi
- Pressione d'esercizio 19 bar
- Serbatoio per caffè in polvere
- Potenza: 1600 W
- Contenitore del latte in alluminio termo isolante (0,7 L)
- Vassoio raccogligocce estraibile
- Lingua display selezionabile

**Sistema di controllo**

- "SensoFlowSystem": innovativo sistema di riscaldamento istantaneo dell'acqua: l'innovativo sistema di riscaldamento che garantisce una ottimale temperatura dell'acqua per ottenere il miglior aroma dal tuo caffè
- Bevande One-touch: Ristretto, Espresso, Espresso Macchiato, Caffè, Cappuccino, Latte macchiato, Caffè Latte al tocco di un solo pulsante
- Messaggio di preavviso quando caffè e acqua stanno per terminare
- "Silent Ceram Drive": pregiato macinacaffè in ceramica
- coffeeSensor System: l'unità di macinazione si adatta automaticamente alla varietà dei chicchi di caffè
- Risciacquo automatico all'accensione e allo spegnimento dell'apparecchio
- Programma di pulizia e di decalcificazione completamente automatico
- Avviso automatico di cambio filtro, decalcificazione e pulizia
- Regolazione del grado di macinatura su più livelli
- Temperatura dell'acqua regolabile per ogni bevanda

**Altre caratteristiche**

- Tutte le componenti dell'erogatore latte sono estraibili e di facile pulizia, anche in lavastoviglie
- I singoli lavaggi garantiscono un aroma perfetto ed igiene impeccabile
- Sistema di sicurezza per i bambini
- Accessori inclusi: 1 x Cucchiaio dosatore, 1 x Strisce per stabilire la durezza acqua, 1 x Tubo collegamento per bocchetta latte, 1 x Contenitore del latte isolato, 9 x Viti di montaggio

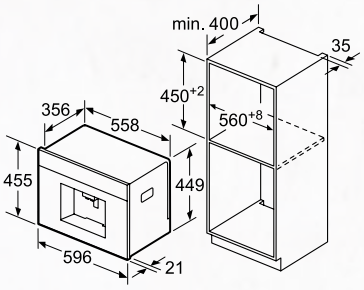


Il serbatoio dell'acqua e quello dei chicchi di caffè vengono estratti in avanti.
Altezza di montaggio consigliata 95-145 cm.

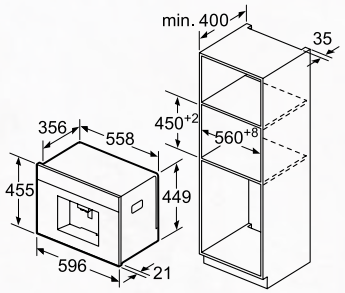


Il serbatoio dell'acqua e quello dei chicchi di caffè vengono estratti in avanti.
Altezza di montaggio consigliata 95-145 cm.

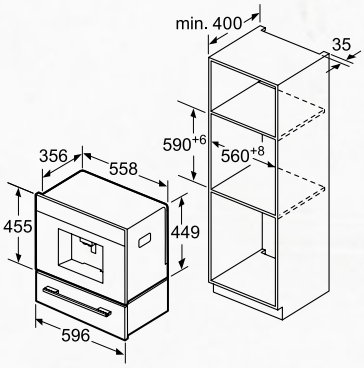


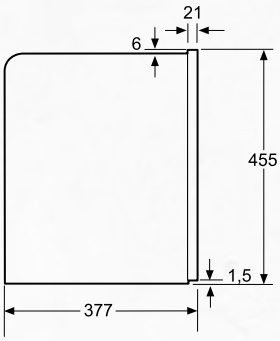


Montaggio angolare a sinistra

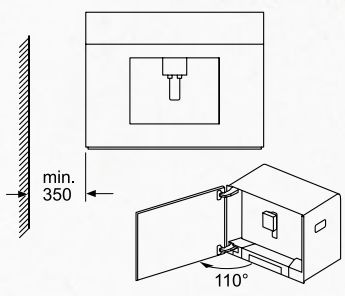

# DISEGNI TECNICI E ACCESSORI SPECIALI NECESSARI: SEAMLESSCOMBINATION

**Seamless Combination è realizzabile solo sui forni Slide&Hide®**

45+14

Forno compatto 45 cm +
Cassetto scaldavivande 14 cm
**Nicchia standard 60 cm**

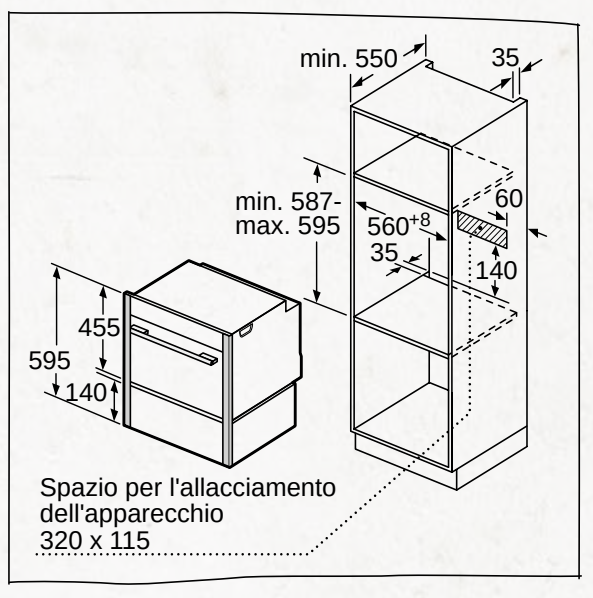


**ACCESSORIO Z11SZ60X0**

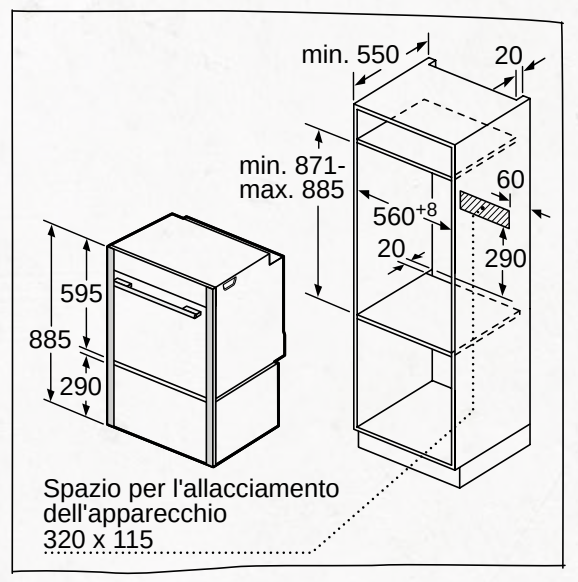


60+29

Forno standard 60 cm +
Cassetto scaldavivande 29 cm
**Nicchia standard 88 cm**

**ACCESSORIO Z11SZ80X0**

45+60

Forno compatto 45 cm +
Forno standard 60 cm
**Nicchia speciale**

**ACCESSORIO Z11SZ90X0**

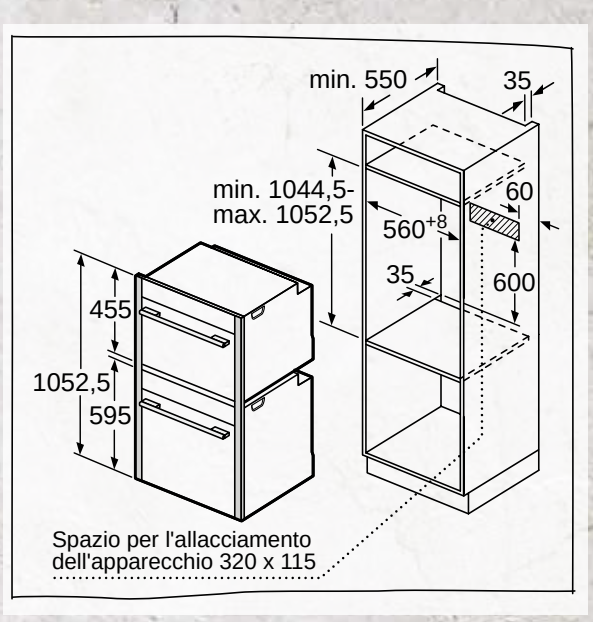

# INFORMAZIONI TECNICHE PER FORNI COMPATTI E MICROONDE

| Modello | C18QT27N0 | C88FT28N0 | C87FS32N0 | C18FT48N1 | C18MT27N0 | C17FS42N0 |
|---|---|---|---|---|---|---|
| Tipologia | Forno combinato microonde | Forno compatto combinato a vapore | Forno compatto combinato a vapore | Forno compatto combinato a vapore | Forno compatto con microonde | Forno compatto combinato a vapore |
| Colore | acciaio inox | acciaio inox | acciaio inox | acciaio inox | acciaio inox | acciaio inox |
| **Dimensioni e peso** | | | | | | |
| Peso netto (kg) | 40,00 | 33,00 | 35,00 | 37,00 | 38,00 | 35,00 |
| Vano cottura (hxlxp in mm) | 237 x 480 x 392 | 235 x 480 x 415 | 235 x 480 x 415 | 235 x 480 x 415 | 237 x 480 x 392 | 235 x 480 x 415 |
| Profondità a porta aperta (mm) | 920 | 920 | 920 | 920 | 920 | 920 |
| **Informazioni aggiuntive** | | | | | | |
| Classe di efficienza energetica* | | A+ | A+ | A+ | | A+ |
| Indice di efficienza energetica % (EEI cavity) | | | | | | 81,3 |
| Consumo energetico per ciclo durante funzionamento convenzionale (kWh) | | 0,73 | 0,73 | 0,73 | | 0,73 |
| Consumo energetico per ciclo durante funzionamento ventilato (kWh) | | 0,61 | 0,61 | 0,61 | | 0,61 |
| Numero di cavità | | 1 | 1 | 1 | | 1 |
| Tipo di alimentazione | | elettrica | elettrica | elettrica | | elettrica |
| Volume cavità (l) | | 47 | 47 | 47 | | 47 |
| Riscald. S/I temperatura max. (°C) | | | | | | |
| Materiale vano cottura | acciaio smaltato | acciaio smaltato | acciaio smaltato | acciaio smaltato | acciaio smaltato | acciaio smaltato |
| Potenza del grill (W) | | | | | | |
| Diametro del piatto rotante (mm) | | | | | | |
| **Collegamenti elettrici** | | | | | | |
| Potenza max. assorbita (kW) | 3,65 | | | | 3,65 | |
| Corrente | 16 | 16 | 16 | 16 | 16 | 16 |
| Tensione (V) | 220-240 | 220-240 | 220-240 | 220-240 | 220-240 | 220-240 |
| Frequenza | 60; 50 | 50; 60 | 50; 60 | 60; 50 | 50; 60 | 60; 50 |
| **Sicurezza** | | | | | | |
| Certificati di omologazione | CE, VDE | CE, VDE | CE, VDE | CE, VDE | CE, VDE | CE, VDE |

| Modello | C17MS22N0 | C17DR02N1 | C17MR02N0 | C17CR22N0 |
|---|---|---|---|---|
| Tipologia | Forno compatto con microonde | Forno compatto a vapore | Forno compatto con microonde | Forno compatto |
| Colore | acciaio inox | acciaio inox | acciaio inox | acciaio inox |
| **Dimensioni e peso** | | | | |
| Peso netto (kg) | 36,00 | 25,00 | 36,00 | 29,00 |
| Vano cottura (hxlxp in mm) | 237x 480 x 392 | 265 x 325 x 439 | 237x 480 x 392 | 237 x 480 x 415 |
| Profondità a porta aperta (mm) | 920 | 920 | 920 | 920 |
| **Informazioni aggiuntive** | | | | |
| Classe di efficienza energetica* | | | | A+ |
| Indice di efficienza energetica % (EEI cavity) | | | | 81,3 |
| Consumo energetico per ciclo durante funzionamento convenzionale (kWh) | | | | 0,73 |
| Consumo energetico per ciclo durante funzionamento ventilato (kWh) | | | | 0,61 |
| Numero di cavità | | | | 1 |
| Tipo di alimentazione | | | | elettrica |
| Volume cavità (l) | | | | 47 |
| Riscald. S/I temperatura max. (°C) | | | | |
| Materiale vano cottura | acciaio smaltato | acciaio inox | acciaio smaltato | |
| Potenza del grill (W) | | | | |
| Diametro del piatto rotante (mm) | | | | |
| **Collegamenti elettrici** | | | | |
| Potenza max. assorbita (kW) | 3,65 | | 3,65 | 3,0 |
| Corrente | 16 | 10 | 16 | 16 |
| Tensione (V) | 220-240 | 220-240 | 220-240 | 220-240 |
| Frequenza | 50; 60 | 60; 50 | 60; 50 | 60; 50 |
| **Sicurezza** | | | | |
| Certificati di omologazione | CE, VDE | CE, VDE | CE, VDE | CE, VDE |

*In accordo con Regolamento Delegato (EU) N. 65/2014

# INFORMAZIONI TECNICHE PER MICROONDE

| Modello | C17UR02N0 | C17GR01N0 | C17GR00N0 | H12GE60N0 | H12WE60N0 | H11WE60N0 |
|---|---|---|---|---|---|---|
| Tipologia | Microonde da incasso | Microonde da incasso | Microonde da incasso | Microonde da incasso | Microonde da incasso | Microonde da incasso |
| Colore | acciaio inox | acciaio inox | acciaio inox | acciaio inox | acciaio inox | acciaio inox |
| **Dimensioni e peso** | | | | | | |
| Peso netto (kg) | 26,00 | 19,00 | 19,00 | 16,00 | 18,00 | 16,00 |
| Vano cottura (hxlxp in mm) | 242 x 430 x 345 | 220 x 350 x 270 | 220 x 350 x 270 | 208 x 328 x 369 | 208 x 328 x 369 | 221 x 308 x 298 |
| Profondità a porta aperta (mm) | 899 | 895 | 895 | | | |
| **Informazioni aggiuntive** | | | | | | |
| Classe di efficienza energetica* | | | | | | |
| Consumo di energia in funzione di riscaldamento a convenzione naturale (kWh) | | | | | | |
| Consumo di energia in funzione di riscaldamento a convenzione forzata (kWh) | | | | | | |
| Riscald. S/I temperatura max. (°C) | | | | | | |
| Materiale vano cottura | acciaio inox | acciaio inox | acciaio inox | acciaio inox | acciaio inox | acciaio inox |
| Potenza del grill (W) | | | | 1200 | | |
| Diametro del piatto rotante (mm) | | | | 315 | 315 | 255 |
| **Collegamenti elettrici** | | | | | | |
| Potenza max. assorbita (kW) | 1,22 | 1,99 | 1,99 | 1,45 | 1,27 | 1,27 |
| Corrente | 10 | 10 | 10 | 10 | 10 | 10 |
| Tensione (V) | 220-240 | 220-240 | 220-240 | 220-230 | 220-230 | 220-230 |
| Frequenza | 50 | 60; 50 | 50; 60 | 50 | 50 | 50 |
| **Sicurezza** | | | | | | |
| Certificati di omologazione | CE, VDE | CE, VDE | CE, VDE | CE | CE | CE |

# INFORMAZIONI TECNICHE PER CASSETTO SOUS-VIDE, SCALDAVIVANDE E CASSETTO

| Modello | N17XH10N0 | N17HH20N0 | N17HH10N0 | N17ZH10N0 |
|---|---|---|---|---|
| Tipologia | cassetto Sous-vide | scaldavivande | scaldavivande | cassetto |
| Colore | acciaio inox | acciaio inox | acciaio inox | acciaio inox |
| Peso netto (kg) | 34,66 | 19,00 | 17,00 | 12,00 |
| **Informazioni aggiuntive** | | | | |
| Regolazione della temperatura | | elettronico | elettronico | - |
| Tipo di comandi | tasti touch | manopole | manopole | |
| Illuminazione interna | - | - | - | - |
| Capacità max. di carico piatti ø 26 cm | | 40 | 12 | 14 |
| Capacità max. di tazze di caffè | | 192 | 64 | 64 |
| **Collegamenti elettrici** | | | | |
| Potenza max. assorbita (W) | 320 | 810 | 810 | |
| Corrente | | 10 | 10 | |
| Tensione (V) | | 220-240 | 220-240 | |
| Frequenza | | 60; 50 | 60; 50 | |
| Lunghezza del cavo di alimentazione elettrica (m) | 1,50 | 1,50 | 1,50 | |
| Tipo di spina | Schuko | Schuko | Schuko | |
| **Sicurezza** | | | | |
| Certificati di omologazione | | CE, VDE | CE, VDE | |

# INFORMAZIONI TECNICHE PER MACCHINA DEL CAFFÈ

| Modello | C17KS61N0 |
|---|---|
| Tipologia | macchina del caffè |
| **Informazioni aggiuntive** | |
| Peso netto (kg) | 19,38 |
| Pressione d'esercizio | 19 bar |
| Recipiente per caffè in grani con grado di macinatura regolabile, ca. 1000 g | • |
| Indicazione di attivazione del programma per la decalcificazione | • |
| Indicazione per caricare il serbatoio acqua e caffè | • |
| Componenti estraibili | serbatoio acqua/erogatore latte |
| Interruttore generale per la completa disattivazione dell'apparecchio | • |
| **Collegamenti elettrici** | |
| Potenza max. assorbita (W) | 1600 |
| Tensione (V) | 220-240 |
| Frequenza | 50; 60 |
| **Sicurezza** | |
| Certificati di omologazione | CE, VDE |

*In accordo con Regolamento Delegato (EU) N. 65/2014

# TUTTO DIVENTA PIÙ SEMPLICE CON L'INDUZIONE NEFF

# PIANI A INDUZIONE

## Una ricetta di successo.

Ogni innovazione NEFF deve avere due qualità: design e funzionalità. È proprio seguendo i principi della nostra filosofia che oggi possiamo offrirti la massima flessibilità anche quando parliamo di cottura a induzione, con i piani cottura FlexInduction. Perchè con NEFF la tua cucina è fatta perché tu la possa usare, divertendoti. E per essere ricordata da tutti i tuoi invitati.

# I 5 INGREDIENTI CHIAVE DELLA NUOVA GAMMA DI PIANI A INDUZIONE NEFF



1. Grazie al nuovo AirCooking, con NEFF puoi dire addio alla vecchia cappa aspirante perché puoi avere un apparecchio 2 in 1: piano cottura a cappa aspirante in un unico apparecchio.

2. Grazie al nuovo TwistPad® Fire basta un dito per regolare con precisione il calore sotto pentole, padelle e piastre per grigliare. Il nuovo TwistPad® Fire di colore nero ha una cornice in acciaio inossidabile. Una volta posizionato sul piano cottura e acceso, s'illumina un anello rosso.

3. Sono passati i tempi in cui i cuochi dovevano attenersi a una precisa disposizione delle pentole: con FlexInduction potrai spostere pentole e padelle dove vuoi sulla FlexZone. Forme e dimensioni sono rilevate automaticamente e il calore viene erogato nel punto esatto in cui si trovano. Oggi è ancora più estesa grazie a due zone supplementari poste al centro del piano cottura.

4. Premendo un tasto la FlexZone si divide in tre zone, ognuna con un diverso livello di potenza: davanti, il calore più intenso per l'ebollizione; nel mezzo, il calore di media intensità per la cottura lenta; dietro, il calore meno intenso per mantenere caldo il cibo.

5. I piani a induzione NEFF dispongono della speciale funzione Powermanagement che permette di adeguare l'assorbimento del piano al contatore da 3 kW, senza precludere le performance e i risultati di cottura. Basta impostare la massima potenza di assorbimento dell'apparecchio al livello desiderato. Powermanagement limita la potenza del piano evitando che il contatore salti.

# TWIST PAD FIRE®

Un anello di luce rossa incorniciato da una corona di acciaio inossidabile. Con il TwistPadFire® puoi regolare sia i livelli di calore del piano cottura che le impostazioni della cappa aspirante.

# NUOVI TRAGUARDI PER LA TUA CUCINA

AirCooking.
2 in 1: piano cottura e cappa aspirante in un unico apparecchio

AirCooking è un piano cottura vero e proprio, con tutta la tecnologia tipica di un prodotto NEFF. Ma lo vedi quell'elemento al centro? È proprio la cappa aspirante, che ti libera dal vapore e dagli aromi intensi prima che riescano a diffondersi in tutta la cucina.

## DOPPIA ZONA FLEX INDUCTION

Sposta pentole e padelle dove vuoi sulla FlexZone. Forme e dimensioni vengono rilevate automaticamente e il calore viene erogato nel punto esatto in cui si trovano.

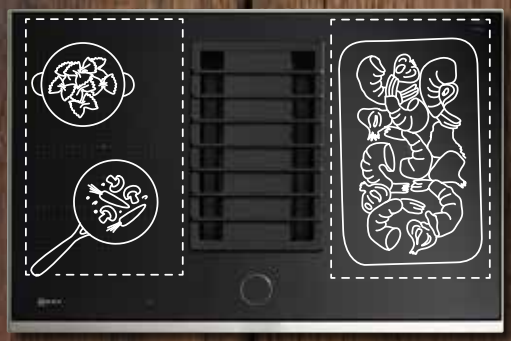

## POWER MOVE

Divide il piano cottura in tre zone di calore, ognuna con un diverso livello di potenza, così potrai facilmente spostare una pentola tra il calore intenso sprigionato nella parte frontale, la cottura lenta al centro e la temperatura bassa, per il mantenimento del calore, nella parte posteriore.

## POWER TRANSFER

Sposta le pentole dove vuoi nella doppia FlexZone e l'impostazione le seguirà automaticamente. Basta toccare un tasto.

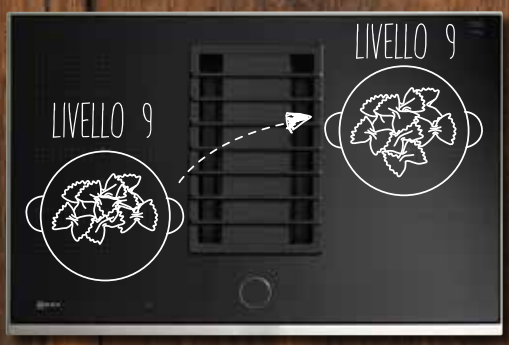

# LIBERA LA MENTE

## Concentrati sulla tua cucina
## e la cappa completamente automatica farà il resto

Cucinare sarà ancora più piacevole se potrai farlo con tutta l'attenzione che occorre. A volte niente è più rilassante che concentrarsi completamente sulla pulizia dei funghi, sul taglio dell'erba cipollina e sull'ascolto del sibilo delle pentole. Con il nostro sistema automatico di ventilazione avrai meno distrazioni a distoglierti dalla tua missione: la cappa aspirante si attiva e si disattiva, regolando automaticamente la potenza per adattarsi a ciò che stai cucinando.

# ARIA FRESCA COME BREZZA DI MONTAGNA

# OGNI DETTAGLIO È IMPORTANTE IN CUCINA

## La copertura della cappa aspirante si trasforma in un pratico sottopentola

Se ti sembra che la zuppa stia per traboccare, devi spostare la pentola dai fornelli... velocemente! Quale posto migliore in cui collocarla se non al centro del piano cottura? La grata in ghisa sulla cappa aspirante riesce a reggere facilmente le pentole e le padelle più pesanti, e non occorre spegnere la cappa. La grata è persino smontabile, così puoi anche usarla come sottopentola resistente al calore da portare a tavola per servire i tuoi ospiti.

# L'INDUZIONE BY NEFF.

## Cucinare è una questione di semplicità

I nostri piani cottura a induzione sono diversi quanto i nostri appassionati di cucina. Con o senza il comando TwistPad® o TwistPad® Fire, con o senza le zone flessibili... e cosa dire sulla facilità di pulizia o sui pratici accessori? Nulla può più distrarti da ciò che dà valore alla cucina: il piacere della creatività.

### SICUREZZA

Il piano cottura riesce a identificare con precisione la dimensione e le caratteristiche della base delle pentole. In questo modo se ti dimentichi un semplice utensile il piano cottura non lo andrà a scaldare.

## FLEXINDUCTION: ANCORA

## FLEXZONE PIÙ ESTESA. MAGGIORE FLESSIBILITÀ DAL TUO PIANO COTTURA.

Due zone supplementari al centro del piano cottura a induzione estendono ancora di più la FlexZone. La padella per rosolare o la piastra Teppan Yaki si possono posizionare di traverso, lasciando libere le altre zone cottura per aggiungere pentole o casseruole. Il piacere di cucinare inizia dal tuo piano cottura.

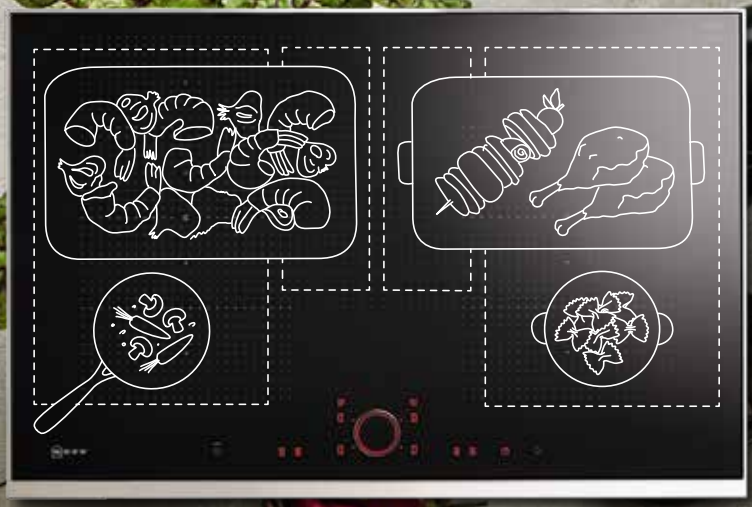

# PIÙ LIBERTÀ DI MOVIMENTO

## POT BOOST.

A nessuno piace aspettare che l'acqua arrivi a ebollizione. E tu non dovrai più aspettare grazie alla funzione PotBoost, che regola il livello di potenza e fornisce istantaneamente il massimo calore senza traboccamenti. PotBoost si spegne prima che il liquido si surriscaldi.

## PAN BOOST.

Iniziare a cucinare non è mai stato così rapido: per 30 secondi il nuovo speciale livello di potenza eroga alla pentola un calore molto intenso per poi ridurre automaticamente l'impostazione al Livello 9, evitando bruciature.

## FRYING SENSOR.

Per un buon piatto di frittura due sono le cose indispensabili: la freschezza degli ingredienti e la giusta temperatura dell'olio. Alla prima ci puoi pensare tu, alla seconda ci pensa NEFF con il suo FryingSensor. Che olio usi per friggere? Lo sapevi che ogni olio ha un differente punto di fumo? E senza un controllo esatto della temperatura può bruciare facilmente. Ad esempio, il punto di fumo dell'olio di girasole è 210-225 °C, mentre quello dell'olio di oliva è di 130-180 °C. Con il FryingSensor di NEFF segnali visivi ed acustici ti avviseranno al raggiungimento della temperatura desiderata, che poi verrà mantenuta costante durante tutta la cottura. E i tuoi ospiti si leccheranno i baffi!

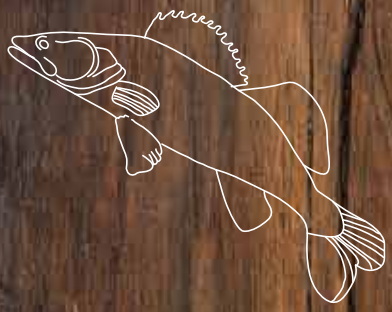

## COUNTUP TIMER.

I giusti tempi di cottura sono essenziali per ottenere risultati deliziosi e il CountUp Timer è proprio quello che ci vuole. Cucinare seguendo le ricette diventa semplicissimo: il timer ti avvisa ogni volta che devi aggiungere l'ingrediente successivo.

# L'INNOVAZIONE CHE FUNZIONA ANCHE A CASA TUA

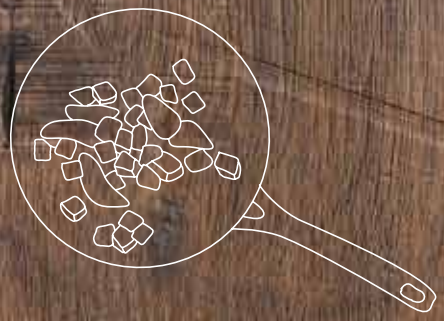

## RISPARMIO ENERGETICO.

**Il contatore standard da 3,3 kW è più che sufficiente per il tuo piano a induzione NEFF.** Questo perchè l'induzione genera il calore direttamente sul fondo della pentola, facendoti risparmiare energia e cucinare più velocemente. Con conseguenti benefici per l'ambiente e la tua bolletta. Ad esempio per la preparazione di un pasto completo bastano solo 2 kW!

## UTILIZZABILI CON UN CONTATORE DA 3 KW

### Dedicati a tutti gli italiani

I piani a induzione NEFF dispongono della speciale funzione **Powermanagement** che **permette di adeguare l'assorbimento del piano al contatore della corrente elettrica**, senza precludere le performance e i risultati di cottura. Basta impostare la massima potenza di assorbimento dell'apparecchio al livello desiderato. Powermanagement limita la potenza del piano evitando che il contatore salti.

| Livelli potenza | % di potenza assorbita | assorbimenti | | | |
|---|---|---|---|---|---|
| 1 | 3,5 | 56 | | | |
| 1. | 5 | 80 | | | |
| 2 | 6,5 | 104 | | | |
| 2. | 8 | 128 | | | |
| **3** | **9,5** | **152** | ▶ | **Sugo** | **152 W +** |
| 3. | 12,5 | 200 | | | |
| 4 | 15,5 | 248 | | | |
| 4. | 18 | 288 | | | |
| **5** | **20,5** | **328** | ▶ | **Verdure** | **328 W +** |
| 5. | 22,5 | 360 | | | |
| 6 | 25 | 400 | | | |
| 6. | 36 | 576 | | | |
| **7** | **47** | **752** | ▶ | **Pasta** | **752 W +** |
| 7. | 60 | 960 | | | |
| **8** | **72** | **1152** | ▶ | **Bistecca** | **1152 W =** |
| 8. | 86 | 1376 | | | |
| 9 | 100 | 1600 | | | |
| Powerboost | 150 | 2400 | | | |
| | | | | **Totale** | **2,384 kW** |

| | Potenza assorbita | potenza in pentola | resa |
|---|---|---|---|
| **Induzione** | **2000 W** | **1800 W** | **90%** |
| Elettrico | 2000 W | 1100 W | 55% |
| Gas | 2000 W | 1000 W | 50% |

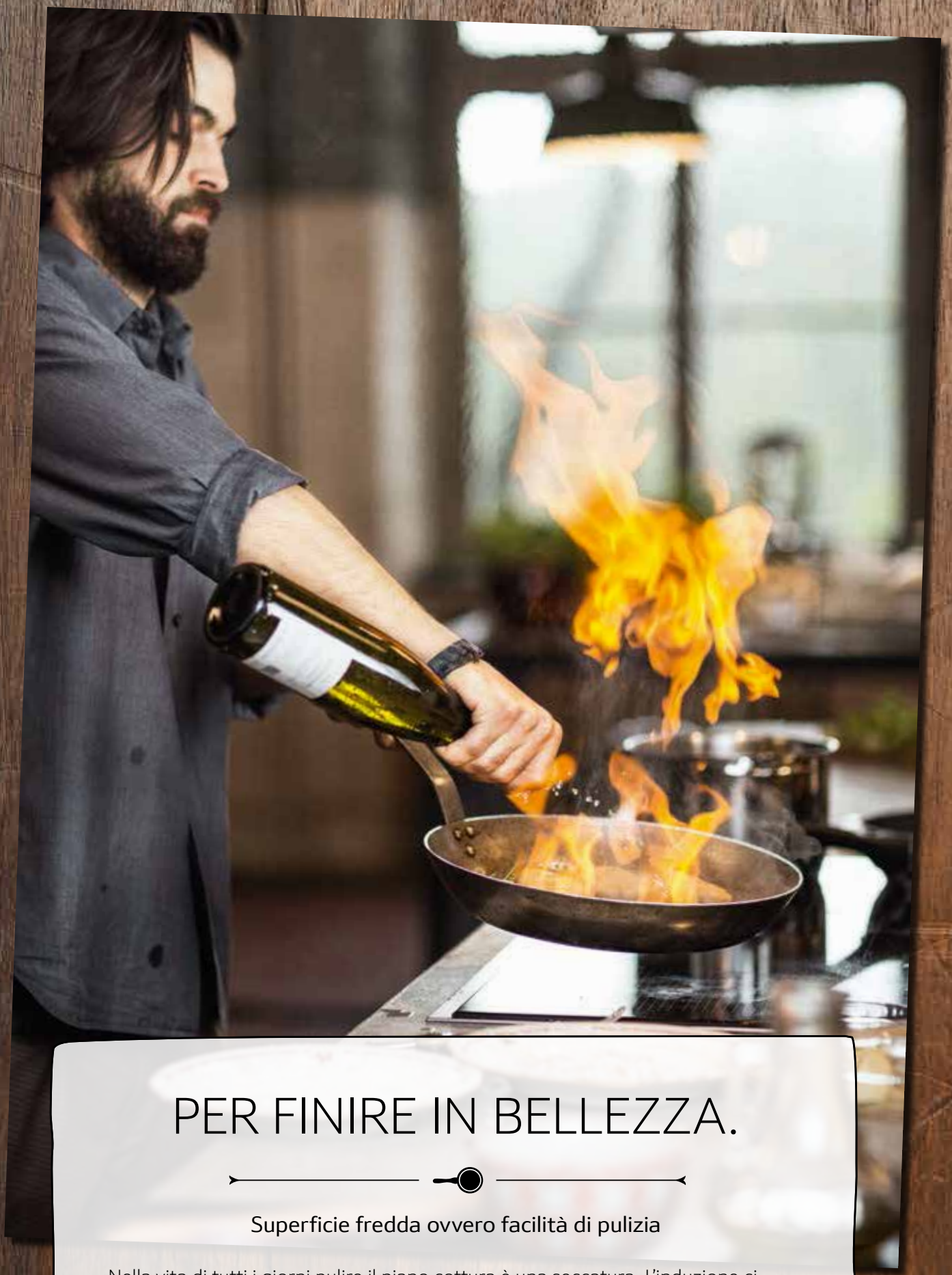

# PER FINIRE IN BELLEZZA.

## Superficie fredda ovvero facilità di pulizia

Nella vita di tutti i giorni pulire il piano cottura è una seccatura. L'induzione ci solleva da questa incombenza: a differenza dei comuni piani, eventuali schizzi e fuoriuscite di cibo finiscono su una superficie fredda, quindi basta un colpo di spugna per pulire il piano!

# TWIST PAD®
# E TWIST PAD® FIRE

Con TwistPad® di NEFF, nei due diversi design, basta solo un dito per impostare le funzioni e la temperatura del piano cottura. Grazie a TwistPad® ed agli esclusivi accessori per i piani cottura a induzione, scatenare la tua fantasia in cucina sarà la cosa più semplice del mondo.

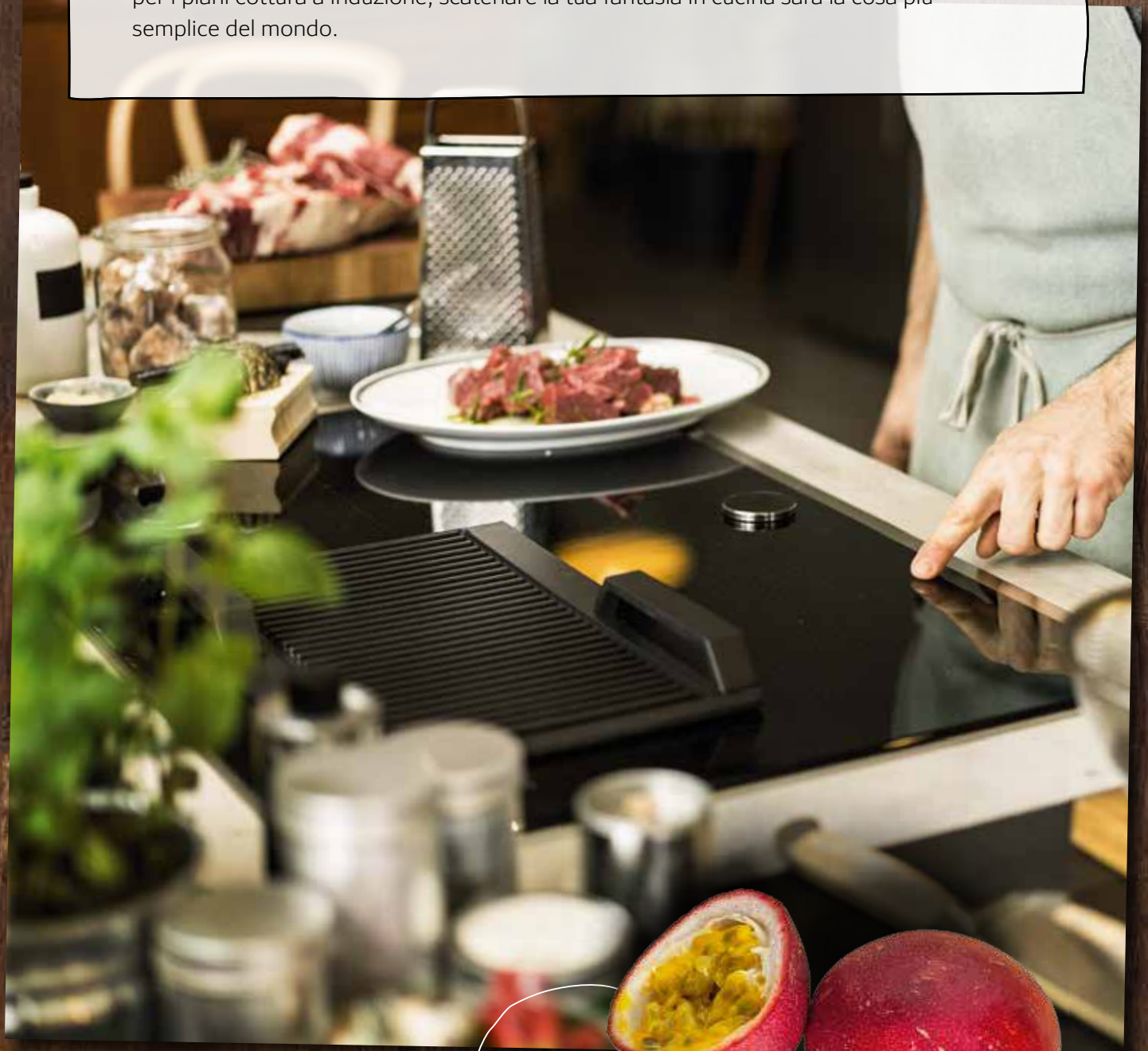

## TWIST PAD® – UNA CUCINA ANCORA PIÙ SEMPLICE.

Il nostro esclusivo concetto di funzionamento con un solo tasto ora è diventato ancora più intuitivo. Sfiorando TwistPad® con la punta di un dito si seleziona una zona cottura, mentre il livello di potenza si imposta con un movimento di rotazione.

## TWIST PAD® FIRE– TUTTO SOTTO CONTROLLO.

Con il TwistPad® Fire e con l'aiuto della nuova tecnologia a sensori è nata una cucina altamente intuitiva, in cui tutto è perfettamente armonizzato. Grazie inoltre all'ausilio dei preziosi accessori, con i nuovi piani cottura a induzione non hai nient'altro da desiderare. Anche quando la preparazione di un piatto diventa più complessa di quanto ti aspettassi.

# DETTAGLI CHE TI FANNO SFRUTTARE AL MEGLIO LA TUA CUCINA

Solo per piani cottura FlexInduction

## STEAMER

UN PIANO COTTURA A VAPORE.
Per esaltare il sapore naturale di pesce e verdure. La casseruola per la cottura a vapore sarà il tuo alleato segreto per creare tanti menù delicati, leggeri e gustosi.

# PIASTRA GRILL

## GRILL IN GHISA.

Sarà sufficiente posizionare l'accessorio in corrispondenza di una delle zone flessibili del piano cottura FlexInduction, per preparare ogni giorno un piatto diverso e sempre nuovo. Grigliare, rosolare... La tua creatività in cucina non avrà più limiti.

# TEPPANYAKI

## PER CUCINARE IN PURO STILE ORIENTALE.

Sulla sua ampia superficie in acciaio inox si possono cucinare direttamente verdure, carne e pesce senza dover usare nessun recipiente e nessun condimento. Devi solo aggiungere la tua creatività, per creare degli abbinamenti che ti sapranno sorprendere.

## T58TS6BN0

EAN 4242004214779

PIANO AD INDUZIONE CON VENTILAZIONE INTEGRATA

**Caratteristiche principali**

- Funzionamento ad estrazione o a ricircolo
- Per il funzionamento ad estrazione è necessario il kit Z8100X0
- Per il funzionamento a ricircolo è necessario il kit cleanAir Z8200X0
- Aspirazione completamente automatica grazie al sensore di qualità dell'aria
- Velocità della ventola controllata automaticamente o manualmente tramite interfaccia
- Motore BLDC ad alta efficienza
- Griglia centrale in ghisa, resistente al calore e lavabile in lavastoviglie
- Filtro grassi e raccoglitore liquidi removibili, lavabili in lavastoviglie. Filtro antigrasso in acciaio e unità di raccoglimento liquidi da circa 200 ml; lavabili in lavastoviglie
- Tanica di raccoglimento in caso di rovesciamento liquidi da circa 2.000 ml, lavabile in lavastoviglie

**Sistema di controllo**

- Regolazione elettronica a 17 livelli
- Velocità controllabile tramite TwistPad Fire
- Frying Sensor: Frittura con sensore integrato per tutte le zone cottura
- TwistPad Fire
- PanBoost: funzione booster per Padelle
- PotBoost: funzione booster per Pentole
- Display digitale
- Contaminuti
- PowerMove
- Funzione per mantenere in caldo
- Timer fine cottura per ogni singola zona
- Funzione powerManagement per limitare l'assorbimento elettrico da 1 kW
- Funzione Wipe Protection: per una facile pulizia
- Riconoscimento pentole
- Interruttore di sicurezza
- Sicurezza bambini
- 9 velocità più 1 intensiva
- Livello intensivo con diminuzione automatica della potenza
- Funzionamento post cottura automatico (30 minuti)
- Indicazione saturazione filtro grassi
- Indicazione saturazione filtro cleanAir

**Altre caratteristiche**

- Spie di calore residuo a 2 stadi per ogni singola zona di cottura

**Etichetta energetica**

- Classe di Efficienza Energetica: A
- Classe di Efficienza di Aspirazione: A
- Classe di Efficienza Filtro Antigrasso: B
- Livello sonoro min./max. Normale: 39/69 dB
- Estrazione aria secondo EN 61591: Min. uso normale 150m³/h, Max. uso normale 550 m³/h, Intensivo 690 m³/h
- Livello sonoro secondo EN 60704-3 e EN 60704-2-13 estrazione: uso normale: Min. 39 dB(A) re 1 pW (25 dB(A) re 20 µPa pressione sonora), Max. 69 dB(A) re 1 pW (55 dB(A) re 20 µPa pressione sonora); Intensivo: 76 dB(A) re 1 pW (62 dB(A) re 20 µPa pressione sonora)

## T58PS6BX0

EAN 4242004214755

PIANO AD INDUZIONE CON VENTILAZIONE INTEGRATA

**Caratteristiche principali**

- Funzionamento ad estrazione o a ricircolo
- Per il funzionamento ad estrazione è necessario il kit Z8100X0
- Per il funzionamento a ricircolo è necessario il kit cleanAir Z8200X0
- Aspirazione completamente automatica grazie al sensore di qualità dell'aria
- Velocità della ventola controllata automaticamente o manualmente tramite interfaccia
- Motore BLDC ad alta efficienza
- Griglia centrale in ghisa, resistente al calore e lavabile in lavastoviglie
- Filtro grassi e raccoglitore liquidi removibili, lavabili in lavastoviglie. Filtro antigrasso in acciaio e unità di raccoglimento liquidi da circa 200 ml; lavabili in lavastoviglie
- Tanica di raccoglimento in caso di rovesciamento liquidi da circa 2.000 ml, lavabile in lavastoviglie

**Sistema di controllo**

- Regolazione elettronica a 17 livelli
- Velocità controllabile tramite TwistPad Fire
- Frying Sensor: Frittura con sensore integrato per tutte le zone cottura
- TwistPad Fire
- PanBoost: funzione booster per Padelle
- PotBoost: funzione booster per Pentole
- Display digitale
- Contaminuti
- PowerMove
- Funzione per mantenere in caldo
- Timer fine cottura per ogni singola zona
- Funzione powerManagement per limitare l'assorbimento elettrico da 1 kW
- Funzione Wipe Protection: per una facile pulizia
- Riconoscimento pentole
- Interruttore di sicurezza
- Sicurezza bambini
- 9 velocità più 1 intensiva
- Livello intensivo con diminuzione automatica della potenza
- Funzionamento post cottura automatico (30 minuti)
- Indicazione saturazione filtro grassi
- Indicazione saturazione filtro cleanAir

**Altre caratteristiche**

- Spie di calore residuo a 2 stadi per ogni singola zona di cottura

**Etichetta energetica**

- Classe di Efficienza Energetica: A
- Classe di Efficienza di Aspirazione: A
- Classe di Efficienza Filtro Antigrasso: B
- Livello sonoro min./max. Normale: 39/69 dB
- Estrazione aria secondo EN 61591: Min. uso normale 150m³/h, Max. uso normale 550 m³/h, Intensivo 690 m³/h
- Livello sonoro secondo EN 60704-3 e EN 60704-2-13 estrazione: uso normale: Min. 39 dB(A) re 1 pW (25 dB(A) re 20 µPa pressione sonora), Max. 69 dB(A) re 1 pW (55 dB(A) re 20 µPa pressione sonora); Intensivo: 76 dB(A) re 1 pW (62 dB(A) re 20 µPa pressione sonora)

# SCHEMI DI INSTALLAZIONE PER PIANI T58TS6BN0, T58PS6BX0



## T58TS6BN0

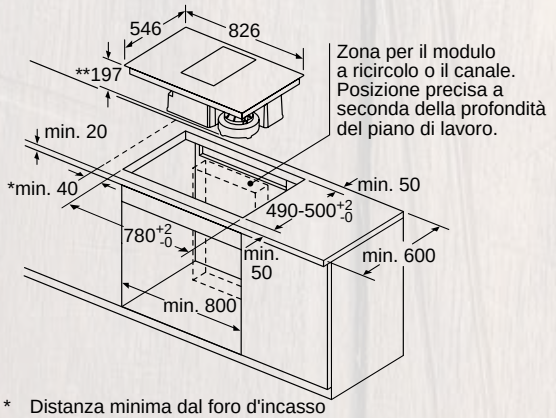


* Distanza minima dal foro d'incasso nel piano di lavoro alla parete
** Profondità di inserimento

## T58PS6BX0

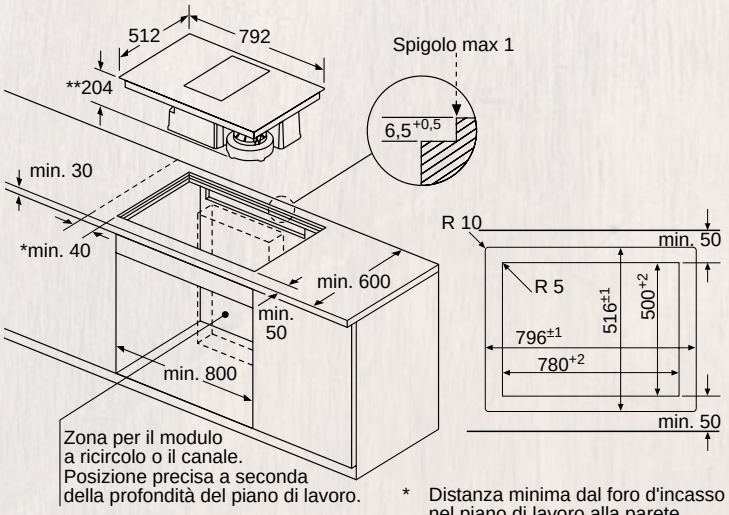


* Distanza minima dal foro d'incasso nel piano di lavoro alla parete
** Profondità di inserimento

## T58TS6BN0, T58PS6BX0

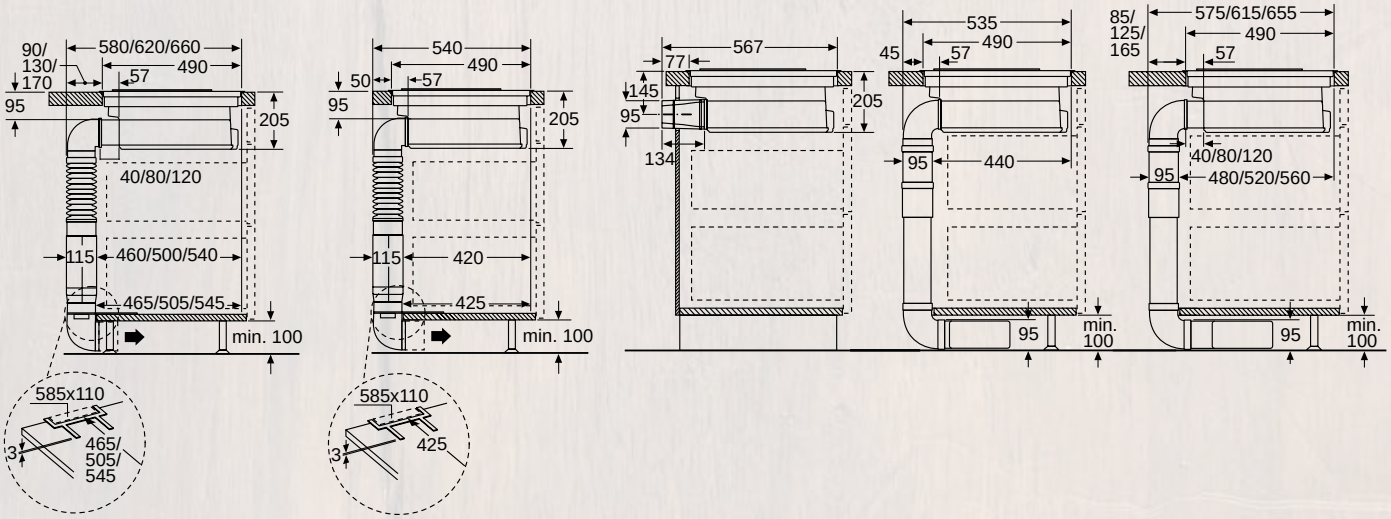


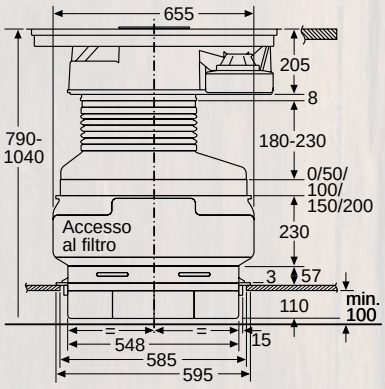


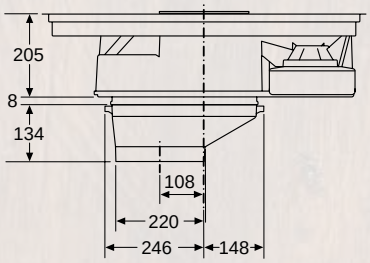


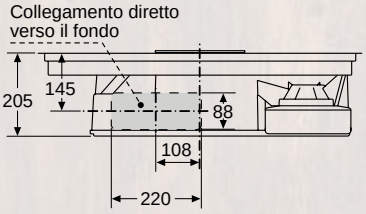

90 | Induzione | TwistPad® | Power management | FlexInduction

90 | Induzione | TwistPad® | Power management | FlexInduction

## T59TT60N0

EAN 4242004192107

PIANO COTTURA A INDUZIONE IN VETROCERAMICA FLEXINDUCTION CON TWISTPAD

**Caratteristiche principali**

- Cornice
- TwistPad
- Tripla zona flex
- 5 zone a induzione

**Sistema di controllo**

- PotBoost: funzione booster per Pentole
- PanBoost: funzione booster per Padelle
- 17 livelli
- PowerMove
- Spie di calore residuo a 2 stadi per ogni singola zona di cottura
- Timer fine cottura per ogni singola zona
- Timer
- Contaminuti
- Riconoscimento pentole
- Funzione powerManagement per limitare l'assorbimento elettrico da 1 kW
- Interruttore di sicurezza
- Sicurezza bambini
- Funzione Wipe Protection: per una facile pulizia

**Altre caratteristiche**

- Lunghezza cavo di connessione: 110 cm

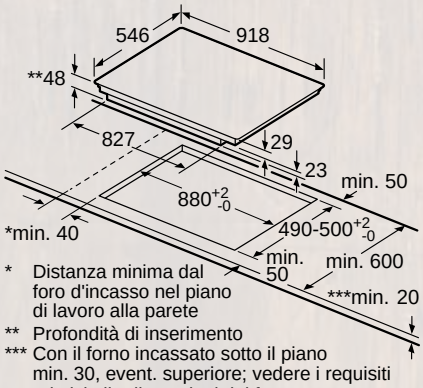


* Distanza minima dal foro d'incasso nel piano di lavoro alla parete
** Profondità di inserimento
*** Con il forno incassato sotto il piano min. 30, event. superiore; vedere i requisiti relativi alle dimensioni del forno

## T59PT60X0

EAN 4242004195863

PIANO COTTURA A INDUZIONE IN VETROCERAMICA FLEXINDUCTION CON TWISTPAD

**Caratteristiche principali**

- Montaggio a Filo top
- TwistPad
- Tripla zona flex
- 5 zone a induzione

**Sistema di controllo**

- PotBoost: funzione booster per Pentole
- PanBoost: funzione booster per Padelle
- 17 livelli
- PowerMove
- Spie di calore residuo a 2 stadi per ogni singola zona di cottura
- Timer fine cottura per ogni singola zona
- Timer
- Contaminuti
- Riconoscimento pentole
- Funzione powerManagement per limitare l'assorbimento elettrico da 1 kW
- Interruttore di sicurezza
- Sicurezza bambini
- Funzione Wipe Protection: per una facile pulizia

**Altre caratteristiche**

- Lunghezza cavo di connessione: 110 cm

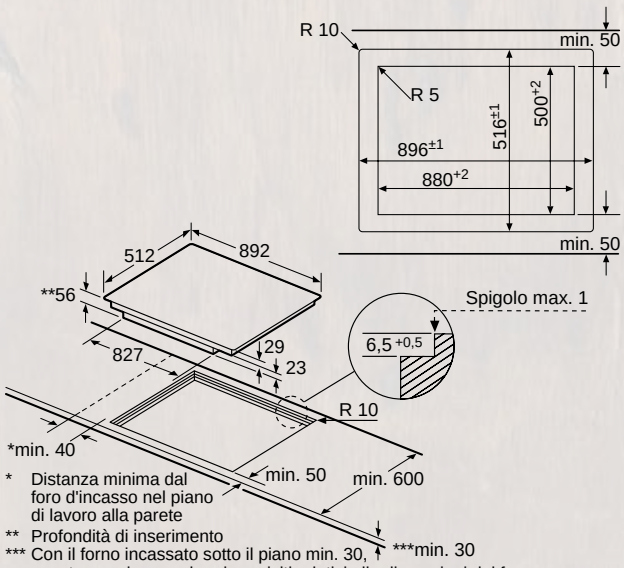


* Distanza minima dal foro d'incasso nel piano di lavoro alla parete
** Profondità di inserimento
*** Con il forno incassato sotto il piano min. 30, event. superiore; vedere i requisiti relativi alle dimensioni del forno

90 | Induzione | TwistPad® Fire | Power management | FlexInduction

90 | Induzione | TwistPad® Fire | Power management | FlexInduction

## T50FS41X0

EAN 4242004195658

PIANO COTTURA A INDUZIONE IN VETROCERAMICA FLEXINDUCTION CON TWISTPAD

**Caratteristiche principali**

- Design smussato
- TwistPad Fire
- flexZone
- 4 zone a induzione
- FryingSensor con 5 livelli di temperatura

**Sistema di controllo**

- PotBoost: funzione booster per Pentole
- PanBoost: funzione booster per Padelle
- 17 livelli
- PowerMove
- Spie di calore residuo a 2 stadi per ogni singola zona di cottura
- Timer fine cottura per ogni singola zona
- Timer
- Contaminuti
- Riconoscimento pentole
- Funzione powerManagement per limitare l'assorbimento elettrico da 1 kW
- Interruttore di sicurezza
- Sicurezza bambini
- Funzione Wipe Protection: per una facile pulizia

**Altre caratteristiche**

- Lunghezza cavo di connessione: 110 cm

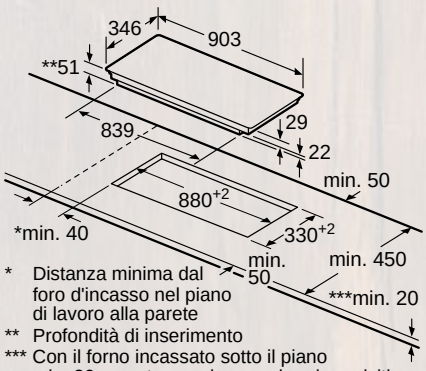


* Distanza minima dal foro d'incasso nel piano di lavoro alla parete
** Profondità di inserimento
*** Con il forno incassato sotto il piano min. 30, event. superiore; vedere i requisiti relativi alle dimensioni del forno

## T50BS31N0

EAN 4242004195641

PIANO COTTURA A INDUZIONE IN VETROCERAMICA FLEXINDUCTION CON TWISTPAD

**Caratteristiche principali**

- Cornice base
- TwistPad Fire
- flexZone
- 3 zone a induzione
- FryingSensor con 5 livelli di temperatura

**Sistema di controllo**

- PotBoost: funzione booster per Pentole
- PanBoost: funzione booster per Padelle
- 17 livelli
- PowerMove
- Visualizzazione digitale della potenza selezionata
- Spie di calore residuo a 2 stadi per ogni singola zona di cottura
- Timer fine cottura per ogni singola zona
- Timer
- Contaminuti
- Riconoscimento pentole
- Funzione powerManagement per limitare l'assorbimento elettrico da 1 kW
- Interruttore di sicurezza
- Sicurezza bambini
- Funzione Wipe Protection: per una facile pulizia

**Altre caratteristiche**

- Lunghezza cavo di connessione: 110 cm
- Dimensioni d'installazione: 885 mm x 335 mm

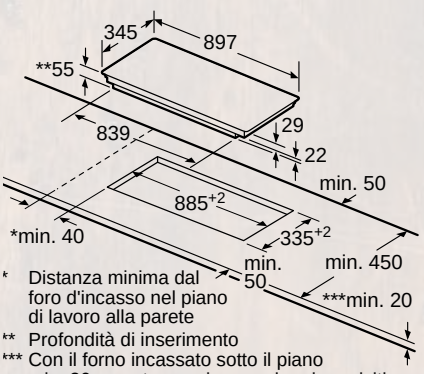


* Distanza minima dal foro d'incasso nel piano di lavoro alla parete
** Profondità di inserimento
*** Con il forno incassato sotto il piano min. 30, event. superiore; vedere i requisiti relativi alle dimensioni del forno

90 | Induzione | TwistPad® Fire | Power management | FlexInduction

90 | Induzione | TwistPad® Fire | Power management | FlexInduction

## T50PS31X0

EAN 4242004192961

PIANO COTTURA A INDUZIONE IN VETROCERAMICA FLEXINDUCTION CON TWISTPAD

**Caratteristiche principali**

- Montaggio a Filo top
- TwistPad Fire
- flexZone
- 3 zone a induzione
- FryingSensor con 5 livelli di temperatura

**Sistema di controllo**

- PotBoost: funzione booster per Pentole
- PanBoost: funzione booster per Padelle
- 17 livelli
- PowerMove
- Visualizzazione digitale della potenza selezionata
- Spie di calore residuo a 2 stadi per ogni singola zona di cottura
- Timer fine cottura per ogni singola zona
- Timer
- Contaminuti
- Riconoscimento pentole
- Funzione powerManagement per limitare l'assorbimento elettrico da 1 kW
- Interruttore di sicurezza
- Sicurezza bambini
- Funzione Wipe Protection: per una facile pulizia

**Altre caratteristiche**

- Lunghezza cavo di connessione: 110 cm
- Dimensioni d'installazione: 880 mm x 330 mm

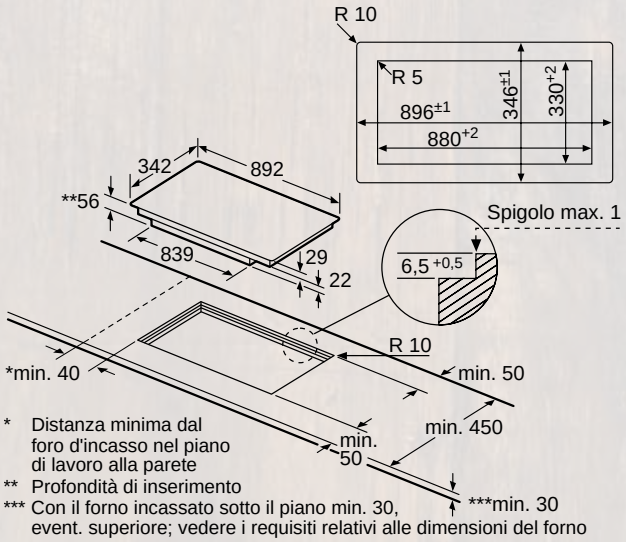


* Distanza minima dal foro d'incasso nel piano di lavoro alla parete
** Profondità di inserimento
*** Con il forno incassato sotto il piano min. 30, event. superiore; vedere i requisiti relativi alle dimensioni del forno

## T59TS51N0

EAN 4242004192114

PIANO COTTURA A INDUZIONE IN VETROCERAMICA FLEXINDUCTION CON TWISTPAD

**Caratteristiche principali**

- Cornice design
- TwistPad Fire
- Ampia zona centrale a triplo circuito, flexZone
- 5 zone a induzione
- FryingSensor con 5 livelli di temperatura
- Zona centrale ad anello triplo da 32 cm

**Sistema di controllo**

- PotBoost: funzione booster per Pentole
- PanBoost: funzione booster per Padelle
- 17 livelli
- PowerMove
- Spie di calore residuo a 2 stadi per ogni singola zona di cottura
- Timer fine cottura per ogni singola zona
- Timer
- Contaminuti
- Riconoscimento pentole
- Funzione powerManagement per limitare l'assorbimento elettrico da 1 kW
- Interruttore di sicurezza
- Sicurezza bambini
- Funzione Wipe Protection: per una facile pulizia

**Altre caratteristiche**

- Lunghezza cavo di connessione: 110 cm

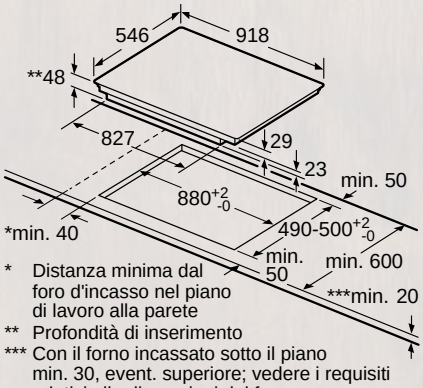


* Distanza minima dal foro d'incasso nel piano di lavoro alla parete
** Profondità di inserimento
*** Con il forno incassato sotto il piano min. 30, event. superiore; vedere i requisiti relativi alle dimensioni del forno

90 | Induzione | TwistPad® Fire | Power management | FlexInduction

# T59PS51X0

EAN 4242004195856

## PIANO COTTURA A INDUZIONE IN VETROCERAMICA FLEXINDUCTION CON TWISTPAD

**Caratteristiche principali**

- Montaggio a Filo top
- TwistPad Fire
- Ampia zona centrale a triplo circuito, flexZone
- 5 zone a induzione
- FryingSensor con 5 livelli di temperatura
- Zona centrale ad anello triplo da 32 cm

**Sistema di controllo**

- PotBoost: funzione booster per Pentole
- PanBoost: funzione booster per Padelle
- 17 livelli
- PowerMove
- Visualizzazione digitale della potenza selezionata
- Spie di calore residuo a 2 stadi per ogni singola zona di cottura
- Timer fine cottura per ogni singola zona
- Timer
- Contaminuti
- Riconoscimento pentole
- Funzione powerManagement per limitare l'assorbimento elettrico da 1 kW
- Interruttore di sicurezza
- Sicurezza bambini
- Funzione Wipe Protection: per una facile pulizia

**Altre caratteristiche**

- Lunghezza cavo di connessione: 110 cm

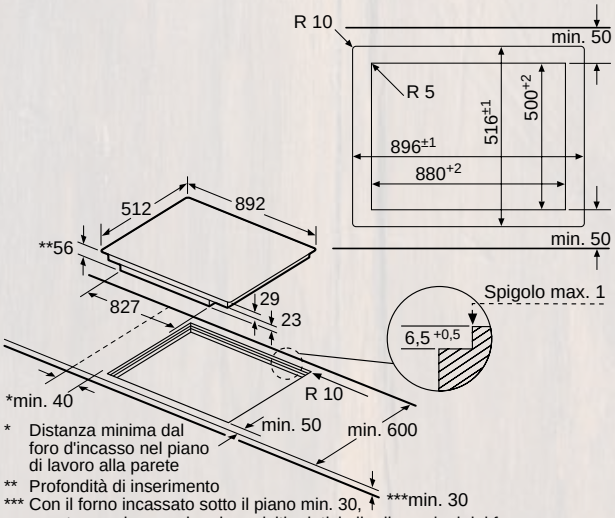


* Distanza minima dal foro d'incasso nel piano di lavoro alla parete
** Profondità di inserimento
*** Con il forno incassato sotto il piano min. 30, event. superiore; vedere i requisiti relativi alle dimensioni del forno



80 | Induzione | TwistPad® Fire | Power management | FlexInduction

# T68TS61N0

EAN 4242004190882

## PIANO COTTURA A INDUZIONE IN VETROCERAMICA FLEXINDUCTION CON TWISTPAD

**Caratteristiche principali**

- Cornice design
- TwistPad Fire
- FlexInduction: 2 x 4 segmenti flex + 2 segmenti aggiuntivi ausiliari
- 4 zone a induzione
- FryingSensor con 5 livelli di temperatura

**Sistema di controllo**

- PotBoost: funzione booster per Pentole
- PanBoost: funzione booster per Padelle
- 17 livelli
- PowerMove
- Spie di calore residuo a 2 stadi per ogni singola zona di cottura
- Timer fine cottura per ogni singola zona
- Timer
- Contaminuti
- Riconoscimento pentole
- Funzione powerManagement per limitare l'assorbimento elettrico da 1 kW
- Interruttore di sicurezza
- Sicurezza bambini
- Funzione Wipe Protection: per una facile pulizia

**Altre caratteristiche**

- Lunghezza cavo di connessione: 110 cm

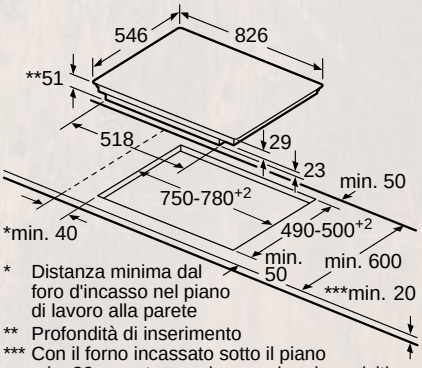


* Distanza minima dal foro d'incasso nel piano di lavoro alla parete
** Profondità di inserimento
*** Con il forno incassato sotto il piano min. 30, event. superiore; vedere i requisiti relativi alle dimensioni del forno

80 | Induzione | TwistPad® Fire | Power management | FlexInduction

80 | Induzione | TwistPad® Fire | Power management | FlexInduction

## T68PS61X0

EAN 4242004195122

PIANO COTTURA A INDUZIONE IN VETROCERAMICA FLEXINDUCTION CON TWISTPAD

**Caratteristiche principali**

- Montaggio a Filo top
- TwistPad Fire
- FlexInduction: 2 x 4 segmenti flex + 2 segmenti aggiuntivi ausiliari
- 4 zone a induzione
- FryingSensor con 5 livelli di temperatura

**Sistema di controllo**

- PotBoost: funzione booster per Pentole
- PanBoost: funzione booster per Padelle
- 17 livelli
- PowerMove
- Spie di calore residuo a 2 stadi per ogni singola zona di cottura
- Timer fine cottura per ogni singola zona
- Timer
- Contaminuti
- Riconoscimento pentole
- Funzione powerManagement per limitare l'assorbimento elettrico da 1 kW
- Interruttore di sicurezza
- Sicurezza bambini
- Funzione Wipe Protection: per una facile pulizia

**Altre caratteristiche**

- Lunghezza cavo di connessione: 110 cm

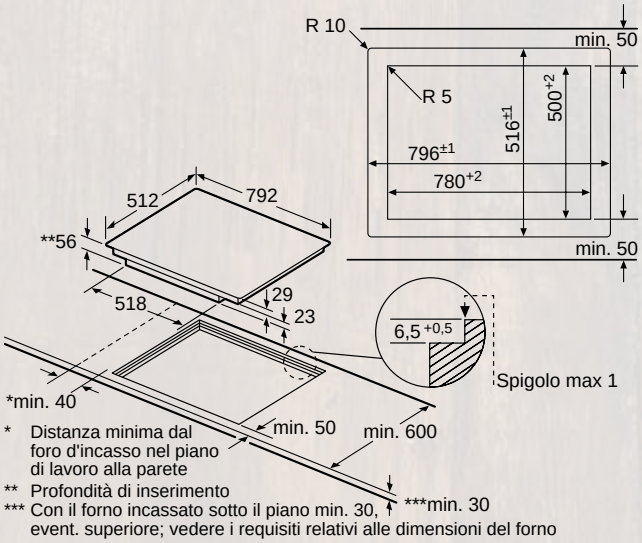


* Distanza minima dal foro d'incasso nel piano di lavoro alla parete
** Profondità di inserimento
*** Con il forno incassato sotto il piano min. 30, event. superiore; vedere i requisiti relativi alle dimensioni del forno

## T58TS21N0

EAN 4242004195825

PIANO COTTURA A INDUZIONE IN VETROCERAMICA FLEXINDUCTION CON TWISTPAD

**Caratteristiche principali**

- Cornice design
- TwistPad Fire
- 5 zone a induzione
- FryingSensor con 5 livelli di temperatura

**Sistema di controllo**

- PotBoost: funzione booster per Pentole
- PanTurbo: funzione booster per Padelle
- 17 livelli
- PowerMove
- Spie di calore residuo a 2 stadi per ogni singola zona di cottura
- Timer fine cottura per ogni singola zona
- Timer
- Contaminuti independente con segnale acustico
- Riconoscimento pentole
- Funzione powerManagement per limitare l'assorbimento elettrico da 1 kW
- Interruttore di sicurezza
- Sicurezza bambini
- Funzione Wipe Protection: per una facile pulizia

**Altre caratteristiche**

- Lunghezza cavo di connessione: 110 cm

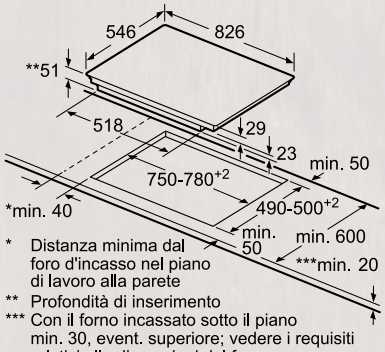


* Distanza minima dal foro d'incasso nel piano di lavoro alla parete
** Profondità di inserimento
*** Con il forno incassato sotto il piano min. 30, event. superiore; vedere i requisiti relativi alle dimensioni del forno

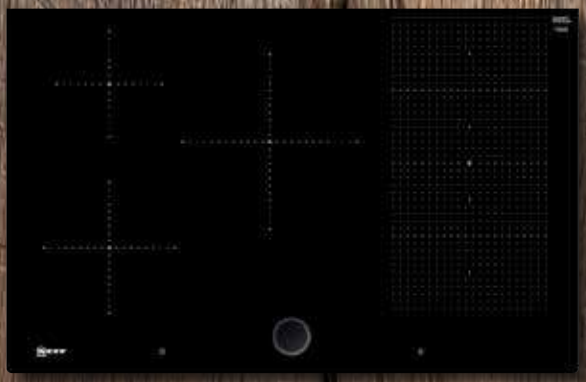

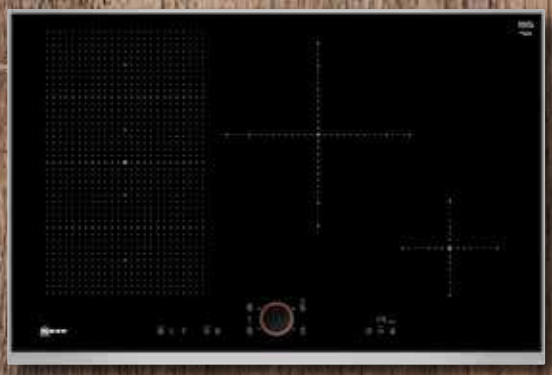

80 | Induzione | TwistPad® Fire | Power management | FlexInduction

80 | Induzione | TwistPad® Fire | Power management | FlexInduction

## T58PS21X0

EAN 4242004195801

PIANO COTTURA A INDUZIONE IN VETROCERAMICA FLEXINDUCTION CON TWISTPAD

**Caratteristiche principali**

- Montaggio a Filo top
- TwistPad Fire
- 5 zone a induzione
- FryingSensor con 5 livelli di temperatura

**Sistema di controllo**

- PotBoost: funzione booster per Pentole
- PanBoost: funzione booster per Padelle
- 17 livelli
- PowerMove
- Spie di calore residuo a 2 stadi per ogni singola zona di cottura
- Timer fine cottura per ogni singola zona
- Timer
- Contaminuti independente con segnale acustico
- Riconoscimento pentole
- Funzione powerManagement per limitare l'assorbimento elettrico da 1 kW
- Interruttore di sicurezza
- Sicurezza bambini
- Funzione Wipe Protection: per una facile pulizia

**Altre caratteristiche**

- Lunghezza cavo di connessione: 110 cm

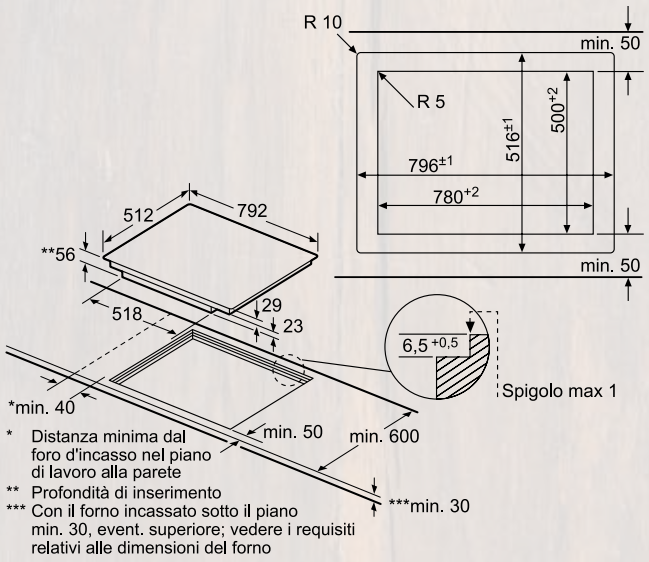


* Distanza minima dal foro d'incasso nel piano di lavoro alla parete
** Profondità di inserimento
*** Con il forno incassato sotto il piano min. 30, event. superiore; vedere i requisiti relativi alle dimensioni del forno

## T58TS11N0

EAN 4242004192077

PIANO COTTURA A INDUZIONE IN VETROCERAMICA FLEXINDUCTION CON TWISTPAD

**Caratteristiche principali**

- Cornice design
- TwistPad Fire
- 4 zone a induzione
- FryingSensor con 5 livelli di temperatura

**Sistema di controllo**

- PotBoost: funzione booster per Pentole
- PanBoost: funzione booster per Padelle
- 17 livelli
- PowerMove
- Spie di calore residuo a 2 stadi per ogni singola zona di cottura
- Timer fine cottura per ogni singola zona
- Timer
- Contaminuti
- Riconoscimento pentole
- Funzione powerManagement per limitare l'assorbimento elettrico da 1 kW
- Interruttore di sicurezza
- Sicurezza bambini
- Funzione Wipe Protection: per una facile pulizia

**Altre caratteristiche**

- Lunghezza cavo di connessione: 110 cm

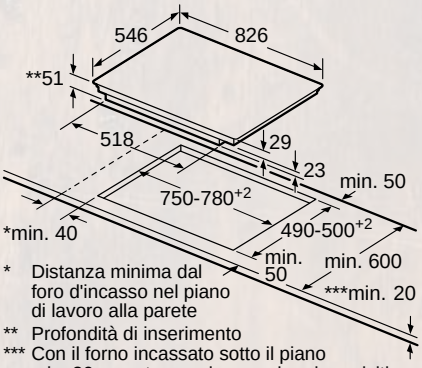


* Distanza minima dal foro d'incasso nel piano di lavoro alla parete
** Profondità di inserimento
*** Con il forno incassato sotto il piano min. 30, event. superiore; vedere i requisiti relativi alle dimensioni del forno

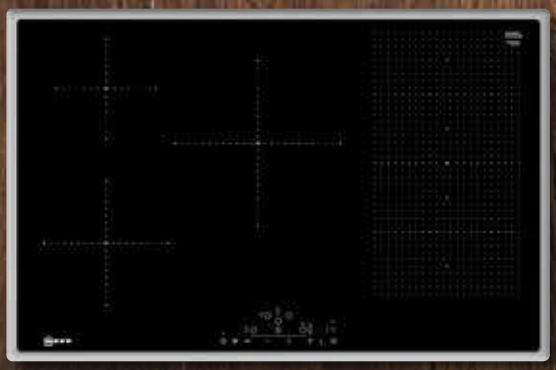

80 | Induzione | Power management | FlexInduction

80 | Combi Induction | Power management

## T58BD20N0

EAN 4242004195764

PIANO COTTURA AD INDUZIONE IN VETROCERAMICA FLEXINDUCTION CON COMANDI TOUCHCONTROL

**Caratteristiche principali**

- Cornice base
- 5 zone a induzione
- TouchControl MultiTouch

**Sistema di controllo**

- PotBoost: funzione booster per Pentole
- 17 livelli
- Spie di calore residuo a 2 stadi per ogni singola zona di cottura
- Riconoscimento pentole
- Funzione powerManagement per limitare l'assorbimento elettrico da 1 kW
- Interruttore di sicurezza
- Sicurezza bambini

**Altre caratteristiche**

- Lunghezza cavo di connessione: 110 cm

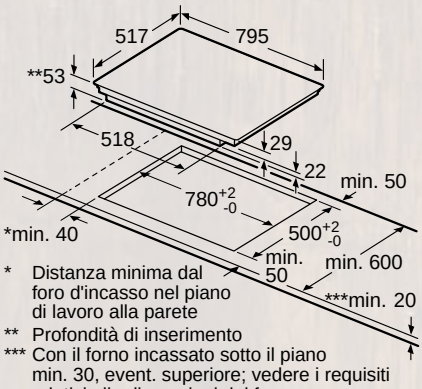


* Distanza minima dal foro d'incasso nel piano di lavoro alla parete
** Profondità di inserimento
*** Con il forno incassato sotto il piano min. 30, event. superiore; vedere i requisiti relativi alle dimensioni del forno

## T48BD23N0

EAN 4242004195580

PIANO COTTURA A INDUZIONE COMBINDUCTION IN VETROCERAMICA CON COMANDI TOUCHCONTROL

**Caratteristiche principali**

- Cornice base
- 5 zone a induzione

**Sistema di controllo**

- PotBoost: funzione booster per Pentole
- 17 livelli
- PowerMove
- Spie di calore residuo a 2 stadi per ogni singola zona di cottura
- Riconoscimento pentole
- Funzione powerManagement per limitare l'assorbimento elettrico da 1 kW
- Funzione per mantenere in caldo
- Interruttore di sicurezza
- Sicurezza bambini

**Altre caratteristiche**

- Lunghezza cavo di connessione: 110 cm

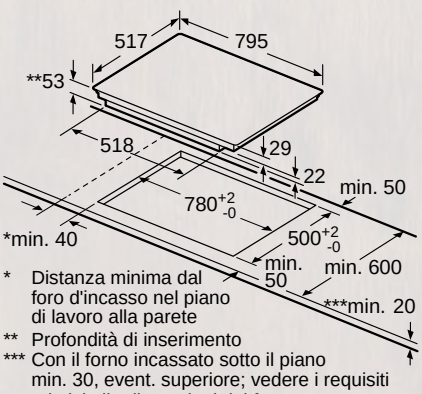


* Distanza minima dal foro d'incasso nel piano di lavoro alla parete
** Profondità di inserimento
*** Con il forno incassato sotto il piano min. 30, event. superiore; vedere i requisiti relativi alle dimensioni del forno

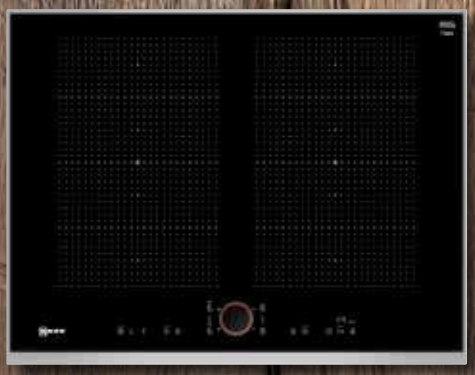

70 | Induzione | TwistPad® Fire | Power management | FlexInduction

# T57TS61N0

EAN 4242004192886

PIANO COTTURA A INDUZIONE IN VETROCERAMICA FLEXINDUCTION CON TWISTPAD

**Caratteristiche principali**

- Cornice design
- TwistPad Fire
- 4 zone a induzione
- FryingSensor con 5 livelli di temperatura

**Sistema di controllo**

- PotBoost: funzione booster per Pentole
- PanBoost: funzione booster per Padelle
- 17 livelli
- PowerMove
- Spie di calore residuo a 2 stadi per ogni singola zona di cottura
- Timer fine cottura per ogni singola zona
- Timer
- Riconoscimento pentole
- Funzione powerManagement per limitare l'assorbimento elettrico da 1 kW
- Interruttore di sicurezza
- Sicurezza bambini
- Funzione Wipe Protection: per una facile pulizia

**Altre caratteristiche**

- Lunghezza cavo di connessione: 110 cm

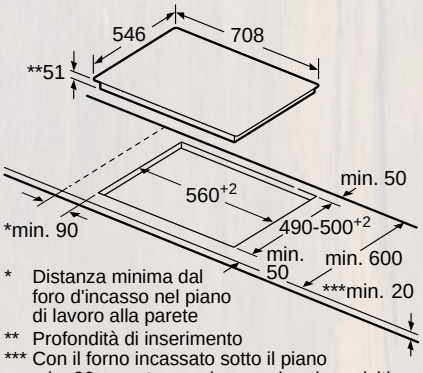


* Distanza minima dal foro d'incasso nel piano di lavoro alla parete
** Profondità di inserimento
*** Con il forno incassato sotto il piano min. 30, event. superiore; vedere i requisiti relativi alle dimensioni del forno

60 | Induzione | TwistPad® Fire | Power management | FlexInduction

# T66TS61N0

EAN 4242004191704

PIANO COTTURA A INDUZIONE IN VETROCERAMICA FLEXINDUCTION CON TWISTPAD

**Caratteristiche principali**

- Cornice design
- TwistPad Fire
- 4 zone a induzione
- FlexInductionPlus: 2 x 4 segmenti flex + 1 ausiliario
- FryingSensor con 5 livelli di temperatura

**Sistema di controllo**

- PotBoost: funzione booster per Pentole
- PanBoost: funzione booster per Padelle
- 17 livelli
- PowerMove
- Spie di calore residuo a 2 stadi per ogni singola zona di cottura
- Timer fine cottura per ogni singola zona
- Timer
- Riconoscimento pentole
- Funzione powerManagement per limitare l'assorbimento elettrico da 1 kW
- Interruttore di sicurezza
- Sicurezza bambini
- Funzione Wipe Protection: per una facile pulizia

**Altre caratteristiche**

- Lunghezza cavo di connessione: 110 cm

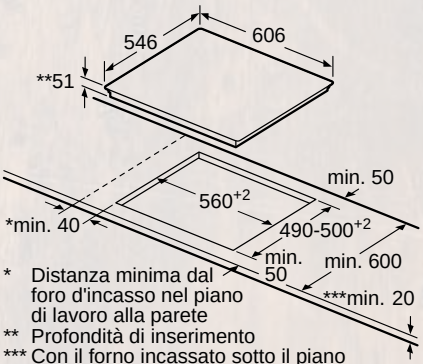


* Distanza minima dal foro d'incasso nel piano di lavoro alla parete
** Profondità di inserimento
*** Con il forno incassato sotto il piano min. 30, event. superiore; vedere i requisiti relativi alle dimensioni del forno

60 | Induzione | TwistPad® Fire | Power management | FlexInduction

60 | Induzione | TwistPad® | Power management | FlexInduction

## T66PS61X0

EAN 4242004189381

PIANO COTTURA A INDUZIONE IN VETROCERAMICA FLEXINDUCTION CON TWISTPAD

**Caratteristiche principali**

- Montaggio a Filo top
- TwistPad Fire
- FlexInductionPlus: 2 x 4 segmenti flex + 1 ausiliario
- 4 zone a induzione
- FryingSensor con 5 livelli di temperatura

**Sistema di controllo**

- PotBoost: funzione booster per Pentole
- PanBoost: funzione booster per Padelle
- Trasferimento automatico delle impostazioni selezionate da una zona cottura ad un'altra
- 17 livelli
- PowerMove
- Spie di calore residuo a 2 stadi per ogni singola zona di cottura
- Timer fine cottura per ogni singola zona
- Timer
- Riconoscimento pentole
- Funzione powerManagement per limitare l'assorbimento elettrico da 1 kW
- Interruttore di sicurezza
- Sicurezza bambini
- Funzione Wipe Protection: per una facile pulizia

**Altre caratteristiche**

- Lunghezza cavo di connessione: 110 cm

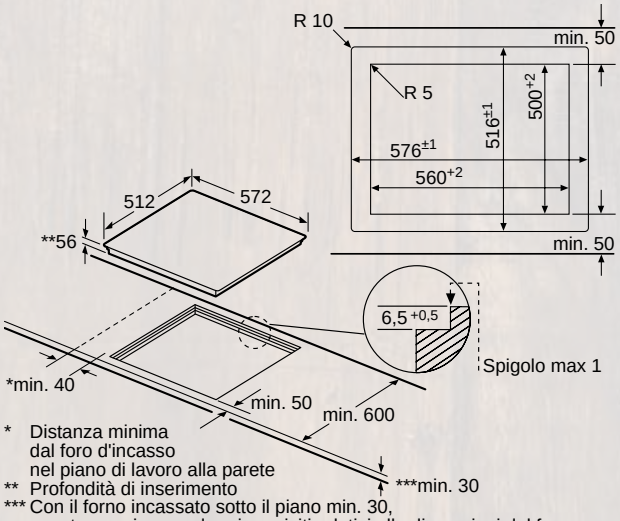


* Distanza minima dal foro d'incasso nel piano di lavoro alla parete
** Profondità di inserimento
*** Con il forno incassato sotto il piano min. 30, event. superiore; vedere i requisiti relativi alle dimensioni del forno

## T56TT60N0

EAN 4242004193456

PIANO COTTURA A INDUZIONE IN VETROCERAMICA FLEXINDUCTION CON TWISTPAD

**Caratteristiche principali**

- Cornice design
- TwistPad
- 4 zone a induzione

**Sistema di controllo**

- PotBoost: funzione booster per Pentole
- PanBoost: funzione booster per Padelle
- 17 livelli
- PowerMove
- Spie di calore residuo a 2 stadi per ogni singola zona di cottura
- Timer fine cottura per ogni singola zona
- Timer
- Contaminuti
- Riconoscimento pentole
- Funzione powerManagement per limitare l'assorbimento elettrico da 1 kW
- Interruttore di sicurezza
- Sicurezza bambini
- Funzione Wipe Protection: per una facile pulizia

**Altre caratteristiche**

- Lunghezza cavo di connessione: 110 cm
- Dimensioni d'installazione: 560 mm x 490 mm

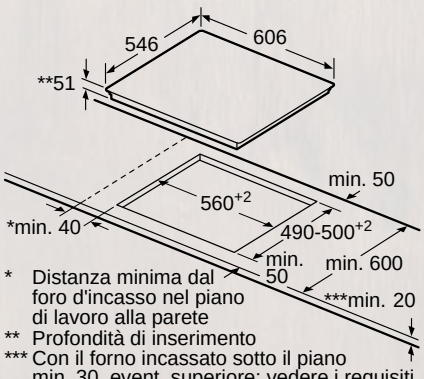


* Distanza minima dal foro d'incasso nel piano di lavoro alla parete
** Profondità di inserimento
*** Con il forno incassato sotto il piano min. 30, event. superiore; vedere i requisiti relativi alle dimensioni del forno

60 | Induzione | TwistPad® | Power management | FlexInduction

60 | Induzione | TwistPad® Fire | Power management | FlexInduction

## T56PT60X0

EAN 4242004195726

PIANO COTTURA A INDUZIONE IN VETROCERAMICA FLEXINDUCTION CON TWISTPAD

**Caratteristiche principali**

- Montaggio a Filo top
- TwistPad Fire
- 4 zone a induzione

**Sistema di controllo**

- PotBoost: funzione booster per Pentole
- PanBoost: funzione booster per Padelle
- 17 livelli
- PowerMove
- Spie di calore residuo a 2 stadi per ogni singola zona di cottura
- Timer fine cottura per ogni singola zona
- Timer
- Contaminuti
- Riconoscimento pentole
- Funzione powerManagement per limitare l'assorbimento elettrico da 1 kW
- Interruttore di sicurezza
- Sicurezza bambini
- Funzione Wipe Protection: per una facile pulizia

**Altre caratteristiche**

- Lunghezza cavo di connessione: 110 cm

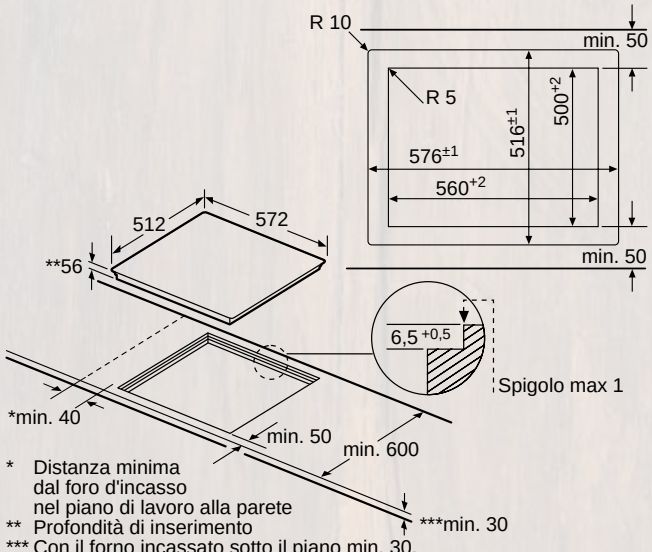


* Distanza minima dal foro d'incasso nel piano di lavoro alla parete
** Profondità di inserimento
*** Con il forno incassato sotto il piano min. 30, event. superiore; vedere i requisiti relativi alle dimensioni del forno

## T56TS51N0

EAN 4242004191742

PIANO COTTURA A INDUZIONE IN VETROCERAMICA FLEXINDUCTION CON TWISTPAD

**Caratteristiche principali**

- Cornice design
- TwistPad Fire
- 4 zone a induzione
- FryingSensor con 5 livelli di temperatura

**Sistema di controllo**

- PotBoost: funzione booster per Pentole
- PanBoost: funzione booster per Padelle
- 17 livelli
- PowerMove
- Spie di calore residuo a 2 stadi per ogni singola zona di cottura
- Timer fine cottura per ogni singola zona
- Timer
- Contaminuti
- Riconoscimento pentole
- Funzione powerManagement per limitare l'assorbimento elettrico da 1 kW
- Interruttore di sicurezza
- Sicurezza bambini
- Funzione Wipe Protection: per una facile pulizia

**Altre caratteristiche**

- Lunghezza cavo di connessione: 110 cm

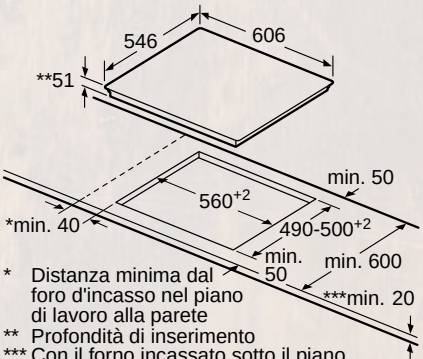


* Distanza minima dal foro d'incasso nel piano di lavoro alla parete
** Profondità di inserimento
*** Con il forno incassato sotto il piano min. 30, event. superiore; vedere i requisiti relativi alle dimensioni del forno

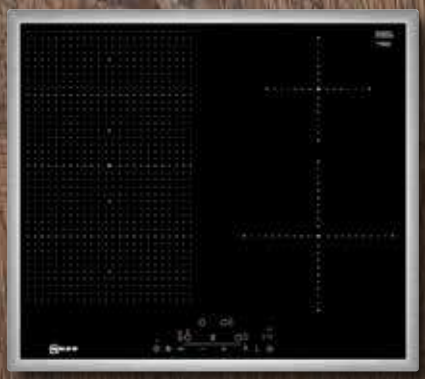

60 | Induzione | TwistPad® | Power management

60 | Induzione | Power management | FlexInduction

## T46BT60N0

EAN 4242004195535

PIANO COTTURA A INDUZIONE IN VETROCERAMICA CON TWISTPAD

**Caratteristiche principali**

- Cornice base
- TwistPad
- 4 zone a induzione
- Zona estendendibile

**Sistema di controllo**

- PotBoost: funzione booster per Pentole
- PanBoost: funzione booster per Padelle
- 17 livelli
- Spie di calore residuo a 2 stadi per ogni singola zona di cottura
- Timer fine cottura per ogni singola zona
- Timer
- Contaminuti
- Riconoscimento pentole
- Funzione powerManagement per limitare l'assorbimento elettrico da 1 kW
- Interruttore di sicurezza
- Sicurezza bambini
- Funzione Wipe Protection: per una facile pulizia

**Altre caratteristiche**

- Lunghezza cavo di connessione: 110 cm
- Dimensioni d'installazione: 560 mm x 490 mm

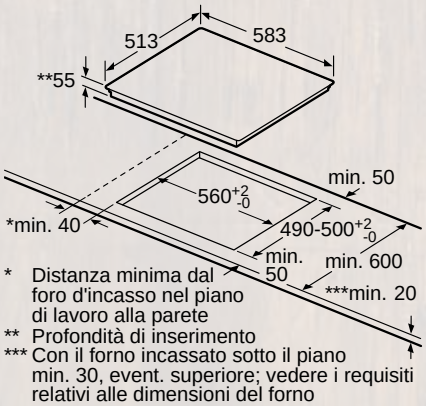


* Distanza minima dal foro d'incasso nel piano di lavoro alla parete
** Profondità di inserimento
*** Con il forno incassato sotto il piano min. 30, event. superiore; vedere i requisiti relativi alle dimensioni del forno

## T56BD50N0

EAN 4242004191544

PIANO COTTURA A INDUZIONE IN VETROCERAMICA FLEXINDUCTION CON CONTROLLI TOUCHCONTROL

**Caratteristiche principali**

- Cornice base
- TouchControl MultiTouch
- 4 zone a induzione

**Sistema di controllo**

- PotBoost: funzione booster per Pentole
- 17 livelli
- Spie di calore residuo a 2 stadi per ogni singola zona di cottura
- Timer fine cottura per ogni singola zona
- Timer
- Riconoscimento pentole
- Funzione powerManagement per limitare l'assorbimento elettrico da 1 kW
- Interruttore di sicurezza
- Sicurezza bambini

**Altre caratteristiche**

- Lunghezza cavo di connessione: 110 cm

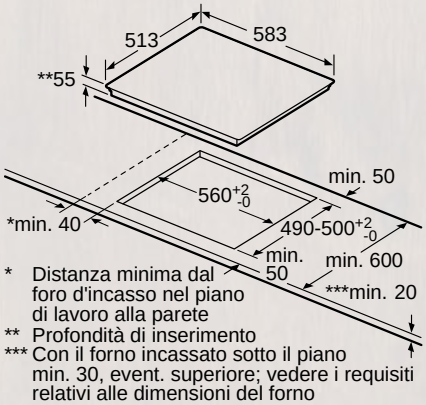


* Distanza minima dal foro d'incasso nel piano di lavoro alla parete
** Profondità di inserimento
*** Con il forno incassato sotto il piano min. 30, event. superiore; vedere i requisiti relativi alle dimensioni del forno

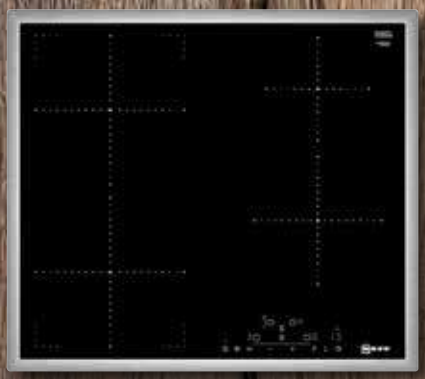

60 | Induzione | Power management | Combi Induction

# T46BD53N0

EAN 4242004195528

PIANO COTTURA A INDUZIONE IN VETROCERAMICA
CON CONTROLLI TOUCHCONTROL

**Caratteristiche principali**

- Cornice base
- TouchControl MultiTouch
- 4 zone a induzione
- combiZone

**Sistema di controllo**

- PotBoost: funzione booster per Pentole
- 17 livelli
- Spie di calore residuo a 2 stadi per ogni singola zona di cottura
- Timer fine cottura per ogni singola zona
- Timer
- Riconoscimento pentole
- Funzione powerManagement per limitare l'assorbimento elettrico da 1 kW
- Interruttore di sicurezza
- Sicurezza bambini

**Altre caratteristiche**

- Lunghezza cavo di connessione: 110 cm
- Dimensioni d'installazione: 560 mm x 490 mm

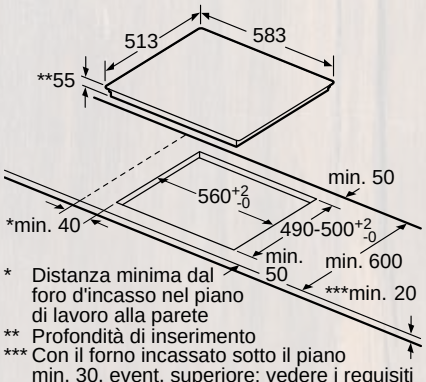


* Distanza minima dal foro d'incasso nel piano di lavoro alla parete
** Profondità di inserimento
*** Con il forno incassato sotto il piano min. 30, event. superiore; vedere i requisiti relativi alle dimensioni del forno

60 | Induzione | Power management

# T46BD60N0

EAN 4242004191582

PIANO COTTURA A INDUZIONE IN VETROCERAMICA
CON CONTROLLI TOUCHCONTROL

**Caratteristiche principali**

- Cornice base
- TouchControl MultiTouch
- 4 zone a induzione
- Zona estendendibile

**Sistema di controllo**

- PotBoost: funzione booster per Pentole
- 17 livelli
- Spie di calore residuo a 2 stadi per ogni singola zona di cottura
- Timer fine cottura per ogni singola zona
- Timer
- Riconoscimento pentole
- Funzione powerManagement per limitare l'assorbimento elettrico da 1 kW
- Interruttore di sicurezza
- Sicurezza bambini

**Altre caratteristiche**

- Lunghezza cavo di connessione: 110 cm
- Dimensioni d'installazione: 560 mm x 490 mm

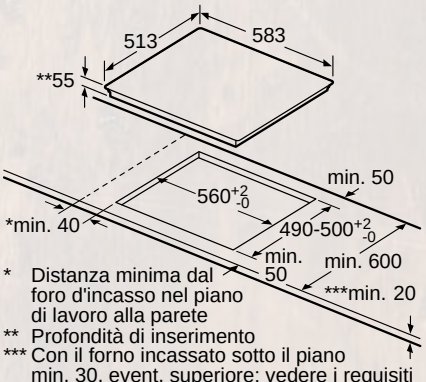


* Distanza minima dal foro d'incasso nel piano di lavoro alla parete
** Profondità di inserimento
*** Con il forno incassato sotto il piano min. 30, event. superiore; vedere i requisiti relativi alle dimensioni del forno

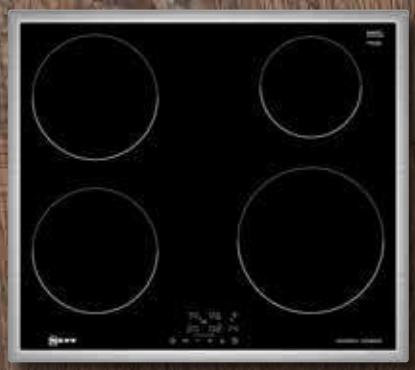

60 | Induzione | Power management

60 | Induzione | Power management

## T36BB40N0

EAN 4242004195337

PIANO COTTURA A INDUZIONE IN VETROCERAMICA
CON CONTROLLI TOUCHCONTROL

**Caratteristiche principali**

- Cornice base
- TouchControl +/- (EasyTouch)
- 4 zone a induzione

**Sistema di controllo**

- PotBoost: funzione booster per Pentole
- 17 livelli
- Spie di calore residuo a 2 stadi per ogni singola zona di cottura
- Riconoscimento pentole
- Funzione powerManagement per limitare l'assorbimento elettrico da 1 kW
- Interruttore di sicurezza
- Sicurezza bambini

**Altre caratteristiche**

- Lunghezza cavo di connessione: 110 cm

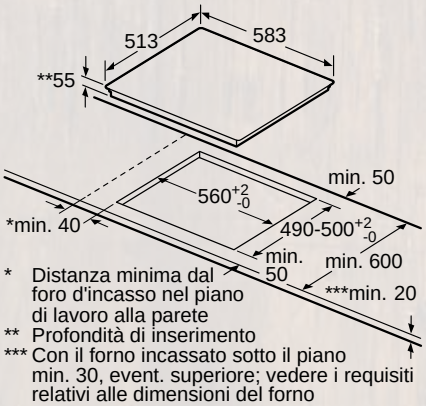


* Distanza minima dal foro d'incasso nel piano di lavoro alla parete
** Profondità di inserimento
*** Con il forno incassato sotto il piano min. 30, event. superiore; vedere i requisiti relativi alle dimensioni del forno

## T36BB41N0K

EAN 4242004195351

PIANO COTTURA A INDUZIONE IN VETROCERAMICA
CON CONTROLLI TOUCHCONTROL

**Caratteristiche principali**

- Cornice base
- TouchControl +/- (EasyTouch)
- 4 zone a induzione

**Sistema di controllo**

- PotBoost: funzione booster per Pentole
- 17 livelli
- Spie di calore residuo a 2 stadi per ogni singola zona di cottura
- Timer fine cottura per ogni singola zona
- Timer
- Riconoscimento pentole
- Funzione powerManagement per limitare l'assorbimento elettrico da 1 kW
- Interruttore di sicurezza
- Sicurezza bambini

**Altre caratteristiche**

- Lunghezza cavo di connessione con spina Schuko: 110 cm

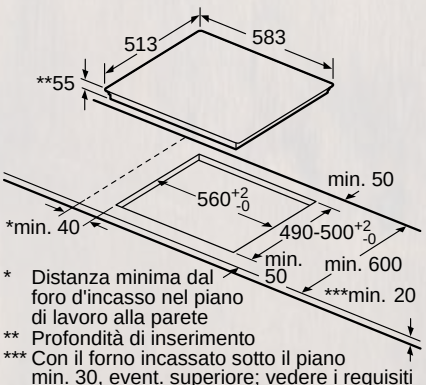


* Distanza minima dal foro d'incasso nel piano di lavoro alla parete
** Profondità di inserimento
*** Con il forno incassato sotto il piano min. 30, event. superiore; vedere i requisiti relativi alle dimensioni del forno

90 TwistPad®

## T19TT06N0

EAN 4242004190806

PIANO COTTURA ELETTRICO IN VETROCERAMICA CON TWISTPAD

**Caratteristiche principali**

- Cornice design
- TwistPad
- 1 zona a doppia resistenza e zona estendibile
  1 zona a doppio circuito
  1 zona a triplo circuito

**Sistema di controllo**

- PotBoost: funzione booster per Pentole
- 17 livelli
- Indicatore digitale di livello fiamma
- Spie di calore residuo a 2 stadi per ogni singola zona di cottura
- Timer fine cottura per ogni singola zona
- Timer
- Contaminuti
- Funzione Wipe Protection: per una facile pulizia
- Funzione per mantenere in caldo

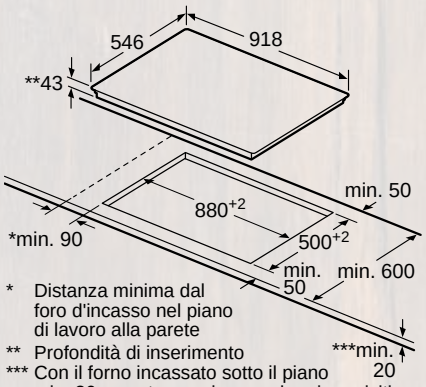


* Distanza minima dal foro d'incasso nel piano di lavoro alla parete
** Profondità di inserimento
*** Con il forno incassato sotto il piano min. 30, event. superiore; vedere i requisiti relativi alle dimensioni del forno

80 TwistPad®

## T18PT16X0

EAN 4242004188278

PIANO COTTURA ELETTRICO IN VETROCERAMICA CON TWISTPAD

**Caratteristiche principali**

- Montaggio a Filo top
- TwistPad
- 1 zona a doppia resistenza e zona estendibile
  2 zona a doppio circuito

**Sistema di controllo**

- PotBoost: funzione booster per Pentole
- 17 livelli
- Indicatore digitale di livello fiamma
- Spie di calore residuo a 2 stadi per ogni singola zona di cottura
- Timer fine cottura per ogni singola zona
- Contaminuti
- Funzione Wipe Protection: per una facile pulizia
- Funzione per mantenere in caldo

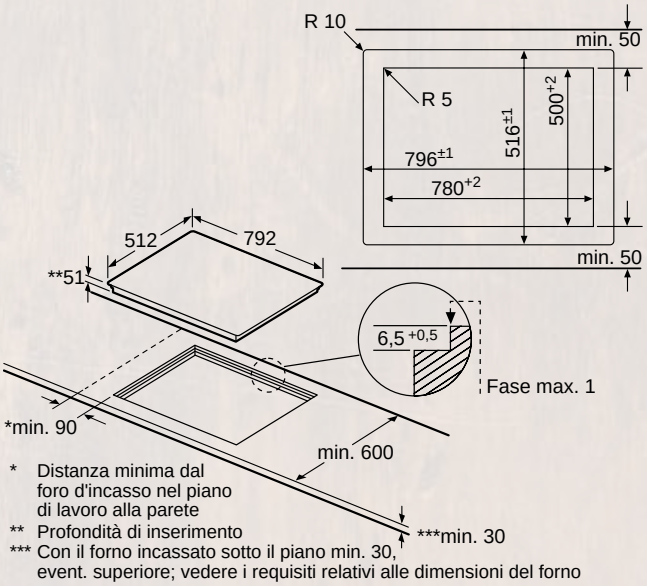


* Distanza minima dal foro d'incasso nel piano di lavoro alla parete
** Profondità di inserimento
*** Con il forno incassato sotto il piano min. 30, event. superiore; vedere i requisiti relativi alle dimensioni del forno

60 TwistPad®

60 TwistPad®

## T16PT76X0

EAN 4242004188292

PIANO COTTURA ELETTRICO IN VETROCERAMICA CON TWISTPAD

**Caratteristiche principali**

- Montaggio a Filo top
- TwistPad
- 1 zona estendibile
  1 zona a doppio circuito

**Sistema di controllo**

- PotBoost: funzione booster per Pentole
- 17 livelli
- Indicatore digitale di livello fiamma
- Spie di calore residuo a 2 stadi per ogni singola zona di cottura
- Timer fine cottura per ogni singola zona
- Contaminuti
- Funzione Wipe Protection: per una facile pulizia
- Funzione per mantenere in caldo

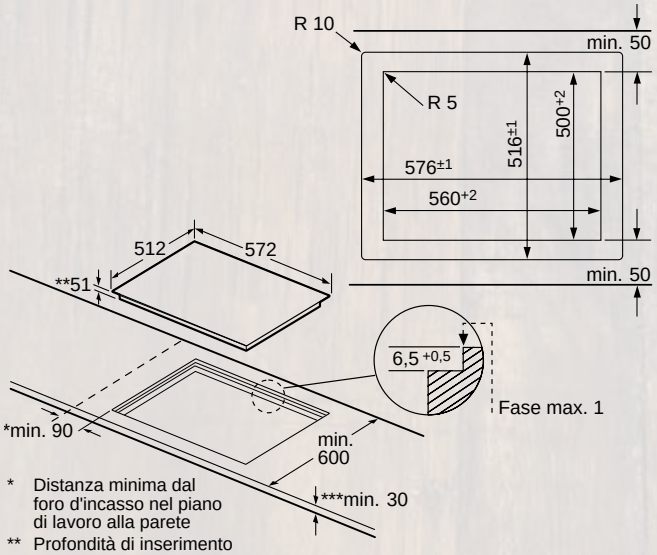


* Distanza minima dal foro d'incasso nel piano di lavoro alla parete
** Profondità di inserimento
*** Con il forno incassato sotto il piano min. 20, event. superiore; vedere i requisiti relativi alle dimensioni del forno

## T16TT76N0

EAN 4242004187318

PIANO COTTURA ELETTRICO IN VETROCERAMICA CON TWISTPAD

**Caratteristiche principali**

- Cornice design
- TwistPad
- 1 zona estendibile
  1 zona a doppio circuito

**Sistema di controllo**

- PotBoost: funzione booster per Pentole
- 17 livelli
- Indicatore digitale di livello fiamma
- Spie di calore residuo a 2 stadi per ogni singola zona di cottura
- Timer fine cottura per ogni singola zona
- Contaminuti
- Funzione Wipe Protection: per una facile pulizia
- Funzione per mantenere in caldo

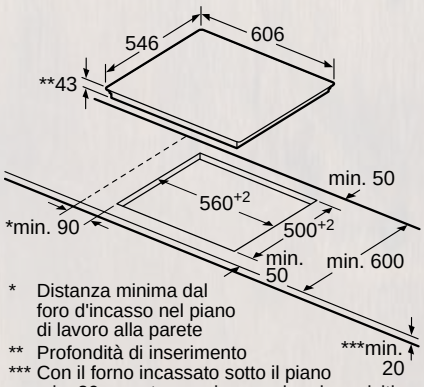


* Distanza minima dal foro d'incasso nel piano di lavoro alla parete
** Profondità di inserimento
*** Con il forno incassato sotto il piano min. 30, event. superiore; vedere i requisiti relativi alle dimensioni del forno

60

## T16BD76N0

EAN 4242004208822

PIANO COTTURA ELETTRICO IN VETROCERAMICA
CON TOUCHCONTROL

**Caratteristiche principali**

- Cornice base
- TouchControl MultiTouch
- 1 zona estendibile
  1 zona a doppio circuito

**Sistema di controllo**

- PotBoost: funzione booster per Pentole
- 17 livelli
- Spie di calore residuo a 2 stadi per ogni singola zona di cottura
- Timer fine cottura per ogni singola zona
- Funzione Wipe Protection: per una facile pulizia
- Funzione per mantenere in caldo

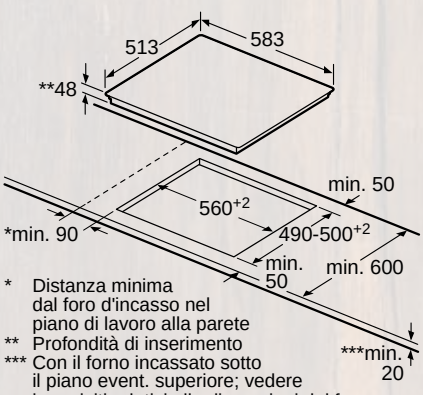


* Distanza minima dal foro d'incasso nel piano di lavoro alla parete
** Profondità di inserimento
*** Con il forno incassato sotto il piano event. superiore; vedere i requisiti relativi alle dimensioni del forno

60

## T13B41N2

EAN 4242004163053

PIANO COTTURA ELETTRICO IN VETROCERAMICA
CON TOUCHCONTROL

**Caratteristiche principali**

- Cornice base
- 4 zone di cottura con corpi riscaldanti QuickLight
- 1 zona a doppio circuito

**Sistema di controllo**

- Comandi TouchControl con timer e funzione Memory
- Spie di calore residuo a 2 stadi per ogni singola zona di cottura
- Timer
- Indicatore digitale di livello fiamma

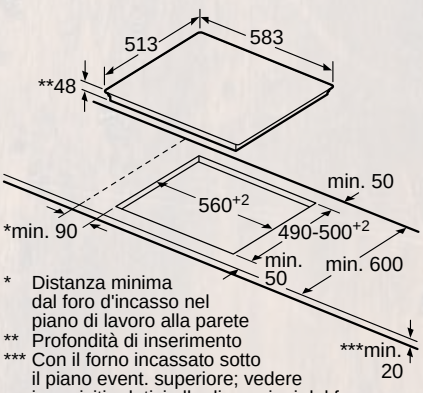


* Distanza minima dal foro d'incasso nel piano di lavoro alla parete
** Profondità di inserimento
*** Con il forno incassato sotto il piano event. superiore; vedere i requisiti relativi alle dimensioni del forno

# SCHEMI DI INSTALLAZIONE SOTTO PIANO COTTURA A INDUZIONE

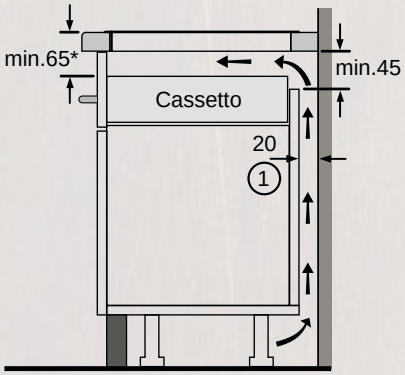


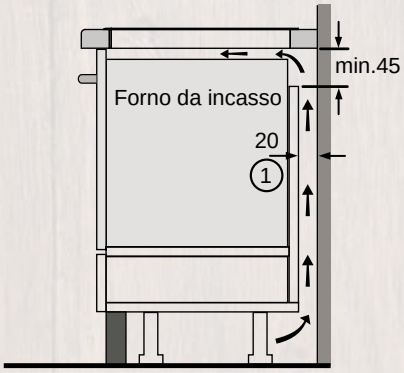


(1)
Deve essere prevista una fessura di aerazione
* Min. 70 per tutti i piani di cottura a induzione incassati a filo

# GLI ACCESSORI SPECIALI PER I PIANI COTTURA A INDUZIONE E ELETTRICI

Z9442X0
SET PER INDUZIONE
Abbinabile a tutti i piani a induzione

Z9914X0
LISTELLO DI CONGIUNZIONE
(per montaggio combinato in un'unica nicchia di incasso)
Abbinabile ai piani a induzione e elettrici:

| | |
|---|---|
| T66TS61N0 | T58TS11N0 |
| T56TT60N0 | T57TS61N0 |
| T56TS51N0 | T68TS61N0 |
| T59TS51N0 | T59TT60N0 |

# GLI ACCESSORI SPECIALI PER I PIANI COTTURA A INDUZIONE E ELETTRICI

Z9417X2
VASSOIO TEPPANYAKI
Abbinabile a tutti i piani a induzione con zona FlexInduction

Z9410X1 – PENTOLA PER ZONA FLEXINDUCTION E ZONA ESPANDIBILE
Abbinabile ai piani a induzione e elettrici

Z9415X1
ACCESSORIO PER COTTURA A VAPORE DA ABBINARE A Z9410X1

Z9416X2
GRILL
Abbinabile a tutti i piani induzione con zona FlexInduction

Z8100X0
KIT AD ESTRAZIONE PER PIANO CON VENTILAZIONE INTEGRATA

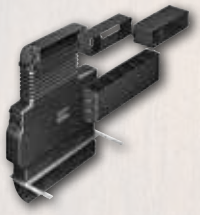

Z8200X0
KIT A RICIRCOLO CON FILTRO PER PIANO CON VENTILAZIONE INTEGRATA

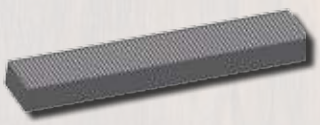

Z8500X0
FILTRO PER KIT A RICIRCOLO Z8200X0

# INFORMAZIONI TECNICHE PER PIANI COTTURA A INDUZIONE CON VENTILAZIONE INTEGRATA

| Modello | T58TS6BN0 | T58PS6BX0 |
|---|---|---|
| Tipologia | induzione con ventilazione integrata | induzione con ventilazione integrata |
| Colore | acciaio inox, nero | nero |
| **Dimensioni e peso** | | |
| Peso netto (kg) | 29,00 | 27,00 |
| Dimensioni apparecchio (hxlxp in mm) | 197 x 826 x 546 | 204 x 792 x 512 |
| Dimensioni incasso (hxlxp in mm) | 197 x 780-780 x 490-490 | 204 x 780-796 x 500-516 |
| **Zone di cottura** | | |
| Dimensioni del 1° elemento riscaldante (mm) | | |
| Potenza del 1° elemento riscaldante (kW) | | |
| Dimensioni del 2° elemento riscaldante (mm) | 400 x 240 | 400 x 240 |
| Potenza del 2° elemento riscaldante (kW) | 3.3 | 3.3 |
| Dimensioni del 3° elemento riscaldante (mm) | | |
| Potenza del 3° elemento riscaldante (kW) | | |
| Dimensioni del 4° elemento riscaldante (mm) | | |
| Potenza del 4° elemento riscaldante (kW) | | |
| Dimensioni del 5° elemento riscaldante (mm) | | |
| Potenza del 5° elemento riscaldante (kW) | | |
| Dimensioni del 6° elemento riscaldante (mm) | 400 x 240 | 400 x 240 |
| Potenza del 6° elemento riscaldante (kW) | 3.3 | 3.3 |
| **Ventilazione** | | |
| Ventilazione intervallata | • | • |
| Potenza totale dei motori (W) | 170 | 170 |
| **Volume aria espulsa** | | |
| Capacità max. in funzionamento ad espulsione d'aria (m3/h) | 557 | 557 |
| Capacità max. in funzionamento ad espulsione d'aria stadio intensivo (m3/h) | 618 | 618 |
| Capacità max. in funzionamento a ricircolo (m3/h) | 480 | 480 |
| Capacità max. in funzionamento a ricircolo stadio intensivo (m3/h) | 600 | 600 |
| **Informazioni etichetta energetica*** | | |
| Classe di efficienza energetica | A | A |
| Classe di efficienza energetica del filtro grassi | B | B |
| Rumorosità (db(A) re 1 pW) (dB) | 70 | 70 |
| **Collegamenti elettrici** | | |
| Potenza max. assorbita (W) | 7400 | 7400 |
| Frequenza | 50; 60 | 60; 50 |
| Tensione (V) | 220-240 | 220-240 |
| **Sicurezza** | | |
| Certificati di omologazione | CE, VDE | CE, VDE |

*In accordo con Regolamento Delegato (EU) N. 65/2014

# INFORMAZIONI TECNICHE PER PIANI COTTURA A INDUZIONE E ELETTRICI

| Modello | T59TT60N0 | T59PT60X0 | T50FS41X0 | T50BS31N0 | T50PS31X0 |
|---|---|---|---|---|---|
| Tipologia | induzione | induzione | induzione | induzione | induzione |
| Colore | acciaio inox, nero | nero | nero | acciaio inox, nero | nero |
| **Dimensioni e peso** | | | | | |
| Peso netto (kg) | 21,00 | 21,00 | 19,00 | 13,00 | 13,00 |
| Dimensioni apparecchio (hxlxp in mm) | 51 x 918 x 546 | 56 x 892 x 512 | 51 x 903 x 346 | 55 x 897 x 345 | 56 x 892 x 342 |
| Dimensioni incasso (hxlxp in mm) | 51 x 880-880 x 490-500 | 56 x 880-896 x 500-516 | 51 x 880-880 x 490-500 | 55 x 885-885 x 335-335 | 56 x 880-880 x 330-330 |
| **Zone di cottura** | | | | | |
| Dimensioni del 1° elemento riscaldante (mm) | | | | | |
| Potenza del 1° elemento riscaldante (kW) | | | | | |
| Dimensioni del 2° elemento riscaldante (mm) | 200/240 | 190/240 | 190/210 | 280 | 280 |
| Potenza del 2° elemento riscaldante (kW) | 2.2 | 2.2 | 2.2 | | |
| Dimensioni del 3° elemento riscaldante (mm) | 240/300 | 240/300 | 190/210 | 190/210 | 190/210 |
| Potenza del 3° elemento riscaldante (kW) | 2.2 | 2.2 | 2.2 | 2.2 | 2.2 |
| Dimensioni del 4° elemento riscaldante (mm) | 200/240 | 190/240 | 190/210 | 190/210 | 190/210 |
| Potenza del 4° elemento riscaldante (kW) | 2.2 | 2.2 | 2.2 | 2.2 | 2.2 |
| Dimensioni del 5° elemento riscaldante (mm) | 200/240 | 190/240 | | | |
| Potenza del 5° elemento riscaldante (kW) | | | | | |
| **Collegamenti elettrici** | | | | | |
| Potenza max. assorbita (W) | 11100 | 11100 | 7400 | 7400 | 7400 |
| Frequenza | 60; 50 | 60; 50 | 50; 60 | 50; 60 | 60; 50 |
| Tensione (V) | 220-240 | 220-240 | 220-240 | 220-240 | 220-240 |
| **Sicurezza** | | | | | |
| Certificati di omologazione | AENOR, CE | AENOR, CE | AENOR, CE | AENOR, CE | AENOR, CE |

# INFORMAZIONI TECNICHE PER PIANI COTTURA A INDUZIONE E ELETTRICI

| Modello | T59TS51N0 | T59PS51X0 | T58TS21N0 | T58PS21X0 | T68TS61N0 |
|---|---|---|---|---|---|
| Tipologia | induzione | induzione | induzione | induzione | induzione |
| Colore | acciaio inox, nero | nero | acciaio inox, nero | nero | acciaio inox, nero |
| **Dimensioni e peso** | | | | | |
| Peso netto (kg) | 23,00 | 23,00 | 17,00 | 17,00 | 19,00 |
| Dimensioni apparecchio (hxlxp in mm) | 51 x 918 x 546 | 56 x 892 x 512 | 51 x 826 x 546 | 56 x 792 x 512 | 51 x 826 x 546 |
| Dimensioni incasso (hxlxp in mm) | 51 x 880-880 x 490-500 | 56 x 880-896 x 500-516 | 51 x 750-780 x 490-500 | 56 x 780-796 x 500-516 | 51 x 750-780 x 490-500 |
| **Zone di cottura** | | | | | |
| Dimensioni del 1° elemento riscaldante (mm) | | | 180 | 180 | |
| Potenza del 1° elemento riscaldante (kW) | | | 1.8 | 1.8 | |
| Dimensioni del 2° elemento riscaldante (mm) | 200/230 | 190/230 | | | 200/230 |
| Potenza del 2° elemento riscaldante (kW) | 2.2 | 2.2 | | | 2.2 |
| Dimensioni del 3° elemento riscaldante (mm) | 210/260/320 | 210/260/320 | 145 | 145 | 200/230 |
| Potenza del 3° elemento riscaldante (kW) | 2.2/2.6/3.3 | 2.2/2.6/3.3 | 1.4 | 1.4 | 2.2 |
| Dimensioni del 4° elemento riscaldante (mm) | 200/230 | 190/230 | | | 200/230 |
| Potenza del 4° elemento riscaldante (kW) | 2.2 | 2.2 | | | 2.2 |
| Dimensioni del 5° elemento riscaldante (mm) | 200/230 | 190/230 | 400 x 200 | 400 x 200 | |
| Potenza del 5° elemento riscaldante (kW) | 2.2 | 2.2 | 2.2 | 3.3 | |
| **Collegamenti elettrici** | | | | | |
| Potenza max. assorbita (W) | 11100 | 11100 | 7400 | 7400 | 7400 |
| Frequenza | 60; 50 | 50; 60 | 50; 60 | 60; 50 | 50; 60 |
| Tensione (V) | 220-240 | 220-240 | 220-240 | 220-240 | 220-240 |
| **Sicurezza** | | | | | |
| Certificati di omologazione | AENOR, CE | AENOR, CE | AENOR, CE | AENOR, CE | AENOR, CE |

| Modello | T68PS61X0 | T58TS11N0 | T58BD20N0 | T48BD23N0 | T57TS61N0 |
|---|---|---|---|---|---|
| Tipologia | induzione | induzione | induzione | induzione | induzione |
| Colore | nero | acciaio inox, nero | acciaio inox, nero | acciaio inox, nero | acciaio inox, nero |
| **Dimensioni e peso** | | | | | |
| Peso netto (kg) | 19,00 | 17,00 | 16,00 | 15,00 | 15,00 |
| Dimensioni apparecchio (hxlxp in mm) | 56 x 792 x 512 | 51 x 826 x 546 | 55 x 795 x 517 | 55 x 795 x 517 | 51 x 708 x 546 |
| Dimensioni incasso (hxlxp in mm) | 56 x 780-796 x 500-516 | 51 x 750-780 x 490-500 | 55 x 780-780 x 500-500 | 55 x 780-780 x 500-500 | 51 x 560-560 x 490-500 |
| **Zone di cottura** | | | | | |
| Dimensioni del 1° elemento riscaldante (mm) | | | 180 | 180 | |
| Potenza del 1° elemento riscaldante (kW) | | | 1.8 | 1.8 | |
| Dimensioni del 2° elemento riscaldante (mm) | 190/230 | 200/240 | | | 190/240 |
| Potenza del 2° elemento riscaldante (kW) | 2.2 | 2.2 | | | 2.2 |
| Dimensioni del 3° elemento riscaldante (mm) | 190/230 | 280 | 145 | 145 | 190/240 |
| Potenza del 3° elemento riscaldante (kW) | 2.2 | 2.6 | 1.4 | 1.4 | 2.2 |
| Dimensioni del 4° elemento riscaldante (mm) | 190/230 | 145 | | | 190/240 |
| Potenza del 4° elemento riscaldante (kW) | 2.2 | 1.4 | | | 2.2 |
| Dimensioni del 5° elemento riscaldante (mm) | | | | | |
| Potenza del 5° elemento riscaldante (kW) | | | | | |
| **Collegamenti elettrici** | | | | | |
| Potenza max. assorbita (W) | 7400 | 7400 | 7400 | 7400 | 7400 |
| Frequenza | 60; 50 | 60; 50 | 60; 50 | 50; 60 | 50; 60 |
| Tensione (V) | 220-240 | 220-240 | 220-240 | 220-240 | 220-240 |
| **Sicurezza** | | | | | |
| Certificati di omologazione | AENOR, CE | AENOR, CE | AENOR, CE | AENOR, CE | AENOR, CE |

# INFORMAZIONI TECNICHE PER PIANI COTTURA A INDUZIONE E ELETTRICI



| Modello | T66TS61N0 | T66PS61X0 | T56TT60N0 | T56PT60X0 | T56TS51N0 |
|---|---|---|---|---|---|
| Tipologia | induzione | induzione | induzione | induzione | induzione |
| Colore | acciaio inox, nero | nero | acciaio inox, nero | nero | acciaio inox, nero |
| **Dimensioni e peso** | | | | | |
| Peso netto (kg) | 16,00 | 16,00 | 15,00 | 15,00 | 15,00 |
| Dimensioni apparecchio (hxlxp in mm) | 56 x 606 x 546 | 56 x 572 x 512 | 56 x 606 x 546 | 56 x 572 x 512 | 51 x 606 x 546 |
| Dimensioni incasso (hxlxp in mm) | 56 x 560-560 x 490-500 | 56 x 560-576 x 500-516 | 56 x 560-560 x 490-500 | 56 x 560-576 x 500-516 | 51 x 560-560 x 490-500 |
| **Zone di cottura** | | | | | |
| Dimensioni del 1° elemento riscaldante (mm) | | | | | |
| Potenza del 1° elemento riscaldante (kW) | | | | | |
| Dimensioni del 2° elemento riscaldante (mm) | 190/230 | 190/230 | 190/240 | 190/240 | 200/240 |
| Potenza del 2° elemento riscaldante (kW) | 2.2 | 2.2 | 2.2 | 2.2 | 2.2 |
| Dimensioni del 3° elemento riscaldante (mm) | 190/230 | 190/230 | 190/240 | 190/240 | 145 |
| Potenza del 3° elemento riscaldante (kW) | 2.2 | 2.2 | 2.2 | 2.2 | 1.4 |
| Dimensioni del 4° elemento riscaldante (mm) | 190/230 | 190/230 | 190/240 | 190/240 | 210 |
| Potenza del 4° elemento riscaldante (kW) | 2.2 | 2.2 | 2.2 | 2.2 | 2.2 |
| Dimensioni del 5° elemento riscaldante (mm) | | | | | |
| Potenza del 5° elemento riscaldante (kW) | | | | | |
| **Collegamenti elettrici** | | | | | |
| Potenza max. assorbita (W) | 7400 | 7400 | 7400 | 7400 | 7400 |
| Frequenza | 50; 60 | 60; 50 | 60; 50 | 50; 60 | 50; 60 |
| Tensione (V) | 220-240 | 220-240 | 220-240 | 220-240 | 220-240 |
| **Sicurezza** | | | | | |
| Certificati di omologazione | AENOR, CE | AENOR, CE | AENOR, CE | AENOR, CE | AENOR, CE |

| Modello | T46BT60N0 | T56BD50N0 | T46BD53N0 | T46BD60N0 | T36BB40N0 |
|---|---|---|---|---|---|
| Tipologia | induzione | induzione | induzione | induzione | induzione |
| Colore | acciaio inox, nero | acciaio inox, nero | acciaio inox, nero | acciaio inox, nero | acciaio inox, nero |
| **Dimensioni e peso** | | | | | |
| Peso netto (kg) | 13,00 | 13,00 | 13,00 | 13,00 | 11,00 |
| Dimensioni apparecchio (hxlxp in mm) | 55 x 583 x 513 | 55 x 583 x 513 | 55 x 583 x 513 | 55 x 583 x 513 | 57.1 x 584 x 514 |
| Dimensioni incasso (hxlxp in mm) | 55 x 560-560 x 490-500 | 55 x 560-560 x 490-500 | 55 x 560-560 x 490-500 | 55 x 560-560 x 490-500 | 54.1 x 560 x 490-500 |
| **Zone di cottura** | | | | | |
| Dimensioni del 1° elemento riscaldante (mm) | | | | | 180 |
| Potenza del 1° elemento riscaldante (kW) | | | | | 1.8 |
| Dimensioni del 2° elemento riscaldante (mm) | 180/280 | 190/230 | 210 | 180/280 | |
| Potenza del 2° elemento riscaldante (kW) | 1.8/2 | 2.2 | 2.2 | 1.8/2 | |
| Dimensioni del 3° elemento riscaldante (mm) | 145 | 145 | 145 | 145 | 180 |
| Potenza del 3° elemento riscaldante (kW) | 1.4 | 1.4 | 1.4 | 1.4 | 1.8 |
| Dimensioni del 4° elemento riscaldante (mm) | 210 | 210 | 180 | 210 | |
| Potenza del 4° elemento riscaldante (kW) | 2.2 | 2.2 | 1.8 | 2.2 | |
| Dimensioni del 5° elemento riscaldante (mm) | | | | | 145 |
| Potenza del 5° elemento riscaldante (kW) | | | | | 1.4 |
| **Collegamenti elettrici** | | | | | |
| Potenza max. assorbita (W) | 7400 | 7400 | 6900 | 7400 | 4600 |
| Frequenza | 60; 50 | 60; 50 | 50; 60 | 60; 50 | 50; 60 |
| Tensione (V) | 220-240 | 220-240 | 220-240 | 220-240 | 220-240 |
| **Sicurezza** | | | | | |
| Certificati di omologazione | AENOR, CE | AENOR, CE | AENOR, CE | AENOR, CE | AENOR, CE |

# INFORMAZIONI TECNICHE PER PIANI COTTURA A INDUZIONE E ELETTRICI

| Modello | T36BB41N0K | T19TT06N0 | T18PT16X0 | T16PT76X0 | T16TT76N0 |
|---|---|---|---|---|---|
| Tipologia | induzione | elettrico | elettrico | elettrico | elettrico |
| Colore | acciaio inox, nero | acciaio inox, nero | nero | nero | acciaio inox, nero |
| **Dimensioni e peso** | | | | | |
| Peso netto (kg) | 11,00 | 13,00 | 10,00 | 8,00 | 8,00 |
| Dimensioni apparecchio (hxlxp in mm) | 57.1 x 584 x 514 | 43 x 918 x 546 | 51 x 792 x 512 | 51 x 572 x 512 | 43 x 606 x 546 |
| Dimensioni incasso (hxlxp in mm) | 54.1 x 560 x 490-500 | 43 x 880-880 x 500-500 | 51 x 780-780 x 500-500 | 51 x 560-560 x 500-500 | 43 x 560-560 x 500-500 |
| **Zone di cottura** | | | | | |
| Dimensioni del 1° elemento riscaldante (mm) | 180 | | | | |
| Potenza del 1° elemento riscaldante (kW) | 1.8 | | | | |
| Dimensioni del 2° elemento riscaldante (mm) | | 120/180 | 145 | 170/265 | 170/265 |
| Potenza del 2° elemento riscaldante (kW) | | 0.8/2 | 1.2 | 1.8/2.6 | 1.8/2.6 |
| Dimensioni del 3° elemento riscaldante (mm) | 180 | 145/210/275 | 180/230 | 145 | 145 |
| Potenza del 3° elemento riscaldante (kW) | 1.8 | 1.05/2.2/3.1 | 1.7/2.4 | 1.2 | 1.2 |
| Dimensioni del 4° elemento riscaldante (mm) | | 110 | | 145/210 | 145/210 |
| Potenza del 4° elemento riscaldante (kW) | | 0.6 | | 1.2/2.1 | 1.2/2.1 |
| Dimensioni del 5° elemento riscaldante (mm) | 145 | 145/200/350 | 145/200/350 | | |
| Potenza del 5° elemento riscaldante (kW) | 1.4 | 0.9 /1.75/2.1 | 0.9/1.75/2.1 | | |
| **Collegamenti elettrici** | | | | | |
| Potenza max. assorbita (W) | 3700 | 9800 | 9700 | 8300 | 8300 |
| Frequenza | 50; 60 | 60; 50 | 60; 50 | 50; 60 | 60; 50 |
| Tensione (V) | 220-240 | 220-240 | 220-240 | 220-240 | 220-240 |
| **Sicurezza** | | | | | |
| Certificati di omologazione | AENOR, CE | CE, ROSTEST, VDE | CE, VDE | CE, VDE | CE, VDE |

| Modello | T16BD76N0 | T13B41N2 |
|---|---|---|
| Tipologia | elettrico | elettrico |
| Colore | acciaio inox, nero | acciaio inox, nero |
| **Dimensioni e peso** | | |
| Peso netto (kg) | 8,00 | 8,00 |
| Dimensioni apparecchio (hxlxp in mm) | 48 x 583 x 513 | 52 x 583 x 513 |
| Dimensioni incasso (hxlxp in mm) | 48 x 560 x 490-500 | 49 x 560 x 490-500 |
| **Zone di cottura** | | |
| Dimensioni del 1° elemento riscaldante (mm) | | |
| Potenza del 1° elemento riscaldante (kW) | 2 | 1.2 |
| Dimensioni del 2° elemento riscaldante (mm) | | |
| Potenza del 2° elemento riscaldante (kW) | 1.8/2.6 | 2 |
| Dimensioni del 3° elemento riscaldante (mm) | | |
| Potenza del 3° elemento riscaldante (kW) | 1.2 | 1.2 |
| Dimensioni del 4° elemento riscaldante (mm) | | |
| Potenza del 4° elemento riscaldante (kW) | 1.2/2.1 | 0.75/2.2 |
| Dimensioni del 5° elemento riscaldante (mm) | | |
| Potenza del 5° elemento riscaldante (kW) | | |
| **Collegamenti elettrici** | | |
| Potenza max. assorbita (W) | 8300 | 6600 |
| Frequenza | 50; 60 | 50; 60 |
| Tensione (V) | 220-240 | 220-240 |
| **Sicurezza** | | |
| Certificati di omologazione | CE, Eurasian, VDE | CE, VDE |

# PIANI A GAS

Cucinare come i professionisti – con il gas.

Grazie a FlameSelect®, la fiamma del gas si adatta alla ricetta e non viceversa. Che si scelga di cuocere una bistecca a fuoco vivo, portare a ebollizione la pasta o lasciar rosolare un arrosto, è possibile impostare il calore con la massima precisione.

# I 5 INGREDIENTI CHIAVE DELLA COTTURA A GAS NEFF

1. Grazie alla nuova tecnologia FlameSelect®, basta selezionare uno dei 9 livelli per vedere immediatamente come la fiamma aumenta o diminuisce in base alle esigenze.

2. Per la prima volta cucinare utilizzando il gas sarà semplice quanto con un piano a induzione. Grazie alla tecnologia FlameSelect®, ad ogni step della manopola corrisponde una determinata intensità di fiamma, che sarà sempre la stessa, per ottenere i migliori risultati, di volta in volta.

3. Il nuovo e caratteristico movimento step by step della manopola non è solo piacevole da provare, ma grazie anche all'ausilio del display puoi avere sempre tutto sotto controllo. Prova a far ruotare la manopola e stupisciti ad osservare il risultato immediato sulla fiamma!

4. La tecnologia Dual Wok offre la possibilità di scegliere tra una o due fiamme, che agiscono indipendentemente in base alle singole esigenze. Per disporre sempre della potenza più adatta al nostro piatto, fino a 6kW.

5. Grazie alla nuova tecnologia a sensori, l'indicatore di calore residuo continua a vegliare su di te, anche a piano cottura spento.Se sul display viene visualizzata la lettera 'H', faresti meglio a non toccare la zona cottura. Quando è accesa la lettera 'h', la fase di raffreddamento del piano a gas è quasi terminata ed è ora di prendere uno strofinaccio.

# FINALMENTE OGNI COTTURA HA LA SUA FIAMMA

Prepara ogni piatto nel modo giusto,
semplicemente con FlameSelect® ed i suoi 9 livelli

Grazie a FlameSelect®, la fiamma del gas si adatta alla ricetta e non viceversa. Che si scelga di cuocere una bistecca a fuoco vivo, portare a ebollizione la pasta o lasciar rosolare un arrosto, è possibile impostare il calore desiderato proprio come con un piano a induzione. Basta selezionare uno dei 9 livelli per vedere immediatamente come la fiamma aumenta o diminuisce in base alle esigenze. Per la prima volta cucinare utilizzando il gas è semplice quanto cucinare con un piano a induzione. Indipendentemente dalla ricetta, sarà sempre un vero piacere.

Con il nuovo design delle manopole, cucinare non rappresenta solo una passione, ma anche una piacevole esperienza. Presa e maneggevolezza sono state ottimizzate per la massima ergonomia.

DUE CORONE DI FUOCO INDIPENDENTI:
DUAL WOK

PROVA IL MOVIMENTO
STEP-BY-STEP DELLA MANOPOLA
E STUPISCITI GUARDANDO
IL RISULTATO SULLA FIAMMA!

# UNA GUARDIA DEL CORPO IMPECCABILE: L'INDICATORE DI CALORE RESIDUO

"Spento" e "freddo" non sono la stessa cosa. Una volta spento il piano cottura, l'indicatore di calore residuo continua a vegliare su di te. Se viene visualizzata la lettera 'H', faresti meglio a non toccare la zona cottura. Quando è accesa la lettera 'h', la fase di raffreddamento del piano è quasi terminata ed è ora di prendere lo strofinaccio. Nessun simbolo? Bene! La pulizia del piano cottura può iniziare.

Controlla il cibo, non la fiamma. Il nostro display consente la visualizzazione del livello di calore, preciso da 1 a 9.

# UNA RICETTA PER OGNI STEP

Con FlameSelect® potrai cucinare ottenendo sempre il migliore risultato: ad ogni step della manopola corrisponde una determinata intensità di fiamma. Diventerà un'abitudine, ad esempio, far bollire l'acqua a step 9, sciogliere il cioccolato a step 1 o fare cuocere il sugo a step 4.

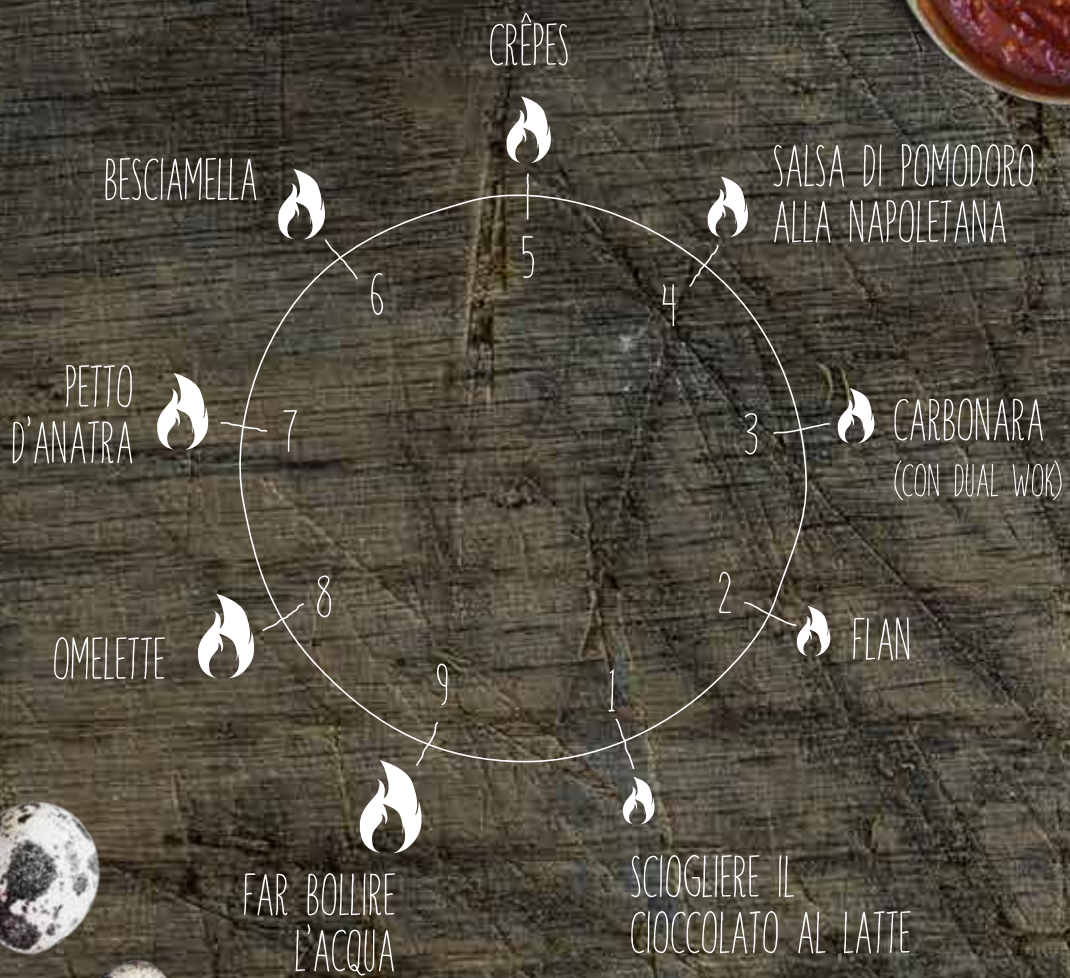

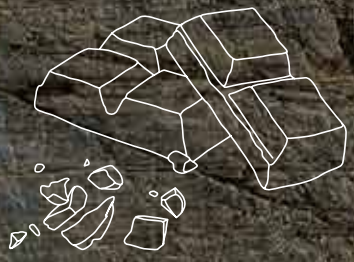

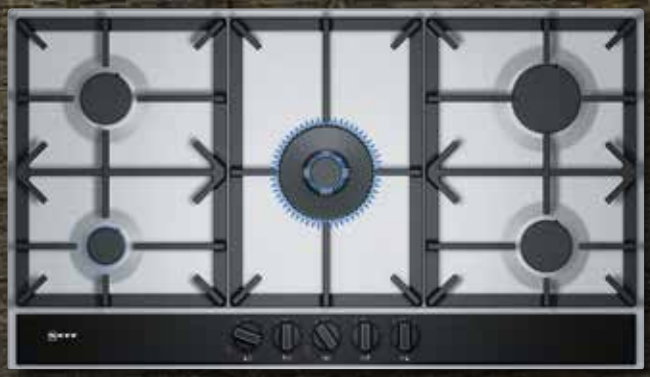

90 FlameSelect 1 9

90 FlameSelect 1 9

## T29TA79N0

EAN 4242004203636

PIANO COTTURA A GAS IN VETROCERAMICA

**Caratteristiche principali**

- Cornice in acciaio inox
- 5 fuochi a gas di cui:
  1 fuoco Wok da 6 kW, 1 fuoco rapido, 2 fuochi semirapidi, 1 fuoco ausiliario
- Dual Wok: elevata potenza selezionabile su 1 o 2 fiamme
- Accensione ad una mano
- Griglie d'appoggio in ghisa

**Sistema di controllo**

- Tecnologia FlameSelect: puoi impostare con precisione la potenza della fiamma su 9 diversi livelli
- Indicatore digitale di livello fiamma
- Termosicurezza
- Spia di calore residuo

**Altre caratteristiche**

- Lunghezza cavo di collegamento: 150 cm
- Predisposto per gas metano (20 mbar)
- Ugelli per gas liquido inclusi (28-30/37 mbar)

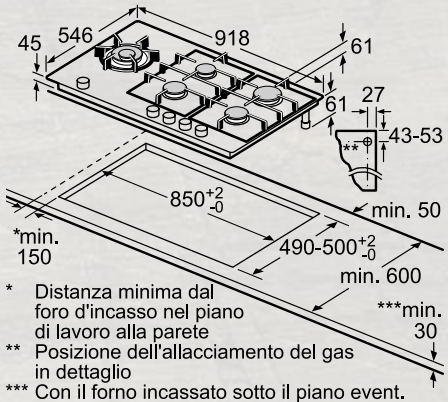


* Distanza minima dal foro d'incasso nel piano di lavoro alla parete
** Posizione dell'allacciamento del gas in dettaglio
*** Con il forno incassato sotto il piano event. superiore; vedere i requisiti relativi alle dimensioni del forno

## T29DA69N0

EAN 4242004203575

PIANO COTTURA A GAS IN ACCIAIO INOX

**Caratteristiche principali**

- Acciaio inox
- 5 fuochi a gas di cui:
  1 fuoco Wok da 5 kW, 1 fuoco rapido, 2 fuochi semirapidi, 1 fuoco ausiliario
- Dual Wok: elevata potenza selezionabile su 1 o 2 fiamme
- Accensione ad una mano
- Griglie d'appoggio in ghisa

**Sistema di controllo**

- Tecnologia FlameSelect: puoi impostare con precisione la potenza della fiamma su 9 diversi livelli
- Indicatore digitale di livello fiamma
- Termosicurezza
- Spia di calore residuo

**Altre caratteristiche**

- Lunghezza cavo di collegamento: 150 cm
- Predisposto per gas metano (20 mbar)
- Ugelli per gas liquido inclusi (28-30/37 mbar)

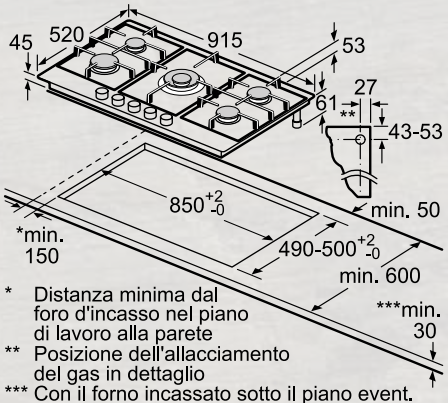


* Distanza minima dal foro d'incasso nel piano di lavoro alla parete
** Posizione dell'allacciamento del gas in dettaglio
*** Con il forno incassato sotto il piano event. superiore; vedere i requisiti relativi alle dimensioni del forno

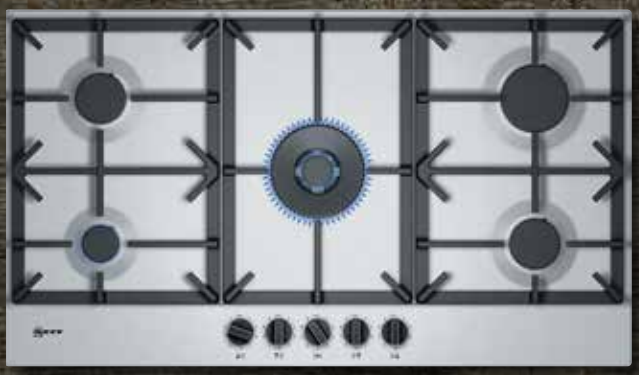

90 | FlameSelect 1 9

75 | 56 | FlameSelect 1 9

## T29DS69N0

EAN 4242004203612

PIANO COTTURA A GAS IN ACCIAIO INOX

**Caratteristiche principali**

- Acciaio inox
- 5 fuochi a gas di cui:
  1 fuoco Wok da 5 kW, 1 fuoco rapido, 2 fuochi semirapidi, 1 fuoco ausiliario
- Dual Wok: elevata potenza selezionabile su 1 o 2 fiamme
- Accensione ad una mano
- Griglie d'appoggio in ghisa

**Sistema di controllo**

- Tecnologia FlameSelect: puoi impostare con precisione la potenza della fiamma su 9 diversi livelli
- Termosicurezza

**Altre caratteristiche**

- Lunghezza cavo di collegamento: 150 cm
- Predisposto per gas metano (20 mbar)
- Ugelli per gas liquido inclusi (28-30/37 mbar)

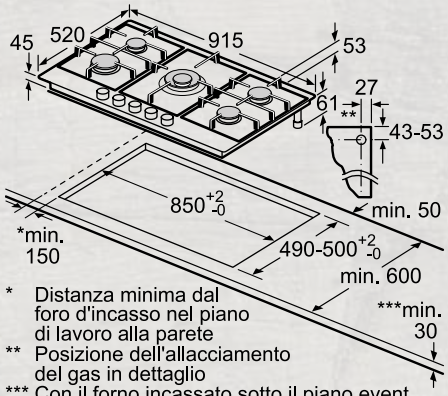


* Distanza minima dal foro d'incasso nel piano di lavoro alla parete
** Posizione dell'allacciamento del gas in dettaglio
*** Con il forno incassato sotto il piano event. superiore; vedere i requisiti relativi alle dimensioni del forno

## T27TA69N0

EAN 4242004203551

PIANO COTTURA A GAS IN VETROCERAMICA

**Caratteristiche principali**

- Cornice in acciaio inox
- 5 fuochi a gas di cui:
  1 fuoco Wok da 4.2 kW, 1 fuoco rapido, 2 fuochi semirapidi, 1 fuoco ausiliario
- Dual Wok: elevata potenza selezionabile su 1 o 2 fiamme
- Accensione ad una mano
- Griglie d'appoggio in ghisa

**Sistema di controllo**

- Tecnologia FlameSelect: puoi impostare con precisione la potenza della fiamma su 9 diversi livelli
- Indicatore digitale di livello fiamma
- Termosicurezza
- Spia di calore residuo

**Altre caratteristiche**

- Lunghezza cavo di collegamento: 150 cm
- Predisposto per gas metano (20 mbar)
- Ugelli per gas liquido inclusi (28-30/37 mbar)

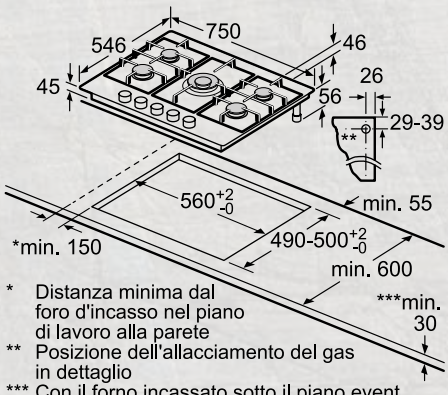


* Distanza minima dal foro d'incasso nel piano di lavoro alla parete
** Posizione dell'allacciamento del gas in dettaglio
*** Con il forno incassato sotto il piano event. superiore; vedere i requisiti relativi alle dimensioni del forno

75 | 56 | FlameSelect® 1 9

# T27CA59S0

EAN 4242004183167

## PIANO COTTURA A GAS IN VETRO TEMPRATO

**Caratteristiche principali**

- Vetro temprato Nero
- Installazione a filo o in appoggio
- 5 fuochi a gas di cui:
  1 fuoco Wok da 4 kW, 1 fuoco rapido, 2 fuochi semirapidi, 1 fuoco ausiliario
- Accensione ad una mano
- Griglie d'appoggio in ghisa separabili

**Sistema di controllo**

- Tecnologia FlameSelect: puoi impostare con precisione la potenza della fiamma su 9 diversi livelli
- Indicatore digitale di livello fiamma
- Termosicurezza
- Spia di calore residuo

**Altre caratteristiche**

- Lunghezza cavo di collegamento: 100 cm
- Predisposto per gas metano (20 mbar)
- Ugelli per gas liquido inclusi (28-30/37 mbar)

Per il montaggio a filo

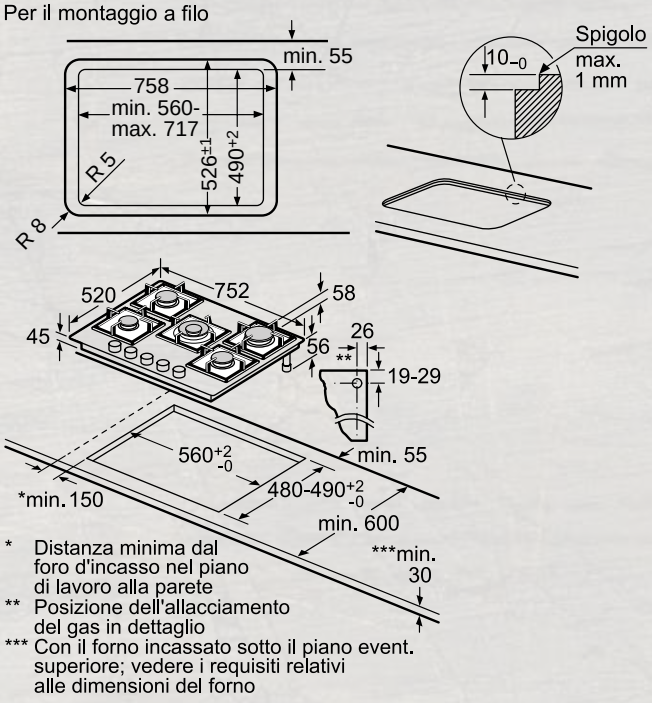


* Distanza minima dal foro d'incasso nel piano di lavoro alla parete
** Posizione dell'allacciamento del gas in dettaglio
*** Con il forno incassato sotto il piano event. superiore; vedere i requisiti relativi alle dimensioni del forno

75 | 56 | FlameSelect® 1 9

# T27CS59S0

EAN 4242004203476

## PIANO COTTURA A GAS IN VETRO TEMPRATO

**Caratteristiche principali**

- Vetro temprato Nero
- Installazione a filo o in appoggio
- 5 fuochi a gas di cui:
  1 fuoco Wok da 4 kW, 1 fuoco rapido, 2 fuochi semirapidi, 1 fuoco ausiliario
- Accensione ad una mano
- Griglie d'appoggio in ghisa separabili

**Sistema di controllo**

- Tecnologia FlameSelect: puoi impostare con precisione la potenza della fiamma su 9 diversi livelli
- Termosicurezza

**Altre caratteristiche**

- Lunghezza cavo di collegamento: 100 cm
- Predisposto per gas metano (20 mbar)
- Ugelli per gas liquido inclusi (28-30/37 mbar)

Per il montaggio a filo

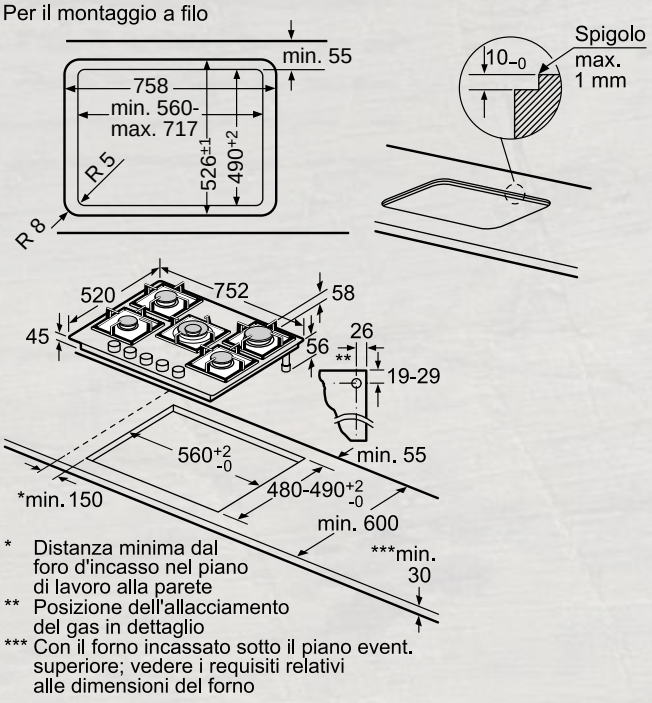


* Distanza minima dal foro d'incasso nel piano di lavoro alla parete
** Posizione dell'allacciamento del gas in dettaglio
*** Con il forno incassato sotto il piano event. superiore; vedere i requisiti relativi alle dimensioni del forno

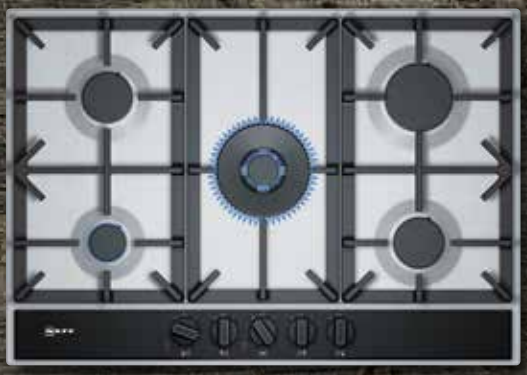

75 | 56 | FlameSelect® 1 9

75 | 56 | FlameSelect® 1 9

## T27DA79N0

EAN 4242004183204

PIANO COTTURA A GAS IN ACCIAIO INOX

**Caratteristiche principali**

- Acciaio inox
- 5 fuochi a gas di cui:
  1 fuoco Wok da 5 kW, 1 fuoco rapido, 2 fuochi semirapidi, 1 fuoco ausiliario
- Dual Wok: elevata potenza selezionabile su 1 o 2 fiamme
- Accensione ad una mano
- Griglie d'appoggio in ghisa

**Sistema di controllo**

- Tecnologia FlameSelect: puoi impostare con precisione la potenza della fiamma su 9 diversi livelli
- Indicatore digitale di livello fiamma
- Termosicurezza
- Spia di calore residuo

**Altre caratteristiche**

- Lunghezza cavo di collegamento: 100 cm
- Predisposto per gas metano (20 mbar)
- Ugelli per gas liquido inclusi (28-30/37 mbar)

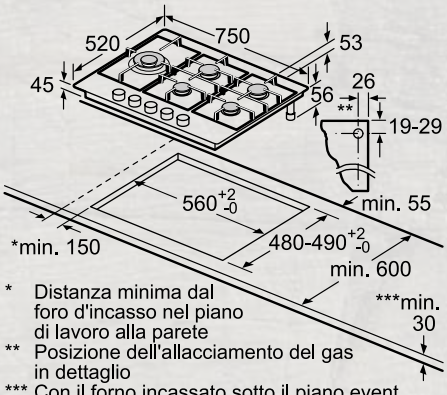


* Distanza minima dal foro d'incasso nel piano di lavoro alla parete
** Posizione dell'allacciamento del gas in dettaglio
*** Con il forno incassato sotto il piano event. superiore; vedere i requisiti relativi alle dimensioni del forno

## T27DA69N0

EAN 4242004183181

PIANO COTTURA A GAS IN ACCIAIO INOX

**Caratteristiche principali**

- Acciaio inox
- 5 fuochi a gas di cui:
  1 fuoco Wok da 5 kW, 1 fuoco rapido, 2 fuochi semirapidi, 1 fuoco ausiliario
- Dual Wok: elevata potenza selezionabile su 1 o 2 fiamme
- Accensione ad una mano
- Griglie d'appoggio in ghisa

**Sistema di controllo**

- Tecnologia FlameSelect: puoi impostare con precisione la potenza della fiamma su 9 diversi livelli
- Indicatore digitale di livello fiamma
- Termosicurezza
- Spia di calore residuo

**Altre caratteristiche**

- Lunghezza cavo di collegamento: 100 cm
- Predisposto per gas metano (20 mbar)
- Ugelli per gas liquido inclusi (28-30/37 mbar)

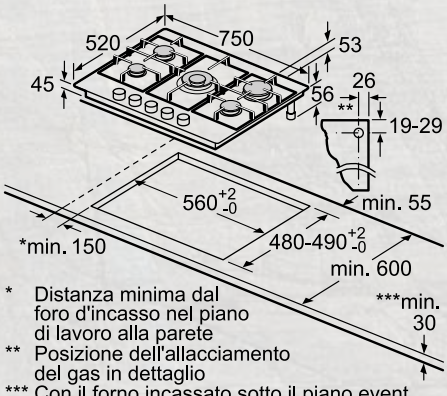


* Distanza minima dal foro d'incasso nel piano di lavoro alla parete
** Posizione dell'allacciamento del gas in dettaglio
*** Con il forno incassato sotto il piano event. superiore; vedere i requisiti relativi alle dimensioni del forno

75 | 56 | FlameSelect® 1 9

# T27DS59N0

EAN 4242004203506

## PIANO COTTURA A GAS IN ACCIAIO INOX

**Caratteristiche principali**

- Acciaio inox
- 5 fuochi a gas di cui:
  1 fuoco Wok da 4 kW, 1 fuoco rapido, 2 fuochi semirapidi, 1 fuoco ausiliario
- Accensione ad una mano
- Griglie d'appoggio in ghisa

**Sistema di controllo**

- Tecnologia FlameSelect: puoi impostare con precisione la potenza della fiamma su 9 diversi livelli
- Termosicurezza

**Altre caratteristiche**

- Lunghezza cavo di collegamento: 100 cm
- Predisposto per gas metano (20 mbar)
- Ugelli per gas liquido inclusi (28-30/37 mbar)

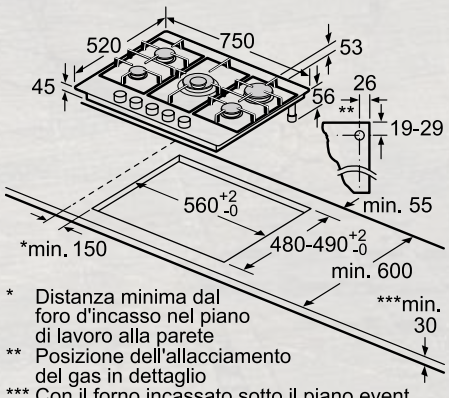


* Distanza minima dal foro d'incasso nel piano di lavoro alla parete
** Posizione dell'allacciamento del gas in dettaglio
*** Con il forno incassato sotto il piano event. superiore; vedere i requisiti relativi alle dimensioni del forno

75 | 56 | FlameSelect® 1 9

# T27DS79N0

EAN 4242004203520

## PIANO COTTURA A GAS IN ACCIAIO INOX

**Caratteristiche principali**

- Acciaio inox
- 5 fuochi a gas di cui:
  1 fuoco Wok da 5 kW, 1 fuoco rapido, 2 fuochi semirapidi, 1 fuoco ausiliario
- Dual Wok: elevata potenza selezionabile su 1 o 2 fiamme
- Accensione ad una mano
- Griglie d'appoggio in ghisa

**Sistema di controllo**

- Tecnologia FlameSelect: puoi impostare con precisione la potenza della fiamma su 9 diversi livelli
- Termosicurezza

**Altre caratteristiche**

- Lunghezza cavo di collegamento: 100 cm
- Predisposto per gas metano (20 mbar)
- Ugelli per gas liquido inclusi (28-30/37 mbar)

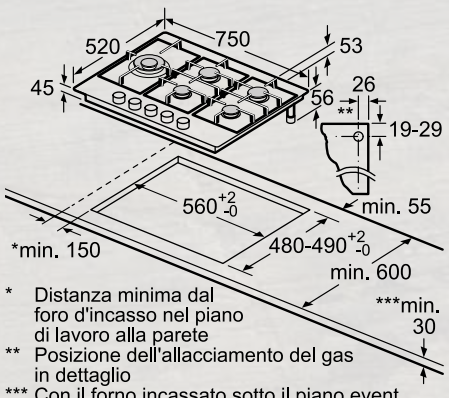


* Distanza minima dal foro d'incasso nel piano di lavoro alla parete
** Posizione dell'allacciamento del gas in dettaglio
*** Con il forno incassato sotto il piano event. superiore; vedere i requisiti relativi alle dimensioni del forno

60 | 56 | FlameSelect® 1 9

60 | 56 | FlameSelect® 1 9

## T26TA49N0

EAN 4242004203445

PIANO COTTURA A GAS IN VETROCERAMICA

**Caratteristiche principali**

- Cornice in acciaio inox
- 4 fuochi a gas di cui:
  1 fuoco rapido, 2 fuochi semirapidi, 1 fuoco ausiliario
- Accensione ad una mano
- Griglie d'appoggio in ghisa

**Sistema di controllo**

- Tecnologia FlameSelect: puoi impostare con precisione la potenza della fiamma su 9 diversi livelli
- Indicatore digitale di livello fiamma
- Termosicurezza
- Spia di calore residuo

**Altre caratteristiche**

- Lunghezza cavo di collegamento: 100 cm
- Predisposto per gas metano (20 mbar)
- Ugelli per gas liquido inclusi (28-30/37 mbar)

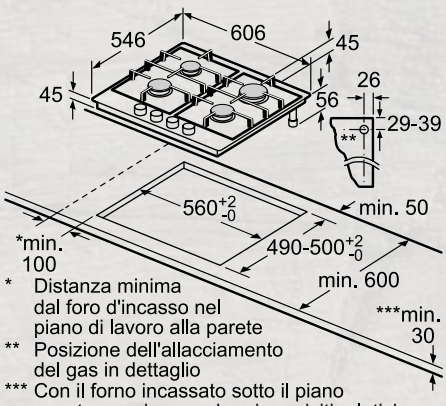


* Distanza minima dal foro d'incasso nel piano di lavoro alla parete
** Posizione dell'allacciamento del gas in dettaglio
*** Con il forno incassato sotto il piano event. superiore, vedere i requisiti relativi alle dimensioni del forno

## T26CA52S0

EAN 4242004214793

PIANO COTTURA A GAS IN VETRO TEMPRATO

**Caratteristiche principali**

- Vetro temprato Nero
- Installazione a filo o in appoggio
- 4 fuochi a gas di cui:
  1 fuoco Wok da 3.5 kW, 2 fuochi semirapidi, 1 fuoco ausiliario
- Accensione ad una mano
- Griglie d'appoggio singole in ghisa

**Sistema di controllo**

- Tecnologia FlameSelect: puoi impostare con precisione la potenza della fiamma su 9 diversi livelli
- Indicatore digitale di livello fiamma
- Termosicurezza
- Spia di calore residuo

**Altre caratteristiche**

- Lunghezza cavo di collegamento: 100 cm
- Predisposto per gas metano (20 mbar)
- Ugelli per gas liquido inclusi (28-30/37 mbar)

Per il montaggio a filo

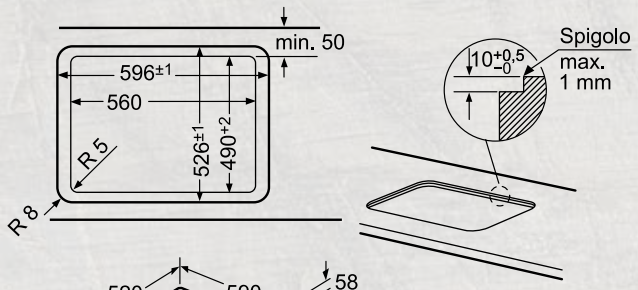


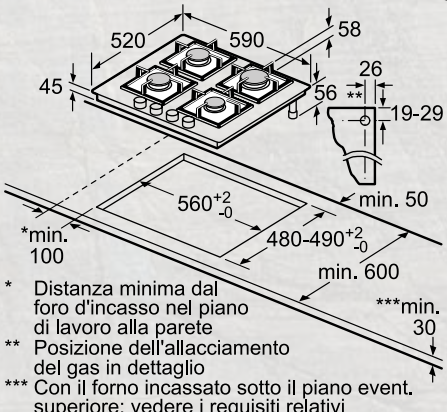


* Distanza minima dal foro d'incasso nel piano di lavoro alla parete
** Posizione dell'allacciamento del gas in dettaglio
*** Con il forno incassato sotto il piano event. superiore; vedere i requisiti relativi alle dimensioni del forno

60 | 56 | FlameSelect® 1 9

60 | 56 | FlameSelect® 1 9

## T26CS49S0

EAN 4242004203322

PIANO COTTURA A GAS IN VETRO TEMPRATO

**Caratteristiche principali**

- Vetro temprato Nero
- Installazione a filo o in appoggio
- 4 fuochi a gas di cui:
  1 fuoco rapido, 2 fuochi semirapidi, 1 fuoco ausiliario
- Accensione ad una mano
- Griglie d'appoggio singole in ghisa

**Sistema di controllo**

- Tecnologia FlameSelect: puoi impostare con precisione la potenza della fiamma su 9 diversi livelli
- Termosicurezza

**Altre caratteristiche**

- Lunghezza cavo di collegamento: 100 cm
- Predisposto per gas metano (20 mbar)
- Ugelli per gas liquido inclusi (28-30/37 mbar)

Per il montaggio a filo

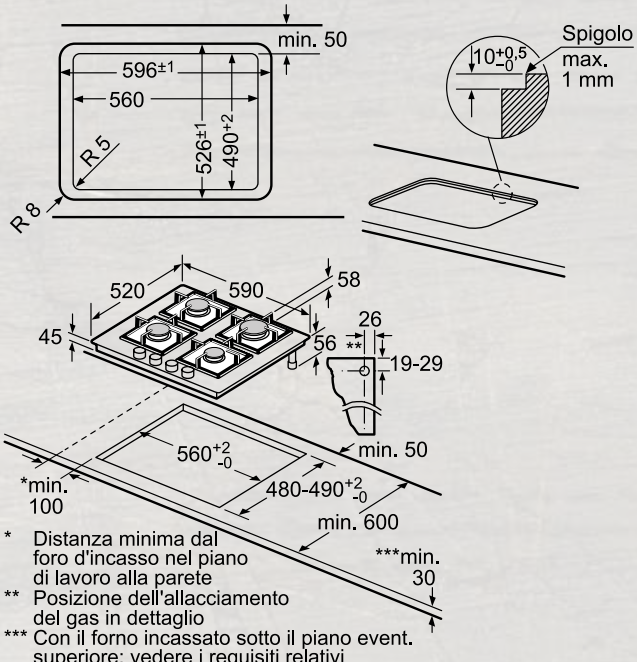


* Distanza minima dal foro d'incasso nel piano di lavoro alla parete
** Posizione dell'allacciamento del gas in dettaglio
*** Con il forno incassato sotto il piano event. superiore; vedere i requisiti relativi alle dimensioni del forno

## T26DA59N0

EAN 4242004179177

PIANO COTTURA A GAS IN ACCIAIO INOX

**Caratteristiche principali**

- Acciaio inox
- 4 fuochi a gas di cui:
  1 fuoco Wok da 3.5 kW, 2 fuochi semirapidi, 1 fuoco ausiliario
- Accensione ad una mano
- Griglie d'appoggio in ghisa

**Sistema di controllo**

- Tecnologia FlameSelect: puoi impostare con precisione la potenza della fiamma su 9 diversi livelli
- Indicatore digitale di livello fiamma
- Termosicurezza
- Spia di calore residuo

**Altre caratteristiche**

- Lunghezza cavo di collegamento: 100 cm
- Predisposto per gas metano (20 mbar)
- Ugelli per gas liquido inclusi (28-30/37 mbar)

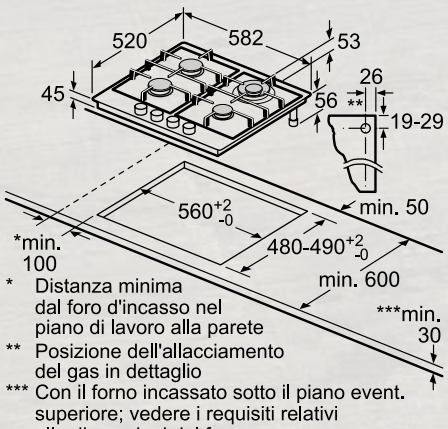


* Distanza minima dal foro d'incasso nel piano di lavoro alla parete
** Posizione dell'allacciamento del gas in dettaglio
*** Con il forno incassato sotto il piano event. superiore; vedere i requisiti relativi alle dimensioni del forno

60 | 56 | FlameSelect® 1 9

## T26DA49N0

EAN 4242004179054

PIANO COTTURA A GAS IN ACCIAIO INOX

**Caratteristiche principali**

- Acciaio inox
- 4 fuochi a gas di cui:
  1 fuoco rapido, 2 fuochi semirapidi, 1 fuoco ausiliario
- Accensione ad una mano
- Griglie d'appoggio in ghisa

**Sistema di controllo**

- Tecnologia FlameSelect: puoi impostare con precisione la potenza della fiamma su 9 diversi livelli
- Indicatore digitale di livello fiamma
- Termosicurezza
- Spia di calore residuo

**Altre caratteristiche**

- Lunghezza cavo di collegamento: 100 cm
- Predisposto per gas metano (20 mbar)
- Ugelli per gas liquido inclusi (28-30/37 mbar)

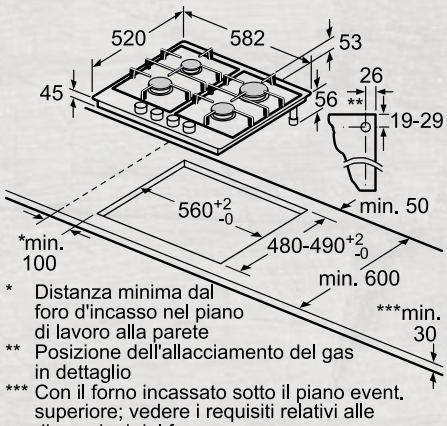


* Distanza minima dal foro d'incasso nel piano di lavoro alla parete
** Posizione dell'allacciamento del gas in dettaglio
*** Con il forno incassato sotto il piano event. superiore; vedere i requisiti relativi alle dimensioni del forno

60 | 56 | FlameSelect® 1 9

## T26DS59N0

EAN 4242004203438

PIANO COTTURA A GAS IN ACCIAIO INOX

**Caratteristiche principali**

- Acciaio inox
- 4 fuochi a gas di cui:
  1 fuoco Wok da 3.5 kW, 2 fuochi semirapidi, 1 fuoco ausiliario
- Accensione ad una mano
- Griglie d'appoggio in ghisa

**Sistema di controllo**

- Tecnologia FlameSelect: puoi impostare con precisione la potenza della fiamma su 9 diversi livelli
- Termosicurezza

**Altre caratteristiche**

- Lunghezza cavo di collegamento: 100 cm
- Predisposto per gas metano (20 mbar)
- Ugelli per gas liquido inclusi (28-30/37 mbar)

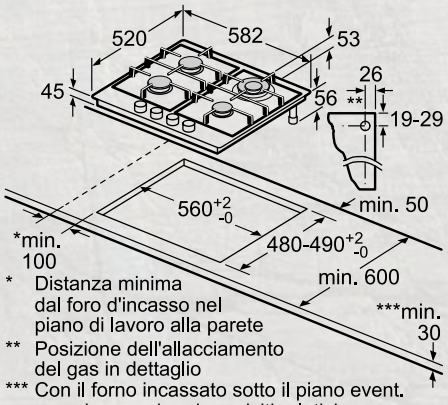


* Distanza minima dal foro d'incasso nel piano di lavoro alla parete
** Posizione dell'allacciamento del gas in dettaglio
*** Con il forno incassato sotto il piano event. superiore; vedere i requisiti relativi alle dimensioni del forno

60 | 56 | FlameSelect® 1 9

# T26DS49N0

EAN 4242004203384

## PIANO COTTURA A GAS IN ACCIAIO INOX

**Caratteristiche principali**

- Acciaio inox
- 4 fuochi a gas di cui:
  1 fuoco rapido, 2 fuochi semirapidi, 1 fuoco ausiliario
- Accensione ad una mano
- Griglie d'appoggio in ghisa

**Sistema di controllo**

- Tecnologia FlameSelect: puoi impostare con precisione la potenza della fiamma su 9 diversi livelli
- Termosicurezza

**Altre caratteristiche**

- Lunghezza cavo di collegamento: 100 cm
- Predisposto per gas metano (20 mbar)
- Ugelli per gas liquido inclusi (28-30/37 mbar)

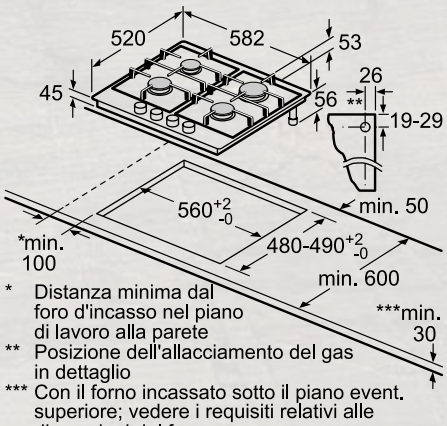


* Distanza minima dal foro d'incasso nel piano di lavoro alla parete
** Posizione dell'allacciamento del gas in dettaglio
*** Con il forno incassato sotto il piano event. superiore; vedere i requisiti relativi alle dimensioni del forno

# GLI ACCESSORI SPECIALI PER I PIANI COTTURA A GAS

Z2472X0
ANELLO WOK
Abbinabile al piano a gas:
T26CA52S0

Z2471X0
ANELLO WOK
Abbinabile ai piani a gas:
T27CS59S0
T27CA59S0

Z32SW10X0
ANELLO WOK
Abbinabile ai piani a gas:
T26DS59N0
T26DA59N0

Z32SW11X0
ANELLO WOK
Abbinabile ai piani a gas:
T27DS79N0
T27DS59N0
T27DA69N0
T27DA79N0
T29DS69N0
T29DA69N0

Z2402X0
SUPPORTO PER CAFFETTIERA
Abbinabile ai piani a gas:
T26CS49S0
T26CA52S0
T26TA49N0
T27CS59S0
T27CA59S0
T27TA69N0
T29TA79N0

Z32SE10X0
SUPPORTO PER CAFFETTIERA
Abbinabile ai piani a gas:
T26DS49N0 T27DS59N0
T26DS59N0 T27DA69N0
T26DA49N0 T27DA79N0
T26DA59N0 T29DS69N0
T27DS79N0 T29DA69N0

Z2480X0
SIMMER PLATE
Abbinabile a tutti i piani a gas

Z9914X0
LISTELLO DI CONGIUNZIONE
(per montaggio combinato in un'unica nicchia di incasso)
Abbinabile ai piani a gas:
T26TA49N0
T27TA69N0
T29TA79N0

# INFORMAZIONI TECNICHE PER PIANI COTTURA A GAS

| Modello | T29TA79N0 | T29DA69N0 | T29DS69N0 | T27TA69N0 | T27CA59S0 | T27CS59S0 |
|---|---|---|---|---|---|---|
| Tipologia | piano a gas | piano a gas | piano a gas | piano a gas | piano a gas | piano a gas |
| Colore | acciaio inox, nero | acciaio inox | acciaio inox | acciaio inox, nero | nero | nero |
| Peso netto (kg) | 18,00 | 13,00 | 12,00 | 14,00 | 17,00 | 18,00 |
| **Zone di cottura** | | | | | | |
| Potenza del 1° elemento riscaldante (kW) | 0.3-6 | 0.33-1 | 0.33-1 | 0.4-1.9 | 0.33-1 | 0.33-1 |
| Potenza del 2° elemento riscaldante (kW) | 0.3-1.1 | 0.35-1.75 | 0.35-1.75 | 0.4-1.9 | 0.35-1.75 | 0.35-1.75 |
| Potenza del 3° elemento riscaldante (kW) | 0.4-1.9 | 0.3-5 | 0.3-5 | 0.18-4.2 | 1.55-4 | 1.55-4 |
| Potenza del 4° elemento riscaldante (kW) | 0.6-2.8 | 0.5-3 | 0.5-3 | 0.6-2.8 | 0.5-3 | 0.5-3 |
| Potenza del 5° elemento riscaldante (kW) | 0.4-1.9 | 0.35-1.75 | 0.35-1.75 | 0.3-1.1 | 0.35-1.75 | 0.35-1.75 |
| Potenza del 6° elemento riscaldante (kW) | | | | | | |
| **Dotazione** | | | | | | |
| Tipo di dispositivo di sicurezza per il gas | termoelettrico | termoelettrico | termoelettrico | termoelettrico | termoelettrico | termoelettrico |
| Tipo di griglia | griglie in ghisa | griglie in ghisa | griglie in ghisa | griglie in ghisa | griglie in ghisa | griglie in ghisa |
| **Collegamenti elettrici** | | | | | | |
| Potenza max. (W) | 13700 | 12500 | 12500 | 11900 | 11500 | 11500 |
| Frequenza | 60; 50 | 60; 50 | 60; 50 | 60; 50 | 50; 60 | 60; 50 |
| Tensione (V) | 220-240 | 220-240 | 220-240 | 220-240 | 220-240 | 220-240 |
| **Sicurezza** | | | | | | |
| Certificati di omologazione | CE | CE | CE | CE | CE | CE |

| Modello | T27DA79N0 | T27DA69N0 | T27DS59N0 | T27DS79N0 | T26TA49N0 | T26CA52S0 |
|---|---|---|---|---|---|---|
| Tipologia | piano a gas | piano a gas | piano a gas | piano a gas | piano a gas | piano a gas |
| Colore | acciaio inox | acciaio inox | acciaio inox | acciaio inox | acciaio inox, nero | nero |
| Peso netto (kg) | 13,00 | 13,00 | 12,00 | 13,00 | 11,00 | 14,00 |
| **Zone di cottura** | | | | | | |
| Potenza del 1° elemento riscaldante (kW) | 0.3-5 | 0.33-1 | 0.33-1 | 0.3-5 | 0.4-1.9 | 0.35-1.75 |
| Potenza del 2° elemento riscaldante (kW) | 0.35-1.75 | 0.35-1.75 | 0.35-1.75 | 0.35-1.75 | 0.3-1.1 | 0.35-1.75 |
| Potenza del 3° elemento riscaldante (kW) | 0.33-1 | 0.3-5 | 1.55-4 | 0.33-1 | 0.6-2.8 | 1.55-3.5 |
| Potenza del 4° elemento riscaldante (kW) | 0.5-3 | 0.5-3 | 0.5-3 | 0.5-3 | 0.4-1.9 | 0.33-1 |
| Potenza del 5° elemento riscaldante (kW) | 0.35-1.75 | 0.35-1.75 | 0.35-1.75 | 0.35-1.75 | | |
| Potenza del 6° elemento riscaldante (kW) | | | | | | |
| **Dotazione** | | | | | | |
| Tipo di dispositivo di sicurezza per il gas | termoelettrico | termoelettrico | termoelettrico | termoelettrico | termoelettrico | termoelettrico |
| Tipo di griglia | griglie in ghisa | griglie in ghisa | griglie in ghisa | griglie in ghisa | griglie in ghisa | griglie in ghisa |
| **Collegamenti elettrici** | | | | | | |
| Potenza max. (W) | 12500 | 12500 | 11500 | 12500 | 7700 | 8000 |
| Frequenza | 50; 60 | 50; 60 | 60; 50 | 60; 50 | 60; 50 | 60; 50 |
| Tensione (V) | 220-240 | 220-240 | 220-240 | 220-240 | 220-240 | 220-240 |
| **Sicurezza** | | | | | | |
| Certificati di omologazione | CE | CE | CE | CE | CE | CE |

# INFORMAZIONI TECNICHE PER PIANI COTTURA A GAS

| Modello | T26CS49S0 | T26DA59N0 | T26DA49N0 | T26DS59N0 | T26DS49N0 |
|---|---|---|---|---|---|
| Tipologia | piano a gas | piano a gas | piano a gas | piano a gas | piano a gas |
| Colore | nero | acciaio inox | acciaio inox | acciaio inox | acciaio inox |
| Peso netto (kg) | 13,00 | 9,00 | 10,00 | 9,00 | 10,00 |
| **Zone di cottura** | | | | | |
| Potenza del 1° elemento riscaldante (kW) | 0.35-1.75 | 0.35-1.75 | 0.35-1.75 | 0.35-1.75 | 0.35-1.75 |
| Potenza del 2° elemento riscaldante (kW) | 0.35-1.75 | 0.35-1.75 | 0.35-1.75 | 0.35-1.75 | 0.35-1.75 |
| Potenza del 3° elemento riscaldante (kW) | 0.5-3 | 1.55-3.5 | 0.5-3 | 1.55-3.5 | 0.5-3 |
| Potenza del 4° elemento riscaldante (kW) | 0.33-1 | 0.33-1 | 0.33-1 | 0.33-1 | 0.33-1 |
| Potenza del 5° elemento riscaldante (kW) | | | | | |
| Potenza del 6° elemento riscaldante (kW) | | | | | |
| **Dotazione** | | | | | |
| Tipo di dispositivo di sicurezza per il gas | termoelettrico | termoelettrico | termoelettrico | termoelettrico | termoelettrico |
| Tipo di griglia | griglie in ghisa | griglie in ghisa | griglie in ghisa | griglie in ghisa | griglie in ghisa |
| **Collegamenti elettrici** | | | | | |
| Potenza max. (W) | 7500 | 8000 | 7500 | 8000 | 7500 |
| Frequenza | 60; 50 | 50; 60 | 50; 60 | 50; 60 | 60; 50 |
| Tensione (V) | 220-240 | 220-240 | 220-240 | 220-240 | 220-240 |
| **Sicurezza** | | | | | |
| Certificati di omologazione | CE | CE | CE | CE | CE |

# PIANI COTTURA DOMINO

Con i piani modulari Domino trovi ogni volta la giusta soluzione per ogni ricetta. Ideali per spazi ridotti, o per avere a disposizione una zona cottura in più; utili nel caso di cene con numerosi invitati o per realizzare menù particolari.

NEFF sa che chi ama cucinare ha le proprie abitudini, da tenere in considerazione nel momento della progettazione della cucina. Con i piani cottura modulari Domino le combinazioni sono infinite. Da 30 o da 40 cm rendono tutto possibile.

## GRILL BARBECUE.

Perfetto per cuocere carne, pesce e ogni verdura alla brace. Si può usare con pietre laviche o acqua. Le pietre vulcaniche assorbono i grassi degli alimenti e si possono sostituire. L'ideale per una cucina priva di grassi e quindi sana. Il piano è dotato anche di una valvola che rende comodo e semplice lo scarico dell'acqua.

## COMBINAZIONE PERFETTA

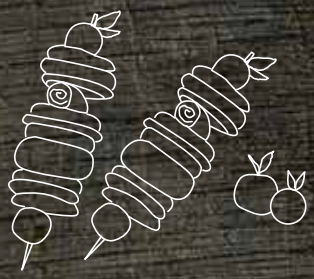

Grazie alle cornici in acciaio ed ai listelli di congiunzione invisibili, tutti i piani Domino si integrano perfettamente con qualunque altro piano cottura della linea Perfect Built-In di NEFF. Non ci sono più limiti alla tua libertà in cucina.

## FLEXINDUCTION.

In cucina l'unico concetto imprescindibile è la flessibilità. Un piano FlexInduction di NEFF è il completamento ideale all'interno di una cucina versatile e aperta a nuove esperienze gastronomiche. Una zona flessibile che offre grande libertà di movimento indipendentemente dalle dimensioni o dal numero di pentole da usare e per di più perfettamente compatibile con qualunque piano cottura Domino.

## TEPPAN YAKI.

Per cucinare in puro stile orientale. Sulla sua ampia superficie in acciaio inox si possono cucinare direttamente verdure, carne e pesce senza dover usare nessun recipiente e nessun condimento. Devi solo aggiungere la tua creatività, per creare degli abbinamenti che ti sapranno sorprendere. Se in più aggiungi un coperchio in cristallo, potrai coprire il Teppan Yaki finchè lo utilizzi.

40

## N74TD00N0

EAN 4242004188117

DOMINO TEPPAN YAKI

**Caratteristiche principali**

- Cornice in acciaio inox
- Ampia area di cottura in acciaio inox
- Area di cottura riscaldabile completamente o parzialmente
- Coperchio in vetroceramica

**Sistema di controllo**

- Comandi TouchControl
- Temperatura variabile da 140 - 240°C
- Speciale area per mantenere in caldo (70°C)
- Funzione pulizia (40°C)
- Indicatore digitale di livello fiamma
- Spie di calore residuo a 2 stadi per ogni singola zona di cottura
- Contaminuti
- Timer
- Funzione Wipe Protection: per una facile pulizia

**Altre caratteristiche**

- Due spatole incluse
- Funzione riaccensione
- Lunghezza cavo di collegamento: 100 cm

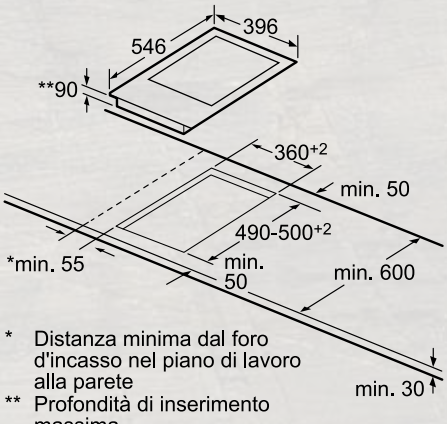


* Distanza minima dal foro d'incasso nel piano di lavoro alla parete

** Profondità di inserimento massima

## N64TD00N0

EAN 4242004187639

DOMINO GRILL IN ACCIAIO INOX

**Caratteristiche principali**

- Cornice in acciaio inox
- 2 elementi riscaldanti a regolazione separata
- Vasca grill utilizzabile con pietre laviche o con acqua
- Coperchio in vetroceramica

**Sistema di controllo**

- Comandi TouchControl
- Interruttore principale
- Spia di funzionamento
- Controllo della temperatura
- Indicatore digitale di livello fiamma
- Spie di calore residuo a 2 stadi per ogni singola zona di cottura
- Contaminuti
- Timer
- Funzione Wipe Protection: per una facile pulizia
- Interruttore di sicurezza, Sicurezza bambini
- Sicurezza bambini

**Altre caratteristiche**

- Funzione riaccensione
- Visualizzazione del consumo energetico
- Lunghezza cavo di collegamento: 100 cm

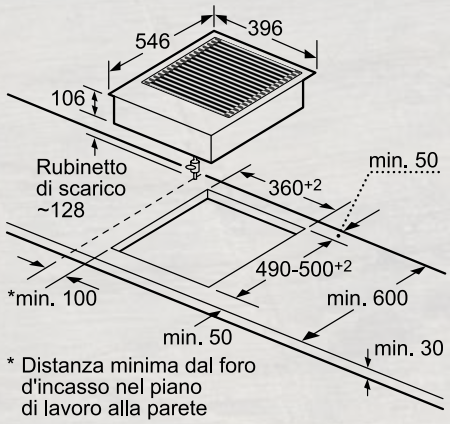


* Distanza minima dal foro d'incasso nel piano di lavoro alla parete

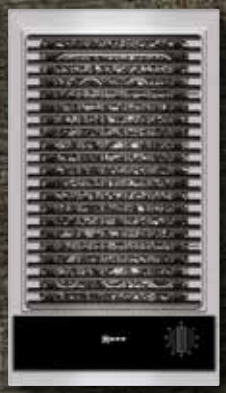

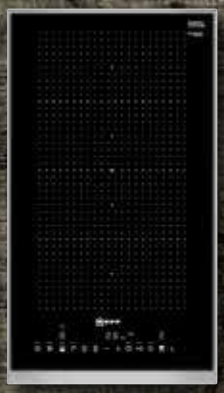

30

30

Induzione

Power management

FlexInduction

## N63TK00N0

EAN 4242004188155

DOMINO GRILL IN ACCIAIO INOX

**Caratteristiche principali**

- Cornice in acciaio inox
- Ampia area di cottura in acciaio inox
- Vasca in acciaio inox con plancia comandi in vetroceramica e cornice in acciaio inox
- Vasca grill utilizzabile con pietre laviche o con acqua
- Coperchio in vetroceramica

**Sistema di controllo**

- Manopole frontali
- Corpo riscaldante ribaltabile e a regolazione continua

**Altre caratteristiche**

- Valvola di sicurezza per scarico acqua
- Lunghezza cavo di collegamento: 100 cm

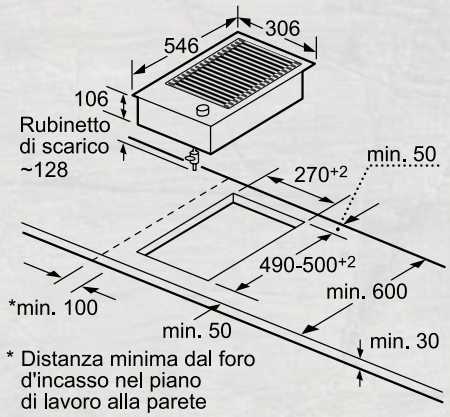


## N53TD40N0

EAN 4242004189312

DOMINO AD INDUZIONE IN VETROCERAMICA FLEXINDUCTION

**Caratteristiche principali**

- Cornice in acciaio inox
- 2 zone di cottura ad induzione
- flexZone

**Sistema di controllo**

- Comandi TouchControl
- PotBoost: funzione booster per Pentole
- 17 livelli
- PowerMove
- Visualizzazione digitale della potenza selezionata
- Spie di calore residuo a 2 stadi per ogni singola zona di cottura
- Timer fine cottura per ogni singola zona
- Timer
- Contaminuti
- Riconoscimento pentole
- Funzione Powermanagement per limitare l'assorbimento elettrico da 1 kW
- Interruttore di sicurezza
- Sicurezza bambini
- Funzione Wipe Protection: per una facile pulizia

**Altre caratteristiche**

- Lunghezza cavo di connessione: 110 cm

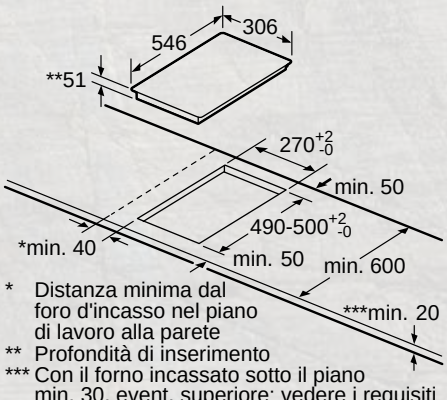

30 | FlameSelect 1 9

## N23TA19N0

EAN 4242004203261

DOMINO A GAS IN VETROCERAMICA

**Caratteristiche principali**

- Cornice in acciaio inox
- 1 fuoco Wok a tripla corona da 6 kW
- Dual Wok: elevata potenza selezionabile su 1 o 2 fiamme
- Griglie d'appoggio in ghisa

**Sistema di controllo**

- Tecnologia FlameSelect: puoi impostare con precisione la potenza della fiamma su 9 diversi livelli
- Indicatore digitale di livello fiamma
- Accensione ad una mano
- Termosicurezza
- Spia di calore residuo

**Altre caratteristiche**

- Lunghezza cavo di collegamento: 100 cm
- Predisposto per gas metano (20 mbar)
- Ugelli per gas liquido inclusi (28-30/37 mbar)

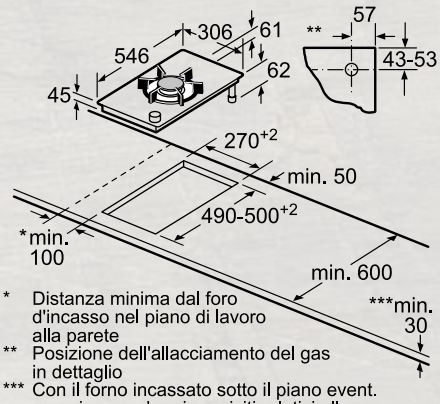


* Distanza minima dal foro d'incasso nel piano di lavoro alla parete
** Posizione dell'allacciamento del gas in dettaglio
*** Con il forno incassato sotto il piano event. superiore; vedere i requisiti relativi alle dimensioni del forno

30 | Induzione

## N43TD20N0

EAN 4242004191261

DOMINO AD INDUZIONE IN VETROCERAMICA

**Caratteristiche principali**

- Cornice in acciaio inox
- 2 zone di cottura ad induzione

**Sistema di controllo**

- Comandi TouchControl
- PotBoost: funzione booster per Pentole
- 17 livelli
- Spie di calore residuo a 2 stadi per ogni singola zona di cottura
- Timer fine cottura per ogni singola zona
- Timer
- Contaminuti
- Riconoscimento pentole
- Funzione Powermanagement per limitare l'assorbimento elettrico da 1 kW
- Interruttore di sicurezza
- Sicurezza bambini
- Funzione Wipe Protection: per una facile pulizia

**Altre caratteristiche**

- Lunghezza cavo di connessione: 110 cm

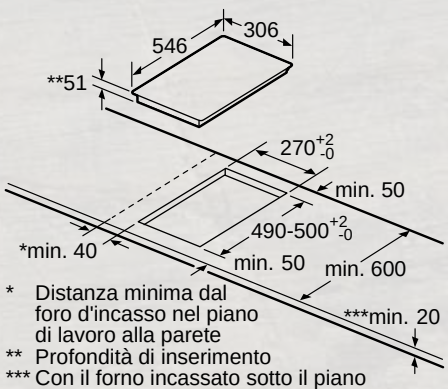


* Distanza minima dal foro d'incasso nel piano di lavoro alla parete
** Profondità di inserimento
*** Con il forno incassato sotto il piano min. 20, event. superiore; vedere i requisiti relativi alle dimensioni del forno

30 FlameSelect 1 9

30

## N23TA29N0

EAN 4242004203292

DOMINO A GAS IN VETROCERAMICA

**Caratteristiche principali**

- Cornice in acciaio inox
- 2 bruciatori a gas di cui:
  1 fuoco semirapido da 1.9 kW
  1 fuoco rapido da 2.8 kW
- Accensione ad una mano
- Griglie d'appoggio in ghisa

**Sistema di controllo**

- Tecnologia FlameSelect: puoi impostare con precisione la potenza della fiamma su 9 diversi livelli
- Indicatore digitale di livello fiamma
- Termosicurezza
- Spia di calore residuo

**Altre caratteristiche**

- Lunghezza cavo di collegamento: 100 cm
- Predisposto per gas metano (20 mbar)
- Ugelli per gas liquido inclusi (28-30/37 mbar)

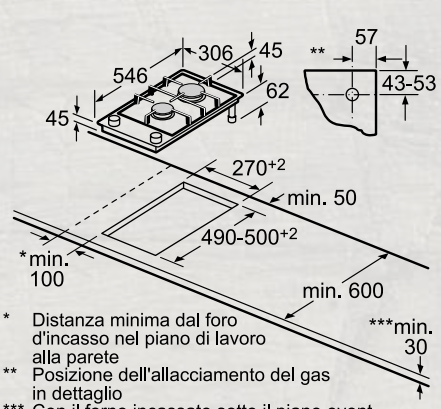


* Distanza minima dal foro d'incasso nel piano di lavoro alla parete
** Posizione dell'allacciamento del gas in dettaglio
*** Con il forno incassato sotto il piano event. superiore; vedere i requisiti relativi alle dimensioni del forno

## N13TD26N0

EAN 4242004207030

DOMINO ELETTRICO IN VETROCERAMICA

**Caratteristiche principali**

- Cornice in acciaio inox
- 1 zona a doppio circuito

**Sistema di controllo**

- Comandi TouchControl
- PotBoost: funzione booster per Pentole
- 17 livelli
- Spie di calore residuo a 2 stadi per ogni singola zona di cottura
- Timer fine cottura per ogni singola zona
- Funzione per mantenere in caldo
- Funzione Wipe Protection: per una facile pulizia

**Altre caratteristiche**

- Lunghezza cavo di connessione: 100 cm

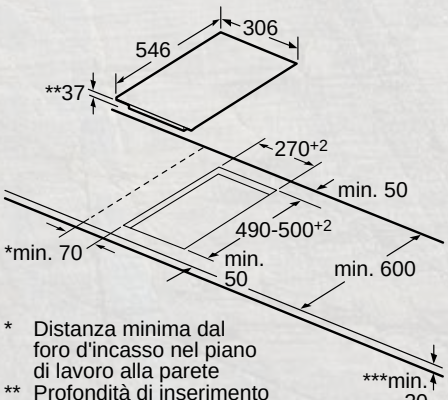


* Distanza minima dal foro d'incasso nel piano di lavoro alla parete
** Profondità di inserimento
*** Con il forno incassato sotto il piano min. 20, event. superiore; vedere i requisiti relativi alle dimensioni del forno

30

30

## N13TK20N0

EAN 4242004188230

DOMINO ELETTRICO IN VETROCERAMICA

**Caratteristiche principali**

- Cornice in acciaio inox
- 2 zone di cottura con corpi riscaldanti QuickLight di cui: 1 zona a doppio circuito

**Sistema di controllo**

- Manopole frontali
- Spie di calore residuo per ogni singola zona di cottura

**Altre caratteristiche**

- Lunghezza cavo di connessione: 100 cm

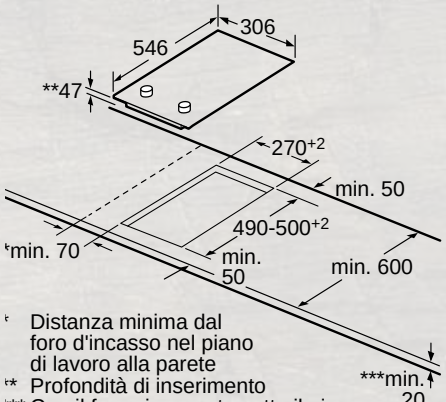


* Distanza minima dal foro d'incasso nel piano di lavoro alla parete
** Profondità di inserimento
*** Con il forno incassato sotto il piano min. 20, event. superiore; vedere i requisiti relativi alle dimensioni del forno

## N13BK20N0

EAN 4242004207344

DOMINO ELETTRICO IN VETROCERAMICA

**Caratteristiche principali**

- Cornice in acciaio inox
- 2 zone di cottura con corpi riscaldanti

**Sistema di controllo**

- Manopole frontali
- Spie di calore residuo per ogni singola zona di cottura

**Altre caratteristiche**

- Lunghezza cavo di connessione: 200 cm
- Con cavo di allacciamento e spina Schuko

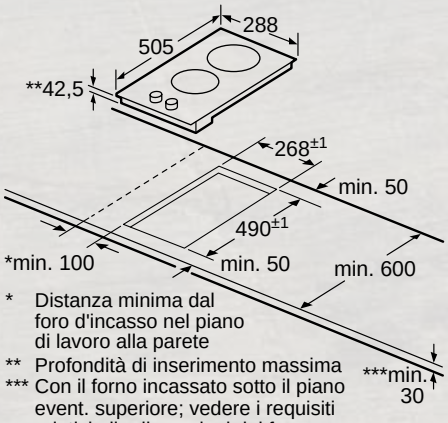


* Distanza minima dal foro d'incasso nel piano di lavoro alla parete
** Profondità di inserimento massima
*** Con il forno incassato sotto il piano event. superiore; vedere i requisiti relativi alle dimensioni del forno

# ISTRUZIONI PER IL MONTAGGIO COMBINATO

Possibilità di combinazione Domino con relative dimensioni apparecchi e apertura incasso

| Tipo larghezza: | 30 | 40 | 60 | 70 | 80 | 90 | |
|---|---|---|---|---|---|---|---|
| Larghezza apparecchio: | 306 | 396 | 606 | 708 | 826 | 918 | |
| | **A** | **B** | **C** | **D** | **L** | **X** |
| 2x30 | 306 | 306 | - | - | 612 | **576** |
| 1x30, 1x40 | 306 | 396 | - | - | 702 | **666** |
| 1x30, 1x60 | 306 | 606 | - | - | 912 | **876** |
| 1x30, 1x70 | 306 | 708 | - | - | 1014 | **978** |
| 1x30, 1x80 | 306 | 826 | - | - | 1132 | **1096** |
| 1x30, 1x90 | 306 | 918 | - | - | 1224 | **1188** |
| 2x40 | 396 | 396 | - | - | 792 | **756** |
| 1x40, 1x60 | 396 | 606 | - | - | 1002 | **966** |
| 1x40, 1x70 | 396 | 708 | - | - | 1104 | **1068** |
| 1x40, 1x80 | 396 | 826 | - | - | 1222 | **1186** |
| 1x40, 1x90 | 396 | 918 | - | - | 1314 | **1278** |
| 3x30 | 306 | 306 | 306 | - | 918 | **882** |
| 2x30, 1x40 | 306 | 306 | 396 | - | 1008 | **972** |
| 2x30, 1x60 | 306 | 306 | 606 | - | 1218 | **1182** |
| 2x30, 1x70 | 306 | 306 | 708 | - | 1320 | **1284** |
| 2x30, 1x80 | 306 | 306 | 826 | - | 1438 | **1402** |
| 2x30, 1x90 | 306 | 306 | 918 | - | 1530 | **1494** |
| 1x30, 2x40 | 306 | 396 | 396 | - | 1098 | **1062** |
| 1x30, 1x40, 1x60 | 306 | 396 | 606 | - | 1308 | **1272** |
| 1x30, 1x40, 1x80 | 306 | 396 | 826 | - | 1528 | **1492** |
| 1x30, 1x40, 1x90 | 306 | 396 | 918 | - | 1620 | **1584** |
| 3x40 | 396 | 396 | 396 | - | 1188 | **1152** |
| 2x40, 1x60 | 396 | 396 | 606 | - | 1398 | **1362** |
| 1x30, 1x40, 1x70 | 306 | 396 | 708 | - | 1410 | **1374** |
| 4x30 | 306 | 306 | 306 | 306 | 1224 | **1188** |
| 3x30, 1x40 | 306 | 306 | 306 | 396 | 1314 | **1278** |
| 2x30, 2x40 | 306 | 306 | 396 | 396 | 1404 | **1368** |
| 1x30, 3x40 | 306 | 396 | 396 | 396 | 1494 | **1458** |

Possibilità di combinazione Domino con relative dimensioni apparecchi e apertura incasso (vedere tabella)

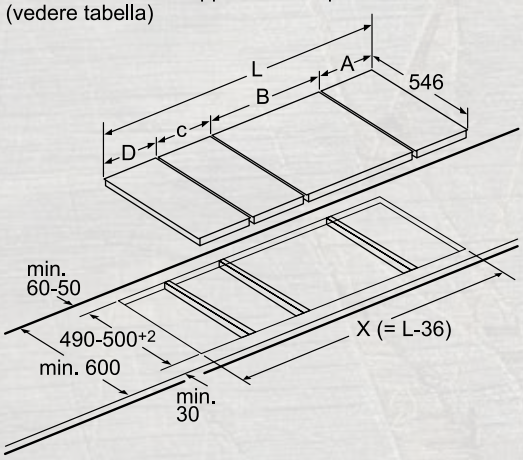


Per montare più elementi affiancati sono necessari più listelli di congiunzione (Z9914X0).

Dimensione apertura (X) a seconda della combinazione vedere tabella

# SCHEMI DI INSTALLAZIONE SOTTO DOMINO A INDUZIONE

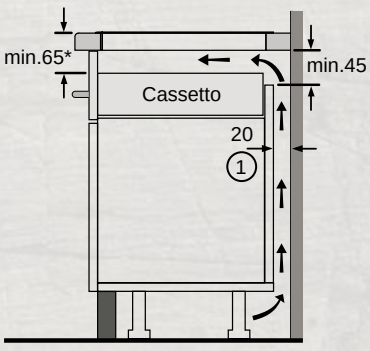


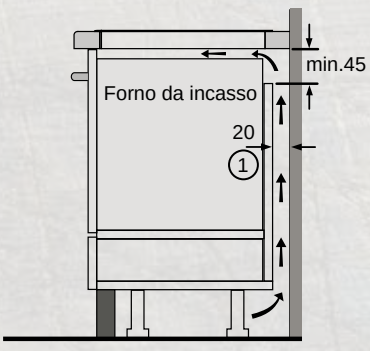


(1) Deve essere prevista una fessura di aerazione

* Min. 70 per tutti i piani di cottura a induzione incassati a filo

# GLI ACCESSORI SPECIALI PER I PIANI COTTURA DOMINO

Z2480X0
SIMMER PLATE
Abbinabile ai piani Domino:
N23TA19N0
N23TA29N0

Z2402X0
SUPPORTO PER CAFFETTIERA
Abbinabile ai piani Domino:
N23TA19N0
N23TA29N0

Z9914X0
LISTELLO DI CONGIUNZIONE
(per montaggio combinato in un'unica nicchia di incasso)
Abbinabile ai piani Domino:
N74TD00N0 N43TD20N0
N64TD00N0 N23TA29N0
N63TK00N0 N13TD26N0
N53TD40N0 N13TK20N0
N23TA19N0

Z9904X1
CONFEZIONE 2 KG DI PIETRA LAVICA
Abbinabile ai piani Domino:
N64TD00N0
N63TK00N0

# INFORMAZIONI TECNICHE PER PIANI COTTURA DOMINO

| Modello | N74TD00N0 | N64TD00N0 | N63TK00N0 | N53TD40N0 | N23TA19N0 |
|---|---|---|---|---|---|
| Tipologia | Teppan Yaki | grill | grill | induzione | gas |
| Colore | acciaio inox, nero | acciaio inox, nero | acciaio inox, nero | nero, acciaio inox | acciaio inox, nero |
| Peso netto (kg) | 10,00 | 16,00 | 12,00 | 8,00 | 8,00 |
| **Zone di cottura** | | | | | |
| Dimensioni del 1° elemento riscaldante (mm) | | | | 210; 200 | |
| Potenza del 1° elemento riscaldante (kW) | | | | 2.2 | 0.3-6 |
| Dimensioni del 2° elemento riscaldante (mm) | | | | 200; 210 | |
| Potenza del 2° elemento riscaldante (kW) | | | | 2.2 | |
| **Informazioni aggiuntive** | | | | | |
| Numero di bruciatori a gas | | | | | |
| Tipo di griglia | | | | | |
| Tipo di dispositivo di sicurezza per il gas | | | | | |
| **Collegamenti elettrici** | | | | | |
| Potenza max. assorbita (W) | 1900 | 3400 | 2400 | 3700 | 6000 |
| Frequenza | 60; 50 | 60; 50 | 50; 60 | 60; 50 | 60; 50 |
| Tensione (V) | 220-240 | 220-240 | 220-240 | 220-240 | 220-240 |
| **Sicurezza** | | | | | |
| Certificati di omologazione | CE, VDE | CE, VDE | CE, VDE | AENOR, CE | CE |

| Modello | N43TD20N0 | N23TA29N0 | N13TD26N0 | N13TK20N0 | N13BK20N0 |
|---|---|---|---|---|---|
| Tipologia | induzione | gas | elettrico | elettrico | elettrico |
| Colore | nero, acciaio inox | acciaio inox, nero | nero, acciaio inox | nero, acciaio inox | nero, acciaio inox |
| Peso netto (kg) | 7,00 | 6,00 | 5,00 | 5,00 | 4,00 |
| **Zone di cottura** | | | | | |
| Dimensioni del 1° elemento riscaldante (mm) | 210 | | 120; 180 | 180; 120 | 145 |
| Potenza del 1° elemento riscaldante (kW) | 2.2 | 0.4-1.9 | 1; 2 | 0.8; 2 | 1.2 |
| Dimensioni del 2° elemento riscaldante (mm) | 145 | | 145 | 145 | 180 |
| Potenza del 2° elemento riscaldante (kW) | 1.4 | 0.6-2.8 | 1.2 | 1.2 | 1.7 |
| **Informazioni aggiuntive** | | | | | |
| Numero di bruciatori a gas | | | | | |
| Tipo di griglia | | | | | |
| Tipo di dispositivo di sicurezza per il gas | | | | | |
| **Collegamenti elettrici** | | | | | |
| Potenza max. assorbita (W) | 3700 | 4700 | 3500 | 3200 | 2900 |
| Frequenza | 60; 50 | 60; 50 | 60; 50 | 60; 50 | 50; 60 |
| Tensione (V) | 220-240 | 220-240 | 220-240 | 220-240 | 220-240 |
| **Sicurezza** | | | | | |
| Certificati di omologazione | AENOR, CE | CE | AENOR, CE | CE, VDE | CE |

# CAPPE ASPIRANTI

## Silenziose e potenti: la tua cucina ringrazia.

Belle, silenziose, potenti.
Ogni cuoco, così come ogni cucina, è diverso. Ed è bello che sia così perché da oggi potrai esprimere la tua personalità anche attraverso la scelta di una cappa aspirante. Con le nuove cappe di NEFF potrai trovare nuovi spazi in cui collezionare idee, ispirazioni e tutto ciò che ti rende il cuoco che sei.

# I 5 INGREDIENTI CHIAVE DELL'ASPIRAZIONE NEFF.

1. Made in Germany: le cappe decorative NEFF sono prodotte, da 140 anni, nella fabbrica della regione tedesca di Baden-Württemberg. L'esperienza ed il knowhow che derivano dalla possibilità di produrre più di un milione di cappe all'anno, per tutto il mondo, sono a garanzia di ottimi risultati su tutti i fronti: design, qualità ed efficacia.

2. Ad isola, a parete, telescopiche, integrate nel piano cottura, da piano, da soffitto, a scomparsa... NEFF ti permette di personalizzare la tua cucina con la soluzione più adatta ai tuoi spazi o alle tue abitudini.

3. Le nuove cappe decorative a parete DesignCreative creano un nuovo spazio da dedicare alla tua creatività: magnetiche, riscrivibili, hanno anche una mensola per i libri. Silenziose, sono anche bellissime!

4. Il nuovo motore BLDC EfficientDrive senza spazzole garantisce massima silenziosità, altissima potenza di aspirazione ed è garantito sino a 10 anni.

5. Grazie a CleanAir non è necessario avere la presa d'aria in cucina, con conseguente risparmio di energia. Il sistema ideale per le case in classe A. La sua grande superficie, che raggiunge una dimensione pari a 50 campi da calcio, assicura un'aspirazione totale di odori e grassi.

# LA TUA CUCINA, IL TUO PALCOSCENICO

## Le cappe NEFF ti offrono lo spazio necessario per esibirti in cucina

Così come accade con le opere teatrali più amate, anche i piatti classici possono essere reinterpretati. Il piatto bianco è come un palcoscenico per la tua immaginazione. Ti piace destrutturare terrine, crostate e torte e ricombinarle con un tuo tocco originale? Ora puoi fare lo stesso con la tua cucina. Scegli la cappa aspirante che più si adatta alla tua personalità: ad isola, a parete, telescopiche, integrate nel piano cottura, da piano, da soffitto, a scomparsa, diventeranno degne compagne delle tue performance in cucina.

Ventilazione con un solo tocco: il TouchControl integrato con un display a 7 segmenti rende intuitivo il suo utilizzo.

# IL TUO SPAZIO CREATIVO

NEW

## Una cucina che lascia spazio alla tua personalità

Una cucina in pieno fermento è una cucina ricca di ispirazione, dal sobbollire dell'agnello che cuoce lentamente agli aromi di una riduzione di vino rosso. La cappa DesignCreative non intralcia i movimenti e ripulisce l'aria silenziosamente, creando atmosfere sempre diverse ed originali. Usa tutta la sua superficie magnetica e riscrivibile per annotare i tuoi momenti di ispirazione o per attaccare ritagli e cartoline oppure utilizzala come mensola per i tuoi libri di ricette.

DISPONIBILE CON LUCI DI DIVERSI COLORI

Basta solo tirare il pannello per dare una spinta al flusso d'aria.

# MANI LIBERE PER CUCINARE

Non parliamo di magia o di effetti speciali. Il filtro integrato di altissima qualità neutralizza quasi tutti gli odori.

## LA CAPPA ASPIRANTE COMPLETAMENTE AUTOMATICA.

Quando sei concentrato in cucina, sminuzzi il dragoncello, tagli a dadini le carote o mescoli il sugo, non vuoi perdere tempo con le impostazioni della cappa aspirante. Fortunatamente, il sistema automatico di aspirazione, controllato da sensori, si occupa di gestire ogni cosa dal momento in cui accendi i fornelli. Ciò non significa che la cappa funzioni sempre alla massima potenza: quando il sensore rileva vapore o aromi intensi, la cappa aspirante prende vita, attivandosi quando necessario. Se vuoi occupartene in prima persona, troverai i comandi a portata di mano sul piano cottura.

# PIÙ LIBERTÀ NEL PROGETTARE LA TUA CUCINA

Le nostre cappe da piano possono essere installate a fianco del piano cottura che preferisci.

## PIANO COTTURA COMBINATO CON UN DOMINO:

Teppan Yaki, cappa da piano, piano cottura FlexInduction da 80 cm e cappa da piano.

## DOMINO A COMBINAZIONE TRIPLA:

Piano cottura FlexInduction, cappa da piano, Teppan Yaki, cappa da piano e piano cottura a gas*.

## DOMINO A COMBINAZIONE DOPPIA:

Piano cottura FlexInduction, cappa da piano e piano cottura a gas*.

* Il piano cottura a gas deve essere utilizzato con un deflettore.

## CAPPA TELESCOPICA

Appare solo quando è necessario, integrandosi alla perfezione con il design delle cucine più moderne, soprattutto quelle a isola.

# CAPPE A SOFFITTO

La soluzione più moderna e funzionale

Posizionate a filo con il soffitto, depurano l'aria della cucina in modo ottimale. Grazie alla loro estetica a scomparsa alleggeriscono ogni ambiente.
Oggi i nuovi modelli plug & play ne rendono l'installazione ancora più semplice.

## CAPPE A ISOLA.

Le cappe ad isola, concepite per aspirare grandi volumi d'aria, sono disponibili con larghezze da 90 cm.

## CAPPE A SCOMPARSA.

La soluzione perfetta anche per le cucine meno voluminose. Le nuove cappe telescopiche scompaiono completamente dentro al pensile, ma, all'occorrenza, basta un tocco per far scivolare il frontalino verso il basso oppure farlo scorrere in avanti e azionare tutta la loro potenza aspirante.

## CAPPE A PARETE.

Semplici da installare, grazie al sistema di installazione EASY, offrono differenti soluzioni di design: classico, piramidale, con piani in vetro o con corpo inclinato.

# MOTORE EFFICIENT DRIVE®

## Il massimo dell'efficacia. Il massimo della discrezione

Il nuovo motore EfficientDrive® senza spazzole, usato per la maggior parte delle cappe aspiranti NEFF, sorprende per risultati di aspirazione e prestazioni rispetto ad un normale motore. Un'altissima qualità, **garantita fino a 10 anni.**

MASSIMA POTENZA: Il suo design compatto, inserito direttamente nella struttura della cappa, ottimizza il flusso d'aria e permette di raggiungere una potenza di aspirazione fino a 980 m3/h.

ALTA EFFICIENZA: Grazie all'assenza delle spazzole, è stato eliminato il classico rumore durante l'utilizzo della cappa, è migliorato il rendimento, nonchè mentre con conseguente diminuzione del consumo energetico.

GRANDE SILENZIOSITÀ: Motore senza spazzole è anche sinonimo di grande silenziosità. Il massimo per te che ami cucinare a lungo nella tua cucina.

# EFFICIENT DRIVE® + LUCI A LED: UN'UNIONE EFFICIENTE

ENERGY A+

Le cappe NEFF con motore EfficientDrive® e illuminazione a LED ti permettono di risparmiare fino all'80% di energia elettrica rispetto ad una cappa aspirante con motore tradizionale e luci alogene. Grazie alla combinazione di queste due tecnologie, le cappe NEFF raggiungono la classe di efficienza energetica **A+**(*).

(*)In accordo alla Regolamentazione Europea n° 65/2014.

## I90CN48W0

EAN 4242004201601

### CAPPA ASPIRANTE A SOFFITTO BIANCA

**Caratteristiche principali**

- Funzionamento solo a ricircolo d'aria
- Filtro a carboni attivi incluso
- Capacità di estrazione in modalità ricircolo: Max. uso normale: 780 m³/h; Intensivo: 850 m³/h

**Sistema di controllo**

- Pulsanti con display a LED
- Funzione postcottura: 30 min di durata
- Livello intensivo con reset automatico, 6 min
- Aspirazione intervallata
- Aspirazione perimetrale
- Indicatore di saturazione per filtri in metallo e a carbone attivo

**Altre caratteristiche**

- Filtri antigrasso in metallo lavabili in lavastoviglie
- Prolungamento della durata del filtro grazie alla rigenerazione del filtro a carboni
- Controllo remoto con infrarossi
- Illuminazione 1 x Pannello in vetro a LED 20 W
- Rumorosità in modalità ricircolo: Max. uso normale: 70 dB(A) re 1 pW (56 dB(A) re 20 µPa pressione sonora); Intensivo: 72 dB(A) re 1 pW (58 dB(A) re 20 µPa pressione sonora)

**Accessori speciali**

- Z5950X0 - Guida montaggio cavo elettr. cappe soffitto
- Z54CP00X0 - Filtro a carboni attivi

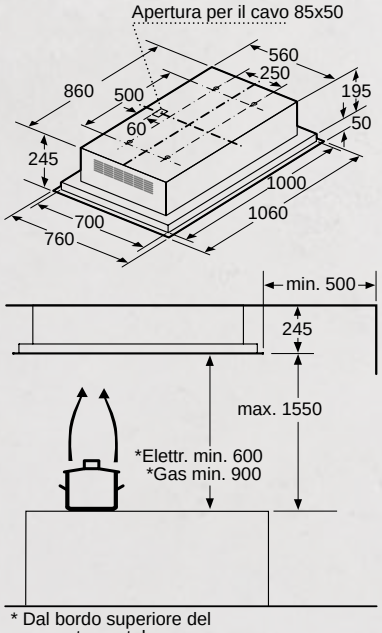


* Dal bordo superiore del supporto pentole

## I90CL46N0

EAN 4242004201717

### CAPPA ASPIRANTE A SOFFITTO IN ACCIAIO INOX

**Caratteristiche principali**

- Funzionamento solo a ricircolo d'aria
- Filtro a carboni attivi incluso
- Capacità di estrazione in modalità ricircolo: Max. uso normale: 780 m³/h; Intensivo: 850 m³/h

**Sistema di controllo**

- Pulsanti con display a LED
- Funzione postcottura: 30 min di durata
- Aspirazione intervallata
- Aspirazione perimetrale
- Indicatore di saturazione per filtri in metallo e a carbone attivo
- Regolazione luminosità

**Altre caratteristiche**

- Filtri antigrasso in metallo lavabili in lavastoviglie
- Prolungamento della durata del filtro grazie alla rigenerazione del filtro a carboni
- Controllo remoto con infrarossi
- Illuminazione 2 x LED da 6 W
- Rumorosità in modalità ricircolo: Max. uso normale: 70 dB(A) re 1 pW (56 dB(A) re 20 µPa pressione sonora) Intensivo: 72 dB(A) re 1 pW (58 dB(A) re 20 µPa pressione sonora)

**Accessori speciali**

- Z5950X0 - Guida montaggio cavo elettr. cappe soffitto
- Z54CP00X0 - Filtro a carboni attivi

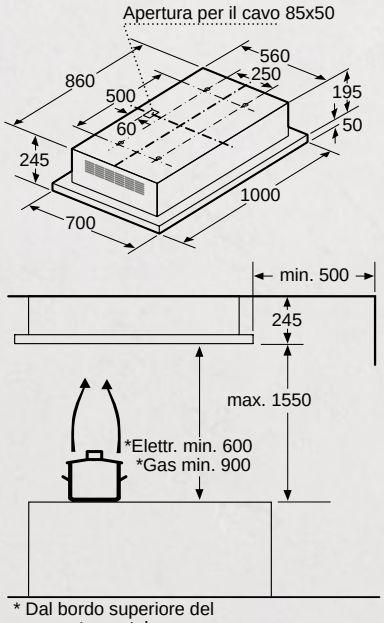


* Dal bordo superiore del supporto pentole

90 | Espulsione | Ricircolo | LED | SoftLight®

# I99CM67N0

EAN 4242004187448

## CAPPA ASPIRANTE A SOFFITTO IN ACCIAIO INOX

**Caratteristiche principali**

- Tecnologia motore BLDC (850 bldc)
- Funzionamento a espulsione o a ricircolo d'aria
- Per il funzionamento a ricircolo è necessario l'utilizzo del kit di ricircolo CleanAir
- Capacità espulsione aria 480 m³/h con funzionamento normale max., 720 m³/h con stadio intensivo a norma DIN/EN 61591
- Aspirazione perimetrale

**Sistema di controllo**

- Telecomando
- Stadio intensivo con ripristino automatico
- Post-funzionamento della ventola
- Funzione postcottura: 10 min di durata
- Aspirazione intervallata

**Altre caratteristiche**

- Copertura filtro in vetro
- Filtri antigrasso in metallo, lavabili in lavastoviglie
- Indicatore di saturazione per filtri in metallo e a carbone attivo
- Illuminazione 1 x Pannello in vetro a LED 25 W
- Cavo collegamento elettrico 1,4 m
- Assorbimento elettrico: 185 W
- Rumorosità secondo la norma EN 60704-3 e EN 60704-2-13
  espulsione aria: Max. posizione normale: 59 dB(A) re 1 pW
  (45 dB(A) re 20 µPa pressione sonora)
  Intensivo: 68 dB(A) re 1 pW (54 dB(A) re 20 µPa pressione sonora)

**Etichetta energetica**

- Livello sonoro min./max. Livello normale: 42/59 dB*
- Classe di efficienza energetica: A*
- Consumo energetico: 45 kWh/anno*
- Classe di efficienza energetica del motore: A*
- Classe di efficienza energetica della luce: A*
- Classe di efficienza energetica del filtro grassi: C*

**Accessori speciali**

- Z5170X1 - Filtro a carboni attivi per kit CleanAir
- Z5190X0 - Kit CleanAir per funzionamento a ricircolo

*In accordo con il Regolamento Delegato (UE) N. 65/2014

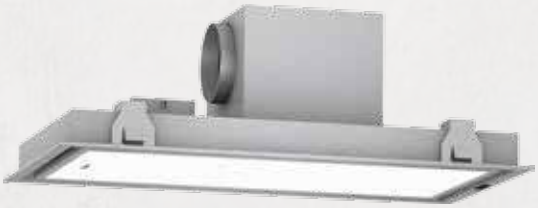

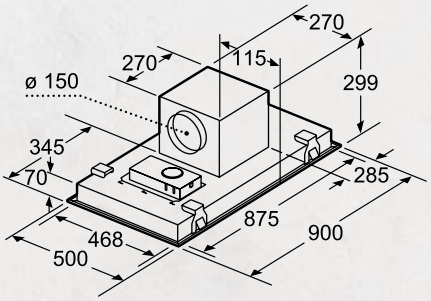


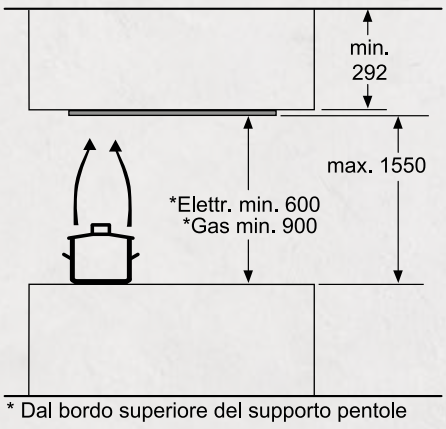


* Dal bordo superiore del supporto pentole

Per installazione a ricircolo

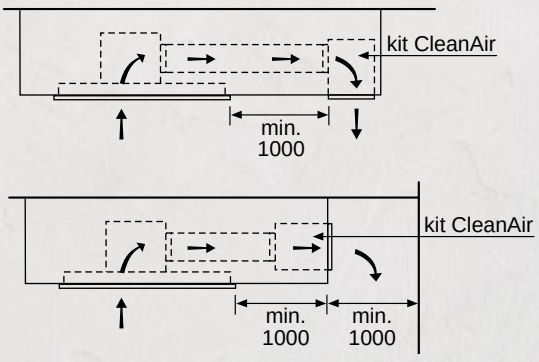

# I92C67N1

EAN 4242004187936

## CAPPA ASPIRANTE A SOFFITTO IN ACCIAIO INOX

**Caratteristiche principali**

- Per montaggio ad isola sopra zone di cottura
- Funzionamento a espulsione o a ricircolo d'aria
- Per il funzionamento a ricircolo è necessario l'utilizzo del kit di ricircolo CleanAir
- Capacità espulsione aria 580 m³/h con funzionamento normale max., 780 m³/h con stadio intensivo a norma DIN/EN 61591
- Aspirazione perimetrale

**Sistema di controllo**

- Telecomando
- 3 livelli di potenza, 1 stadio intensivo regolabili tramite pulsanti, display a 7 segmenti
- Stadio intensivo con ripristino automatico
- Post-funzionamento della ventola
- Aspirazione intervallata

**Altre caratteristiche**

- Copertura filtri in acciaio inox
- Filtri antigrasso in metallo, lavabili in lavastoviglie
- Indicatore di saturazione per filtri in metallo
- Illuminazione 4 x LED 2,5 W
- Intensità della luce: 500 lux
- Cavo collegamento elettrico 1,3 m
- Rumorosità secondo la norma EN 60704-3 e EN 60704-2-13
  espulsione aria: Max. posizione normale: 65 dB(A) re 1 pW (51 dB(A) re 20 µPa pressione sonora)
  Intensivo: 71 dB(A) re 1 pW (57 dB(A) re 20 µPa pressione sonora)

**Etichetta energetica**

- Livello sonoro min./max. Livello normale: 51/65 dB*
- Classe di efficienza energetica: A*
- Consumo energetico: 58.6 kWh/anno*
- Classe di efficienza energetica del motore: A*
- Classe di efficienza energetica della luce: A*
- Classe di efficienza energetica del filtro grassi: E*

**Accessori speciali**

- Z5170X1 - Filtro a carboni attivi per kit CleanAir
- Z5190X0 - Kit CleanAir per funzionamento a ricircolo

*In accordo con il Regolamento Delegato (UE) N. 65/2014

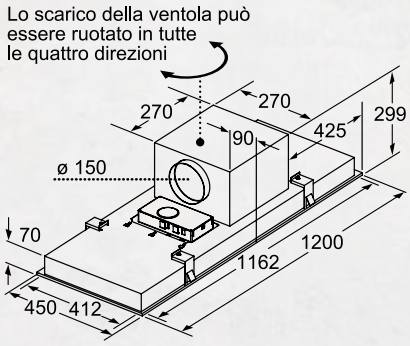


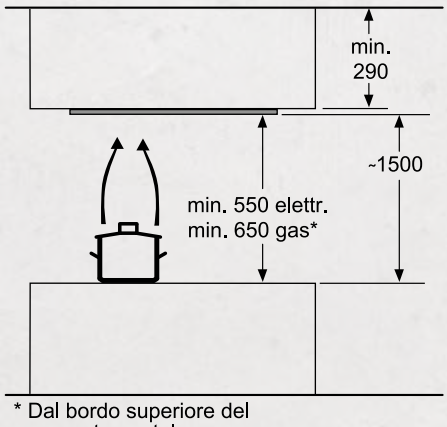


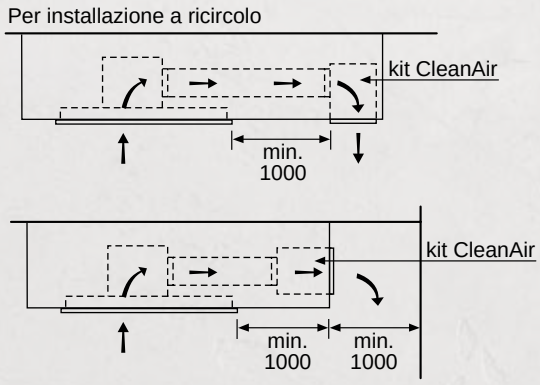

90 | Espulsione | Ricircolo | LED | SoftLight®

# I99C68N1

EAN 4242004187912

## CAPPA ASPIRANTE A SOFFITTO IN ACCIAIO INOX

**Caratteristiche principali**

- Per montaggio ad isola sopra zone di cottura
- Funzionamento a espulsione o a ricircolo d'aria
- Per il funzionamento a ricircolo è necessario l'utilizzo del kit di ricircolo CleanAir
- Capacità espulsione aria 570 m³/h con funzionamento normale max., 780 m³/h con stadio intensivo a norma DIN/EN 61591
- Aspirazione perimetrale
- Motore doppio flusso per alte prestazioni
- Ventilatore girevole: per un'uscita dell'aria da tutti i quattro lati

**Sistema di controllo**

- Telecomando
- 3 livelli di potenza, 1 stadio intensivo regolabili tramite pulsanti, display a 7 segmenti
- Stadio intensivo con ripristino automatico
- Post-funzionamento della ventola
- Aspirazione intervallata
- Elevata potenza aspirante regolabile elettronicamente

**Altre caratteristiche**

- Copertura filtri in acciaio inox
- Filtri antigrasso in metallo, lavabili in lavastoviglie
- Indicatore di saturazione per filtri in metallo
- Illuminazione 4 x LED 1 W
- Intensità della luce: 673 lux
- Cavo collegamento elettrico 1,3 m
- Assorbimento elettrico: 279 W
- Rumorosità secondo la norma EN 60704-3 e EN 60704-2-13
  espulsione aria: Max. posizione normale: 64 dB(A) re 1 pW (50 dB(A) re 20 µPa pressione sonora)
  Intensivo: 71 dB(A) re 1 pW (57 dB(A) re 20 µPa pressione sonora)

**Etichetta energetica**

- Livello sonoro min./max. Livello normale: 50/64 dB*
- Classe di efficienza energetica: A*
- Consumo energetico: 58.2 kWh/anno*
- Classe di efficienza energetica del motore: A*
- Classe di efficienza energetica della luce: A*
- Classe di efficienza energetica del filtro grassi: E*

**Accessori speciali**

- Z5170X1 - Filtro a carboni attivi per kit CleanAir
- Z5190X0 - Kit CleanAir per funzionamento a ricircolo

*In accordo con il Regolamento Delegato (UE) N. 65/2014

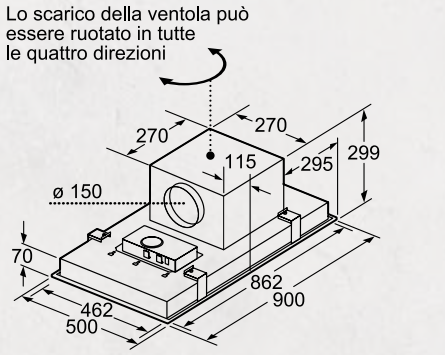


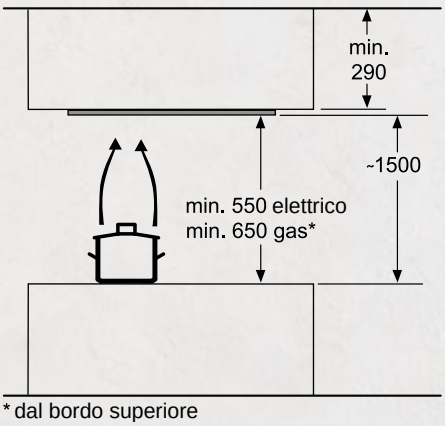


* dal bordo superiore

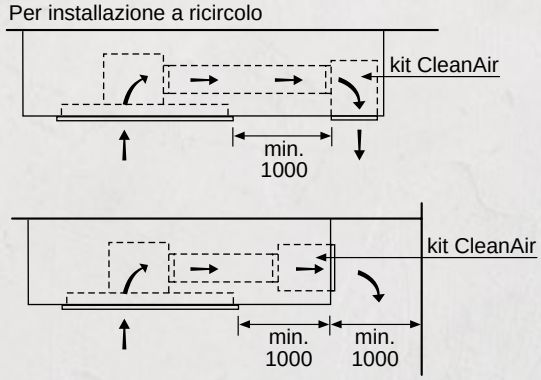

# I91VT44N0

EAN 4242004210511

## VENTILAZIONE DA PIANO

### Caratteristiche principali

- Colore: Acciaio inox
- Tecnologia motore BLDC altamente efficiente
- Funzionamento a espulsione o a ricircolo d'aria
- Per funzionamento a ricircolo è necessario il relativo modulo di ricircolo
- Capacità espulsione aria 540 m³/h con funzionamento normale max., 600 m³/h con stadio intensivo a norma DIN/EN 61591

### Sistema di controllo

- Elevata potenza aspirante regolabile elettronicamente
- 3 livelli di potenza, 1 stadio intensivo
- Funzione postcottura: 15 min di durata

### Altre caratteristiche

- Filtri antigrasso in metallo, lavabili in lavastoviglie
- Indicatore di saturazione per filtri in metallo e a carbone attivo
- Cavo collegamento elettrico 1,3 m
- Assorbimento elettrico: 145 W
- Rumorosità secondo la norma EN 60704-3 e EN 60704-2-13 espulsione aria: Max. posizione normale: 67 dB(A) re 1 pW (53 dB(A) re 20 µPa pressione sonora)
  Intensivo: 70 dB(A) re 1 pW (56 dB(A) re 20 µPa pressione sonora)

### Etichetta energetica

- Livello sonoro min./max. Livello normale: 62/67 dB*
- Classe di efficienza energetica: A*
- Consumo energetico: 37.4 kWh/anno*
- Classe di efficienza energetica del motore: A*
- Classe di efficienza energetica del filtro grassi: C*

### Accessori speciali

- Z5290X0 - Kit a ricircolo per I91VT44N0
- Z52VA10X0 - Deflettore per utilizzo con piani a gas

*In accordo con il Regolamento Delegato (UE) N. 65/2014

Possibilità di combinazione con le corrispondenti dimensioni dell'apparecchio e le dimensioni del foro d'incasso

| Tipo di larghezza: (cm) | 11 | 30 | 40 | 80 |
|---|---|---|---|---|
| larghezza dell'apparecchio: (mm) | 110 | 306 | 396 | 826 |

| elemento di aspirazione | Direzione della condutture Elemento aspirante | | Piano di cottura/ Cappa Domino | A | B | C | D | E |
|---|---|---|---|---|---|---|---|---|
| 1x11 | sinistra o destra | | 2x30 | 722 | 686 | 754 | max. 857* | min. 900 |
| 1x11 | sinistra o destra | | 1x30, 1x40** | 812 | 776 | 844 | max. 947* | min. 1000 |
| | 1. | 2. | | | | | | |
| 2x11 | sinistra | destra | 3x30 | 1138 | 1102 | 1238 | max. 1408* | 2x800 |
| 2x11 | sinistra | destra | 2x30, 1x40** | 1228 | 1192 | 1328 | max. 1498* | 2x800 |
| 2x11 | destra | sinistra | 1x80*** | 1046 | 1018 | 1018 | max. 1046 | 1200 |

* La dimensione può diminuire, quando l'unità di comando viene sostituita.
** La tubazione non deve trovarsi sotto un/una grill per barbecue/friggitrice/teppan-Yaki/grill con pietre di lava.
*** Le unità di comando devono essere posizionate sulla parete del mobile.

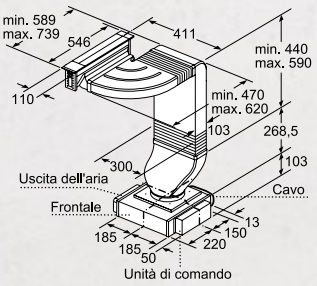


La tubazione non deve trovarsi sotto un/una grill per barbecue/friggitrice/teppan-Yaki/grill con pietre di lava.

L'uscita dell'aria e l'unità di comando sono intercambiabili a vicenda.
In caso di necessità l'unità di comando può essere fissato alla parete del mobile.

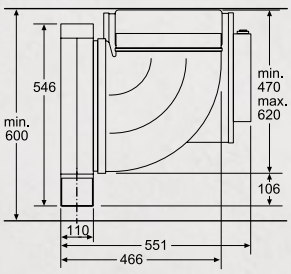


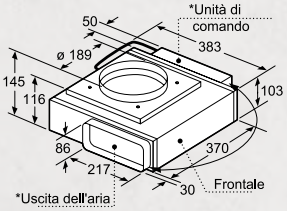


* L'uscita dell'aria e l'unità di comando sono sono intercambiabili a vicenda
In caso di necessità l'unità di comando può essere fissato alla parete del mobile

Vista unità di comando

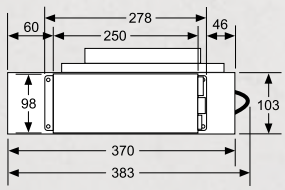


Vista uscita dell'aria

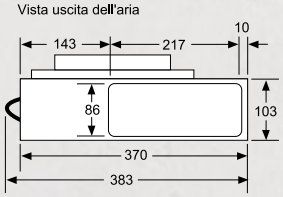

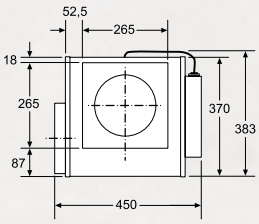


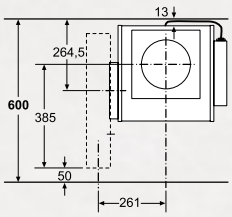


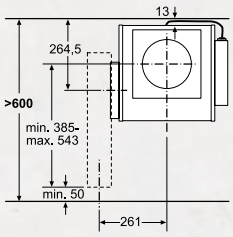


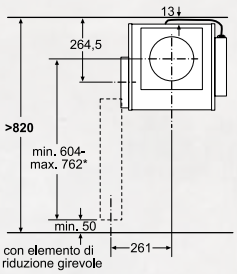


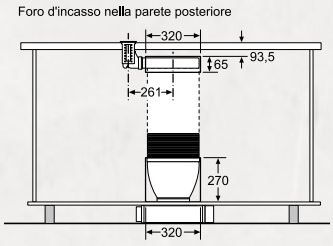


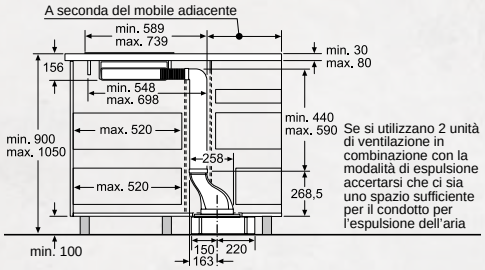


Se si utilizzano 2 unità di ventilazione in combinazione con la modalità di espulsione accertarsi che ci sia uno spazio sufficiente per il condotto per l'espulsione dell'aria

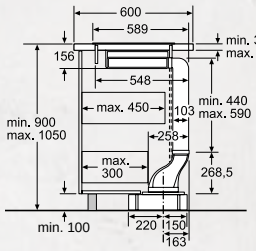


Se si utilizzano 2 unità di ventilazione in combinazione con la modalità di espulsione accertarsi che ci sia uno spazio sufficiente per il condotto per l'espulsione dell'aria

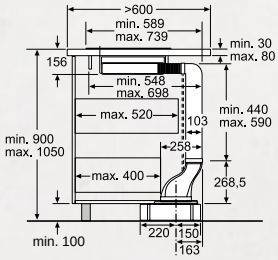


Se si utilizzano 2 unità di ventilazione in combinazione con la modalità di espulsione accertarsi che ci sia uno spazio sufficiente per il condotto per l'espulsione dell'aria

Combinazione 2 elementi aspiranti 2 cappe Domino 30 cm 1 cappa Domino 40 cm

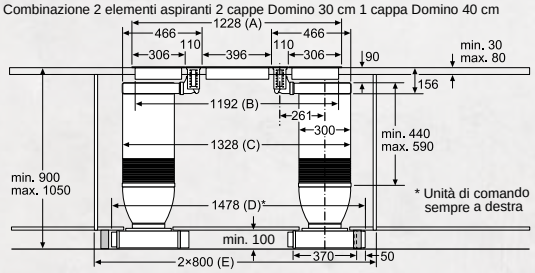


Combinazione 1 elemento aspirante 1 cappa Domino 30 cm 1 cappa Domino 40 cm

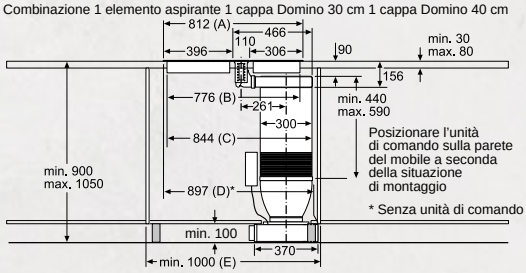


Combinazione 1 elemento di aspirazione 2 cappe Domino 30 cm

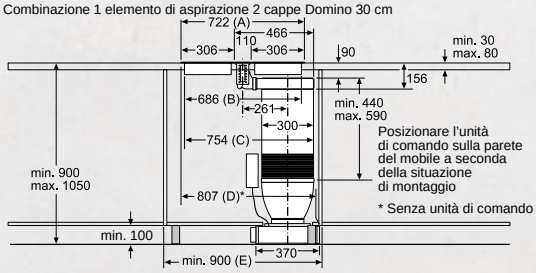


Combinazione 2 elementi aspiranti 1 piano di cottura 80 cm

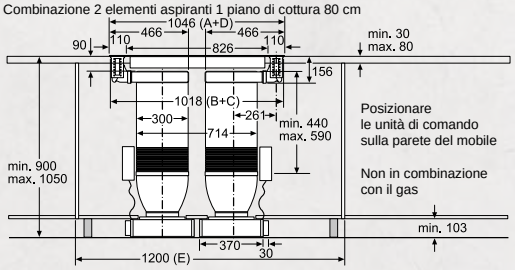


Combinazione 2 elementi aspiranti 3 cappe Domino 30 cm

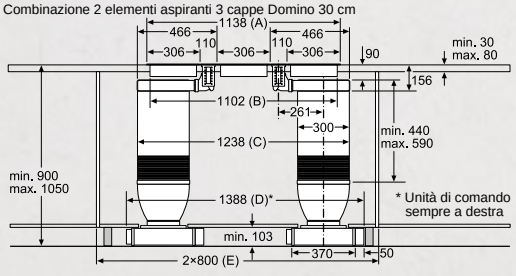


Combinazione 2 elementi aspiranti 3 cappe Domino 30 cm

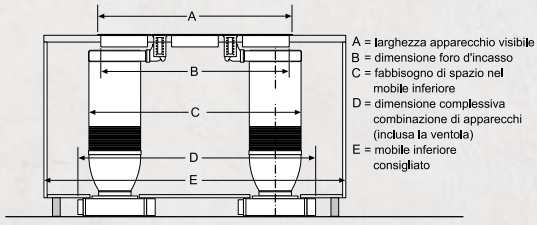


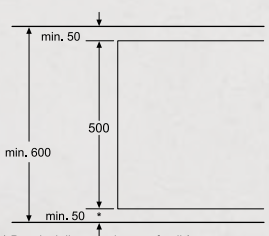


* Per piani di lavoro della profondità di 600 mm: 50 mm (osservare la profondità complessiva dell'apparecchio)

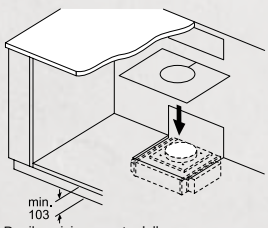


Per il posizionamento della cappa è necessario un corrispondente foro nel fondo del mobile.

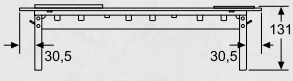

90 | Espulsione | Ricircolo | LED | SoftLight®

# I99L59N0

EAN 4242004169277

## CAPPA ASPIRANTE AIRDELUXE 300

**Caratteristiche principali**

- Per ventilazione del piano di lavoro
- Funzionamento a espulsione o a ricircolo d'aria
- Capacità espulsione aria 450 m³/h con funzionamento normale max., 710 m³/h con stadio intensivo a norma DIN/EN 61591
- Aspirazione perimetrale
- Motore doppio flusso per alte prestazioni

**Sistema di controllo**

- Display a 7 segmenti TouchControl
- Ripristino impostazioni automatico, 5 o 10 min
- Funzione postcottura: 15 min di durata
- Aspirazione intervallata

**Altre caratteristiche**

- Altezza della cappa dal piano 401 mm
- Filtri antigrasso in metallo, lavabili in lavastoviglie
- Filtro a carboni attivi per ricircolo aria (accessorio)
- Illuminazione 1 x 10 W modulo LED
- Illuminazione SoftLight
- Rumorosità secondo la norma EN 60704-3 e EN 60704-2-13 espulsione aria: Max. posizione normale: 61 dB(A) re 1 pW (47 dB(A) re 20 µPa pressione sonora) Intensivo: 70 dB(A) re 1 pW (56 dB(A) re 20 µPa pressione sonora)

**Etichetta energetica**

- Livello sonoro min./max. Livello normale: 46/61 dB*
- Classe di efficienza energetica: C*
- Consumo energetico: 110.1 kWh/anno*
- Classe di efficienza energetica del motore: C*
- Classe di efficienza energetica della luce: A*
- Classe di efficienza energetica del filtro grassi: D*

**Accessori speciali**

- Z5159X1 - Filtro a carboni attivi

*In accordo con il Regolamento Delegato (UE) N. 65/2014

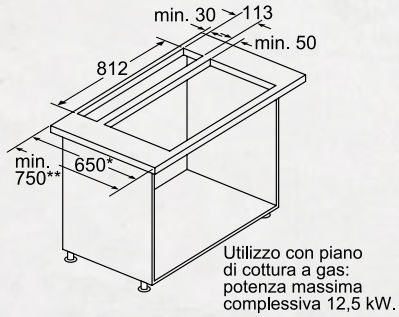


Utilizzo con piano di cottura a gas: potenza massima complessiva 12,5 kW.

* 650 mm di profondità solo in combinazione con piani di cottura stretti.
** min. 750 mm per piani di cottura con 500 mm di profondità dell'apertura.

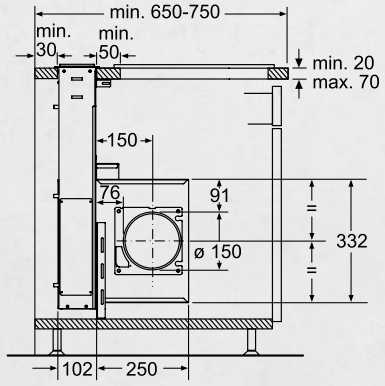


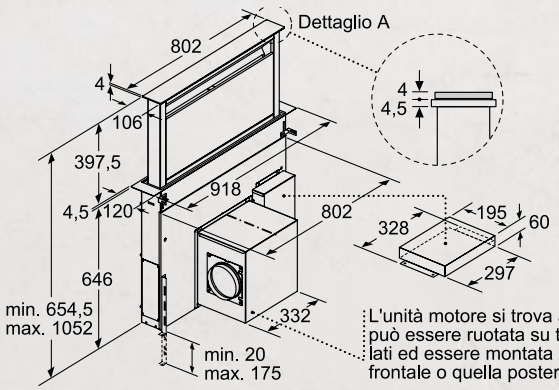


L'unità motore si trova al centro e può essere ruotata su tutti i quattro lati ed essere montata sulla parte frontale o quella posteriore.

90 | Espulsione | Ricircolo | LED | SoftLight®

# I79MT86N1

EAN 4242004183877

## CAPPA ASPIRANTE A ISOLA IN ACCIAIO INOX

**Caratteristiche principali**

- Tecnologia motore BLDC
- Funzionamento a espulsione o a ricircolo d'aria
- Per il funzionamento a ricircolo è necessario l'utilizzo del kit di ricircolo CleanAir o del normale kit di ricircolo
- Capacità espulsione aria 620 m³/h con funzionamento normale max., 850 m³/h con stadio intensivo a norma DIN/EN 61591
- Aspirazione perimetrale

**Sistema di controllo**

- Display a 7 segmenti TouchControl
- Livello intensivo con reset automatico, 6 min
- Funzione postcottura: 10 min di durata
- Funzione riduzione rumore
- Aspirazione intervallata

**Altre caratteristiche**

- Filtri antigrasso in metallo, lavabili in lavastoviglie
- Indicatore di saturazione per filtri in metallo e a carbone attivo
- Illuminazione 4 x LED 3 W
- Cavo collegamento elettrico 1,3 m
- Diametro del tubo 150 mm (Ø 120 mm chiuso)
- Rumorosità secondo la norma EN 60704-3 e EN 60704-2-13
  espulsione aria: Max. posizione normale: 62 dB(A) re 1 pW
  (48 dB(A) re 20 µPa pressione sonora)
  Intensivo: 69 dB(A) re 1 pW (55 dB(A) re 20 µPa pressione sonora)

**Etichetta energetica**

- Livello sonoro min./max. Livello normale: 40/62 dB*
- Classe di efficienza energetica: A*
- Consumo energetico: 46.7 kWh/anno*
- Classe di efficienza energetica del motore: A*
- Classe di efficienza energetica della luce: A*
- Classe di efficienza energetica del filtro grassi: B*

**Accessori speciali**

- Z5102X1 - Filtro a carboni attivi
- Z5106X5 - Kit per funzionamento a ricircolo
- Z5170X1 - Filtro a carboni attivi per kit CleanAir
- Z5286X0 - Kit CleanAir per funzionamento a ricircolo
- Z5912X0 - Adattatore per tetto inclinato sx/dx
- Z5914X0 - Adattatore per tetto inclinato fronte/retro
- Z5921N0 - Estensione per kit di montaggio, 500 mm
- Z5923N0 - Estensione per kit di montaggio, 1000 mm
- Z5909N1 - Estensione per kit di montaggio, 1100 mm
- Z5919N1 - Estensione per kit di montaggio, 1600 mm

*In accordo con il Regolamento Delegato (UE) N. 65/2014

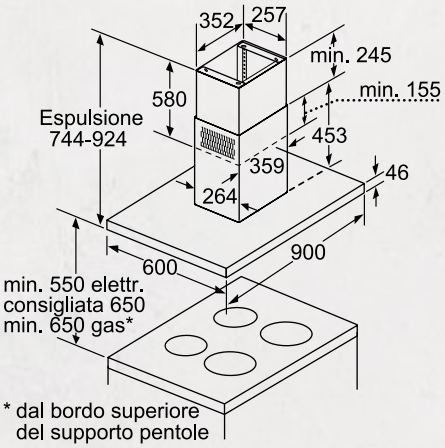


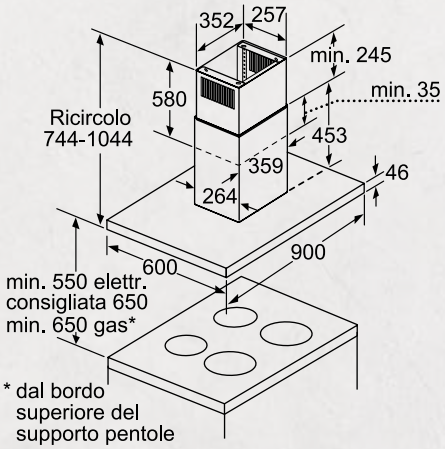


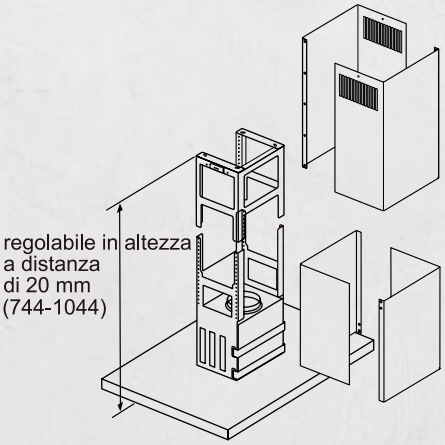

90 | Espulsione | Ricircolo | LED | SoftLight®

# I79SH52N0

EAN 4242004173342

## CAPPA ASPIRANTE A ISOLA IN ACCIAIO INOX

**Caratteristiche principali**

- Tecnologia motore BLDC
- Funzionamento a espulsione o a ricircolo d'aria
- Per il funzionamento a ricircolo è necessario l'utilizzo del kit di ricircolo CleanAir o del normale kit di ricircolo
- Capacità espulsione aria 460 m³/h con funzionamento normale max., 730 m³/h con stadio intensivo a norma DIN/EN 61591
- Cornice interna

**Sistema di controllo**

- Display a 7 segmenti con pulsanti
- Livello intensivo con reset automatico, 6 min
- Funzione postcottura: 10 min di durata
- Aspirazione intervallata

**Altre caratteristiche**

- Filtri antigrasso in metallo, lavabili in lavastoviglie
- Indicazione saturazione filtro aria grassa
- Illuminazione 4 x LED 3 W
- Illuminazione SoftLight
- Cavo collegamento elettrico 1,3 m
- Diametro del tubo 150 mm (Ø 120 mm chiuso)
- Assorbimento elettrico: 142 W
- Rumorosità secondo la norma EN 60704-3 e EN 60704-2-13
  espulsione aria: Max. posizione normale: 54 dB(A) re 1 pW (40 dB(A) re 20 µPa pressione sonora)
  Intensivo: 64 dB(A) re 1 pW (50 dB(A) re 20 µPa pressione sonora)

**Etichetta energetica**

- Livello sonoro min./max. Livello normale: 43/54 dB*
- Classe di efficienza energetica: A*
- Consumo energetico: 34.1 kWh/anno*
- Classe di efficienza energetica del motore: A*
- Classe di efficienza energetica della luce: A*
- Classe di efficienza energetica del filtro grassi: B*

**Accessori speciali**

- Z5102X1 - Filtro a carboni attivi
- Z5106X5 - Kit per funzionamento a ricircolo
- Z5170X1 - Filtro a carboni attivi per kit CleanAir
- Z5286X0 - Kit CleanAir per funzionamento a ricircolo
- Z5912X0 - Adattatore per tetto inclinato sx/dx
- Z5914X0 - Adattatore per tetto inclinato fronte/retro
- Z5921N0 - Estensione per kit di montaggio, 500 mm
- Z5923N0 - Estensione per kit di montaggio, 1000 mm
- Z5909N1 - Estensione per kit di montaggio, 1100 mm
- Z5919N1 - Estensione per kit di montaggio, 1600 mm

*In accordo con il Regolamento Delegato (UE) N. 65/2014

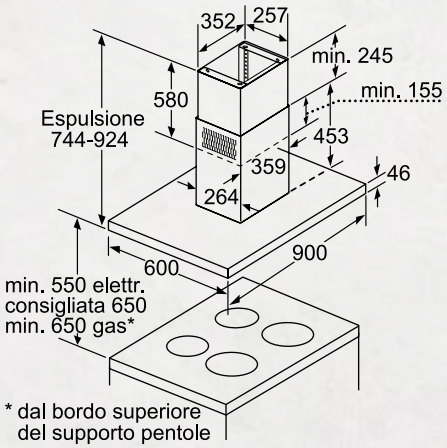


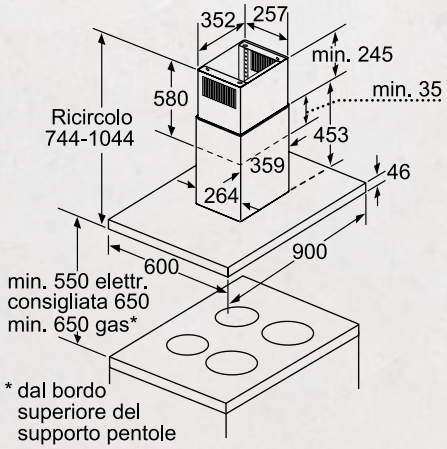


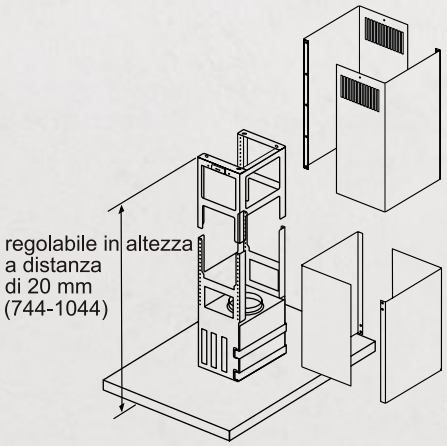

90 | Espulsione | Ricircolo | LED | SoftLight®

# D95IKP1S0

EAN 4242004210238

## CAPPA ASPIRANTE A PARETE

**Caratteristiche principali**

- Tecnologia motore BLDC altamente efficiente
- Funzionamento a espulsione o a ricircolo d'aria
- Per il funzionamento a ricircolo è necessario l'utilizzo del kit di ricircolo CleanAir o del normale kit di ricircolo
- Max. capacità estrazione: 740 m³/h
- Capacità espulsione aria 460 m³/h con funzionamento normale max., 740 m³/h con stadio intensivo a norma DIN/EN 61591
- Aspirazione perimetrale
- Sistema di fissaggio a muro facilitato
- Sistema di apertura per aspirazione fumi facilitata

**Sistema di controllo**

- Controllo elettronico TouchControl
- 3 velocità selezionabili più 2 velocità intensive
- Regolazione luminosità
- Funzione postcottura: 10 min di durata
- Livello intensivo con reset automatico, 6 min
- Air Fresh: aspirazione intervallata
- Funzione riduzione rumore
- Funzione Powerboost

**Altre caratteristiche**

- Cornice interna easy to clean
- Filtri antigrasso in metallo, lavabili in lavastoviglie
- Indicatore di saturazione per filtri in metallo e a carbone attivo
- Illuminazione 2 x LED 1,5 W
- Illuminazione SoftLight
- Copertura filtro in vetro
- Diametro del tubo 150 mm (Ø 120 mm chiuso)
- Assorbimento elettrico: 143 W
- Rumorosità secondo la norma EN 60704-3 e EN 60704-2-13
  espulsione aria: Max. posizione normale: 54 dB(A) re 1 pW (40 dB(A) re 20 µPa pressione sonora)
  Intensivo: 64 dB(A) re 1 pW (50 dB(A) re 20 µPa pressione sonora)

**Etichetta energetica**

- Livello sonoro min./max. Livello normale: 45/54 dB*
- Classe di efficienza energetica: A+*
- Consumo energetico: 23.6 kWh/anno*
- Classe di efficienza energetica del motore: A*
- Classe di efficienza energetica della luce: A*
- Classe di efficienza energetica del filtro grassi: B*

**Accessori speciali**

- Z51AIT0X0 - Kit a ricircolo per cappa inclinata, con filtro ai carboni attivi. Installazione senza comignolo
- Z51AIR0X0 - Kit a ricircolo per cappa inclinata, con filtro ai carboni attivi rigenerativo. Installazione senza comignolo
- Z51AIA0X0 - Filtro di ricambio ai carboni attivi per cappa inclinata

*In accordo con il Regolamento Delegato (UE) N. 65/2014

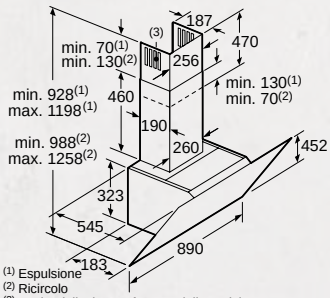


(1) Espulsione
(2) Ricircolo
(3) Uscita dell'aria - Le fessure dell'espulsione devono essere montate rivolte verso il basso

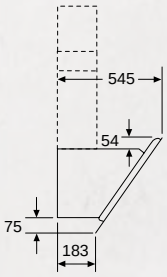


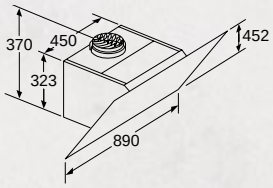


Apparecchio in modalità ricircolo
senza canale
necessario set per ricircolo

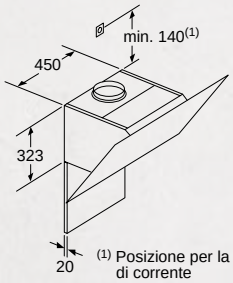


(1) Posizione per la presa di corrente

Osservare lo spessore massimo della parete posteriore.

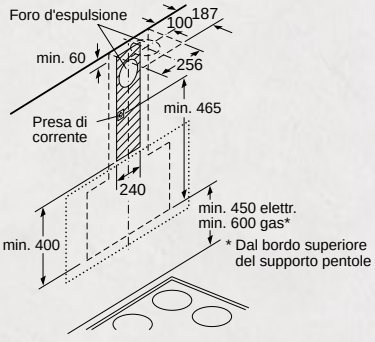


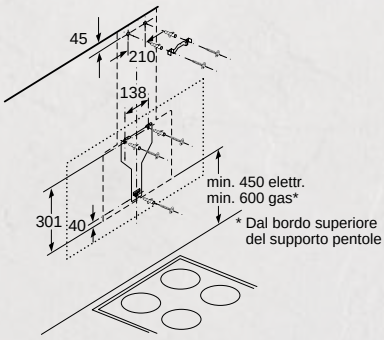

90 | Espulsione | Ricircolo | LED | SoftLight®

# D95IMW1N0

EAN 4242004210269

## CAPPA ASPIRANTE A PARETE

**Caratteristiche principali**

- Tecnologia motore BLDC altamente efficiente
- Funzionamento a espulsione o a ricircolo d'aria
- Per il funzionamento a ricircolo è necessario l'utilizzo del kit di ricircolo CleanAir o del normale kit di ricircolo
- Max. capacità estrazione: 730 m³/h
- Capacità espulsione aria 460 m³/h con funzionamento normale max., 730 m³/h con stadio intensivo a norma DIN/EN 61591
- Aspirazione perimetrale
- Sistema di fissaggio a muro facilitato

**Sistema di controllo**

- Controllo elettronico TouchControl
- 3 velocità selezionabili più 2 velocità intensive
- Regolazione luminosità
- Funzione postcottura: 10 min di durata
- Livello intensivo con reset automatico, 6 min
- Air Fresh: aspirazione intervallata
- Funzione riduzione rumore
- Funzione Powerboost

**Altre caratteristiche**

- Cornice interna easy to clean
- Filtri antigrasso in metallo, lavabili in lavastoviglie
- Indicatore di saturazione per filtri in metallo e a carbone attivo
- Illuminazione 2 x LED 1,5 W
- Illuminazione SoftLight
- Copertura filtro in vetro
- Diametro del tubo 150 mm (Ø 120 mm chiuso)
- Assorbimento elettrico: 143 W
- Rumorosità secondo la norma EN 60704-3 e EN 60704-2-13
  espulsione aria: Max. posizione normale: 54 dB(A) re 1 pW (40 dB(A) re 20 µPa pressione sonora)
  Intensivo: 64 dB(A) re 1 pW (50 dB(A) re 20 µPa pressione sonora)

**Etichetta energetica**

- Livello sonoro min./max. Livello normale: 44/54 dB*
- Classe di efficienza energetica: A+*
- Consumo energetico: 26.3 kWh/anno*
- Classe di efficienza energetica del motore: A*
- Classe di efficienza energetica della luce: A*
- Classe di efficienza energetica del filtro grassi: B*

**Accessori speciali**

- Z51AIT0X0 - Kit a ricircolo per cappa inclinata, con filtro ai carboni attivi. Installazione senza comignolo
- Z51AIR0X0 - Kit a ricircolo per cappa inclinata, con filtro ai carboni attivi rigenerativo. Installazione senza comignolo
- Z51AIA0X0 - Filtro di ricambio ai carboni attivi per cappa inclinata

*In accordo con il Regolamento Delegato (UE) N. 65/2014

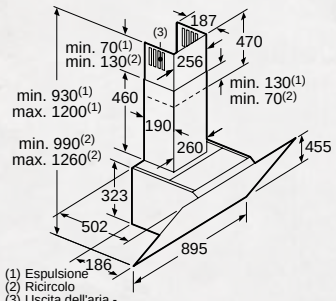


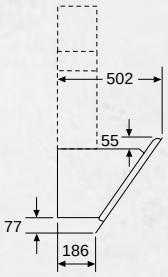


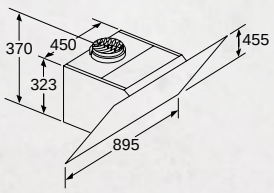


Apparecchio in modalità ricircolo senza canale
necessario set per ricircolo

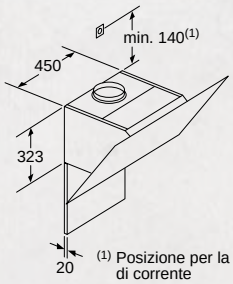


(1) Posizione per la presa di corrente
Osservare lo spessore massimo della parete posteriore.

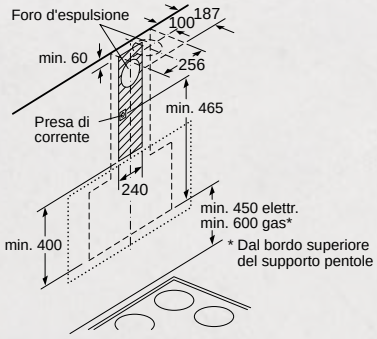


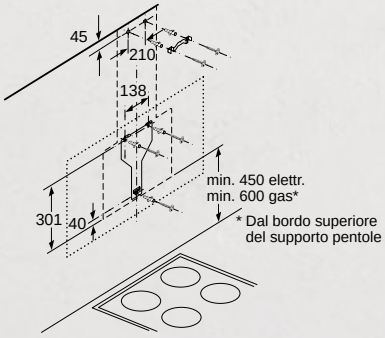

90 | Espulsione | Ricircolo | LED | SoftLight®

# D96IMW1N0

EAN 4242004210351

## CAPPA ASPIRANTE A PARETE

**Caratteristiche principali**

- Tecnologia motore BLDC altamente efficiente
- Funzionamento a espulsione o a ricircolo d'aria
- Per il funzionamento a ricircolo è necessario l'utilizzo del kit di ricircolo CleanAir o del normale kit di ricircolo
- Max. capacità estrazione: 730 m³/h
- Capacità espulsione aria 460 m³/h con funzionamento normale max., 840 m³/h con stadio intensivo a norma DIN/EN 61591
- Aspirazione perimetrale
- Sensore di qualità dell'aria
- Sistema di fissaggio a muro facilitato

**Sistema di controllo**

- TouchControl per controllo velocità ed illuminazione
- 3 velocità selezionabili più 2 velocità intensive
- Funzione postcottura: 10 min di durata
- Livello intensivo con reset automatico, 6 min
- Air Fresh: aspirazione intervallata
- Funzione riduzione rumore
- Funzione Powerboost

**Altre caratteristiche**

- Cornice interna easy to clean
- Filtri antigrasso in metallo, lavabili in lavastoviglie
- Indicatore di saturazione per filtri in metallo e a carbone attivo
- Illuminazione 2 x LED 3 W
- Illuminazione SoftLight
- Copertura filtro in vetro
- Diametro del tubo 150 mm (Ø 120 mm chiuso)
- Valvola di non ritorno
- Assorbimento elettrico: 170 W
- Rumorosità secondo la norma EN 60704-3 e EN 60704-2-13
  espulsione aria: Max. posizione normale: 54 dB(A) re 1 pW (40 dB(A) re 20 µPa pressione sonora)
  Intensivo: 65 dB(A) re 1 pW (51 dB(A) re 20 µPa pressione sonora)

**Etichetta energetica**

- Livello sonoro min./max. Livello normale: 41/54 dB*
- Classe di efficienza energetica: A+*
- Consumo energetico: 28 kWh/anno*
- Classe di efficienza energetica del motore: A*
- Classe di efficienza energetica della luce: A*
- Classe di efficienza energetica del filtro grassi: B*

**Accessori speciali**

- Z51AIT0X0 - Kit a ricircolo per cappa inclinata, con filtro ai carboni attivi. Installazione senza comignolo
- Z51AIR0X0 - Kit a ricircolo per cappa inclinata, con filtro ai carboni attivi rigenerativo. Installazione senza comignolo
- Z51AIA0X0 - Filtro di ricambio ai carboni attivi per cappa inclinata

*In accordo con il Regolamento Delegato (UE) N. 65/2014

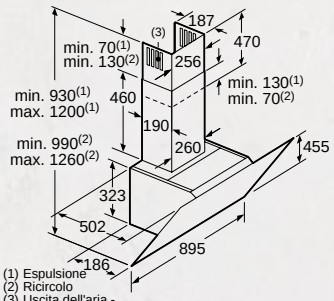


(1) Espulsione
(2) Ricircolo
(3) Uscita dell'aria -
Le fessure dell'espulsione devono essere montate rivolte verso il basso

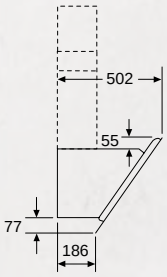


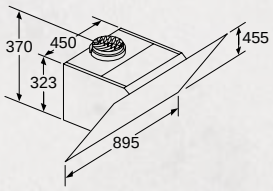


Apparecchio in modalità ricircolo
senza canale
necessario set per ricircolo

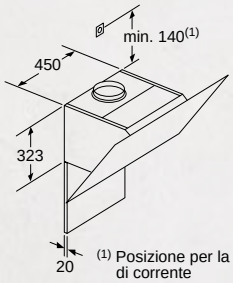


(1) Posizione per la presa di corrente
Osservare lo spessore massimo della parete posteriore.

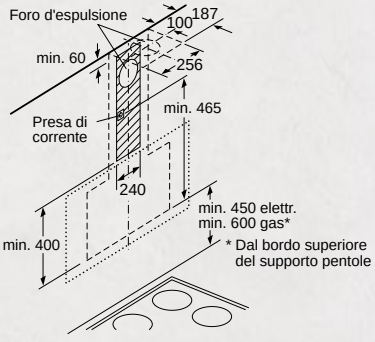


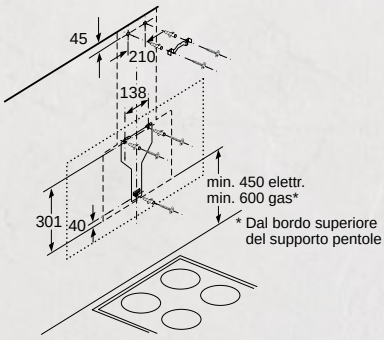

90 | Espulsione | Ricircolo | LED | SoftLight®

# D95FHP1S0

EAN 4242004210047

## CAPPA ASPIRANTE A PARETE

**Caratteristiche principali**

- Tecnologia motore BLDC altamente efficiente, 2 motori
- Funzionamento a espulsione o a ricircolo d'aria
- Per il funzionamento a ricircolo è necessario l'utilizzo del kit di ricircolo CleanAir o del normale kit di ricircolo
- Max. capacità estrazione: 710 m³/h
- Capacità espulsione aria 410 m³/h con funzionamento normale max., 710 m³/h con stadio intensivo a norma DIN/EN 61591
- Sconsigliato l'utilizzo con piani a gas
- Sistema di fissaggio a muro facilitato

**Sistema di controllo**

- Controllo elettronico TouchControl
- 3 velocità selezionabili più 2 velocità intensive
- Funzione postcottura: 10 min di durata
- Livello intensivo con reset automatico, 6 min
- Air Fresh: aspirazione intervallata
- Funzione riduzione rumore
- Funzione Powerboost

**Altre caratteristiche**

- Cornice interna easy to clean
- Filtri antigrasso in metallo, lavabili in lavastoviglie
- Indicatore di saturazione per filtri in metallo e a carbone attivo
- Illuminazione 2 x LED 1,5 W
- Illuminazione SoftLight
- Copertura filtro in vetro
- Diametro del tubo 150 mm (Ø 120 mm chiuso)
- Assorbimento elettrico: 143 W
- Rumorosità secondo la norma EN 60704-3 e EN 60704-2-13
  espulsione aria: Max. posizione normale: 57 dB(A) re 1 pW (44 dB(A) re 20 µPa pressione sonora)
  Intensivo: 70 dB(A) re 1 pW (56 dB(A) re 20 µPa pressione sonora)

**Etichetta energetica**

- Livello sonoro min./max. Livello normale: 44/57 dB*
- Classe di efficienza energetica: A*
- Consumo energetico: 38.4 kWh/anno*
- Classe di efficienza energetica del motore: A*
- Classe di efficienza energetica della luce: A*
- Classe di efficienza energetica del filtro grassi: B*

**Accessori speciali**

- Z51AFT0X0 - Kit a ricircolo per cappa verticale, con filtro ai carboni attivi. Installazione senza comignolo
- Z51AFR0X0 - Kit a ricircolo per cappa verticale, con filtro ai carboni attivi rigenerativo. Installazione senza comignolo
- Z51AFA0X0 - Filtro di ricambio ai carboni attivi per cappa verticale

*In accordo con il Regolamento Delegato (UE) N. 65/2014

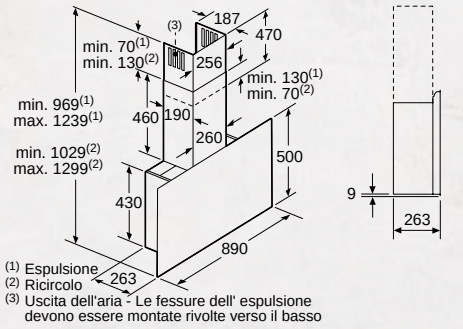


(1) Espulsione
(2) Ricircolo
(3) Uscita dell'aria - Le fessure dell' espulsione devono essere montate rivolte verso il basso

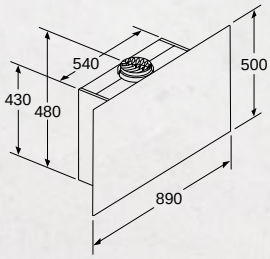


Apparecchio in modalità ricircolo senza canale necessario set per ricircolo

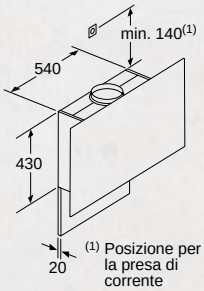


(1) Posizione per la presa di corrente

Osservare lo spessore massimo della parete posteriore.

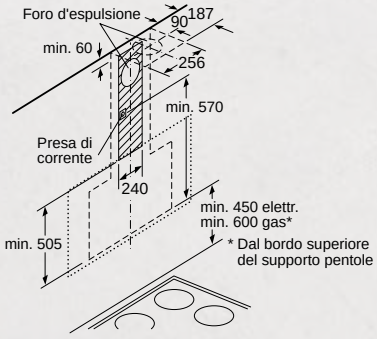


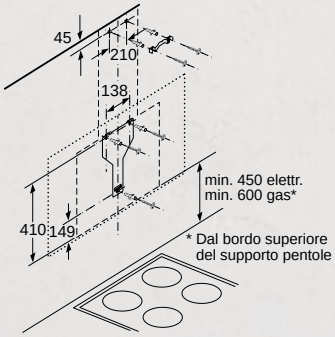

90 | Espulsione | Ricircolo | LED | SoftLight®

# D95FRW1S0

EAN 4242004210191

## CAPPA ASPIRANTE A PARETE CREATIVE DESIGN

**Caratteristiche principali**

- Tecnologia motore BLDC altamente efficiente, 2 motori
- Funzionamento a espulsione o a ricircolo d'aria
- Per il funzionamento a ricircolo è necessario l'utilizzo del kit di ricircolo CleanAir o del normale kit di ricircolo
- Max. capacità estrazione: 730 m³/h
- Capacità espulsione aria 420 m³/h con funzionamento normale max., 730 m³/h con stadio intensivo a norma DIN/EN 61591
- Aspirazione perimetrale
- Sensore di qualità dell'aria
- Sconsigliato l'utilizzo con piani a gas
- Sistema di fissaggio a muro facilitato
- Sistema di apertura per aspirazione fumi facilitata
- Mensola d'appoggio

**Sistema di controllo**

- Controllo elettronico TouchControl
- Controllo tramite piano cottura abbinato
- 3 velocità selezionabili più 2 velocità intensive
- Funzione postcottura: 10 min di durata
- Livello intensivo con reset automatico, 6 min
- Air Fresh: aspirazione intervallata
- Funzione riduzione rumore
- Funzione Powerboost

**Altre caratteristiche**

- Cornice interna easy to clean
- Filtri antigrasso in metallo, lavabili in lavastoviglie
- Indicatore di saturazione per filtri in metallo e a carbone attivo
- Illuminazione 2 x LED 3 W
- Illuminazione SoftLight
- Copertura filtro in vetro
- Diametro del tubo 150 mm (Ø 120 mm chiuso)
- Valvola di non ritorno
- Assorbimento elettrico: 150 W
- Rumorosità secondo la norma EN 60704-3 e EN 60704-2-13
  espulsione aria: Max. posizione normale: 56 dB(A) re 1 pW (42 dB(A) re 20 µPa pressione sonora)
  Intensivo: 69 dB(A) re 1 pW (56 dB(A) re 20 µPa pressione sonora)

**Etichetta energetica**

- Livello sonoro min./max. Livello normale: 42/56 dB*
- Classe di efficienza energetica: A*
- Consumo energetico: 37.2 kWh/anno*
- Classe di efficienza energetica del motore: A*
- Classe di efficienza energetica della luce: A*
- Classe di efficienza energetica del filtro grassi: B*

**Accessori speciali**

- Z51AFT0X0 - Kit a ricircolo per cappa verticale, con filtro ai carboni attivi. Installazione senza comignolo
- Z51AFR0X0 - Kit a ricircolo per cappa verticale, con filtro ai carboni attivi rigenerativo. Installazione senza comignolo
- Z51AFA0X0 - Filtro di ricambio ai carboni attivi per cappa verticale

*In accordo con il Regolamento Delegato (UE) N. 65/2014

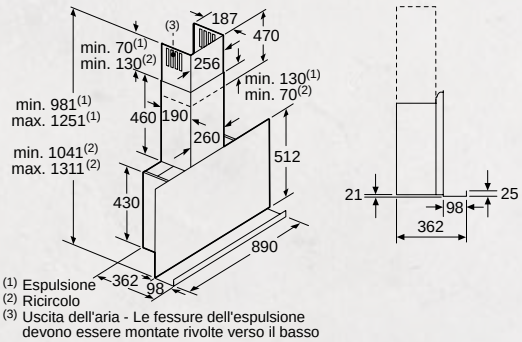


(1) Espulsione
(2) Ricircolo
(3) Uscita dell'aria - Le fessure dell'espulsione devono essere montate rivolte verso il basso

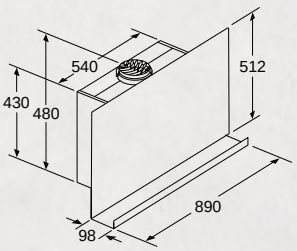


Apparecchio in modalità ricircolo senza canale necessario set per ricircolo

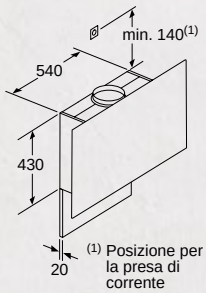


(1) Posizione per la presa di corrente

Osservare lo spessore massimo della parete posteriore.

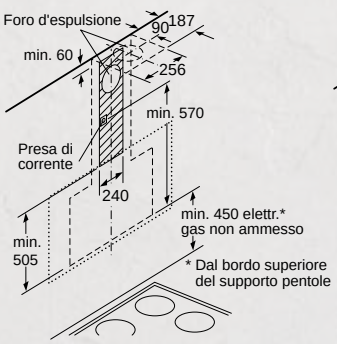


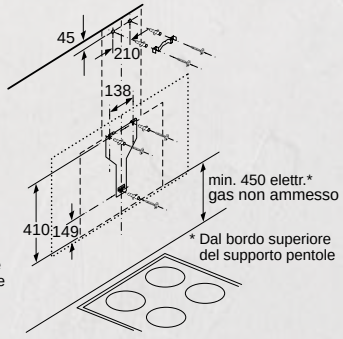

90 | Espulsione | Ricircolo | LED

# D95FRM1S0

EAN 4242004210160

## CAPPA ASPIRANTE A PARETE CREATIVE DESIGN

**Caratteristiche principali**

- Tecnologia motore BLDC altamente efficiente, 2 motori
- Funzionamento a espulsione o a ricircolo d'aria
- Per il funzionamento a ricircolo è necessario l'utilizzo del kit di ricircolo CleanAir o del normale kit di ricircolo
- Max. capacità estrazione: 730 m³/h
- Capacità espulsione aria 420 m³/h con funzionamento normale max., 730 m³/h con stadio intensivo a norma DIN/EN 61591
- Aspirazione perimetrale
- Sconsigliato l'utilizzo con piani a gas
- Sistema di fissaggio a muro facilitato
- Sistema di apertura per aspirazione fumi facilitata
- Mensola d'appoggio

**Sistema di controllo**

- Controllo elettronico TouchControl
- 3 livelli di potenza, 1 stadio intensivo
- Livello intensivo con reset automatico, 6 min
- Funzione Powerboost

**Altre caratteristiche**

- Cornice interna easy to clean
- Filtri antigrasso in metallo, lavabili in lavastoviglie
- Illuminazione 2 x LED 1,5 W
- Diametro del tubo 150 mm (Ø 120 mm chiuso)
- Valvola di non ritorno
- Assorbimento elettrico: 143 W
- Rumorosità secondo la norma EN 60704-3 e EN 60704-2-13
  espulsione aria: Max. posizione normale: 56 dB(A) re 1 pW (42 dB(A) re 20 µPa pressione sonora)
  Intensivo: 69 dB(A) re 1 pW (56 dB(A) re 20 µPa pressione sonora)

**Etichetta energetica**

- Livello sonoro min./max. Livello normale: 42/56 dB*
- Classe di efficienza energetica: A*
- Consumo energetico: 38 kWh/anno*
- Classe di efficienza energetica del motore: A*
- Classe di efficienza energetica della luce: A*
- Classe di efficienza energetica del filtro grassi: B*

**Accessori speciali**

- Z51AFT0X0 - Kit a ricircolo per cappa verticale, con filtro ai carboni attivi. Installazione senza comignolo
- Z51AFR0X0 - Kit a ricircolo per cappa verticale, con filtro ai carboni attivi rigenerativo. Installazione senza comignolo
- Z51AFA0X0 - Filtro di ricambio ai carboni attivi per cappa verticale

*In accordo con il Regolamento Delegato (UE) N. 65/2014

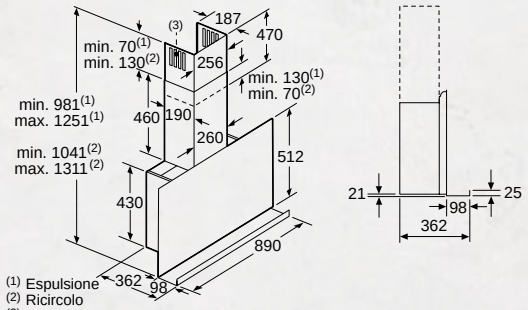


(1) Espulsione
(2) Ricircolo
(3) Uscita dell'aria - Le fessure dell'espulsione devono essere montate rivolte verso il basso

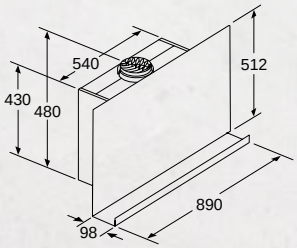


Apparecchio in modalità ricircolo senza canale necessario set per ricircolo

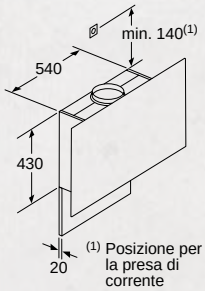


(1) Posizione per la presa di corrente

Osservare lo spessore massimo della parete posteriore.

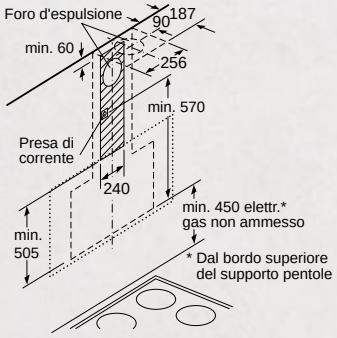


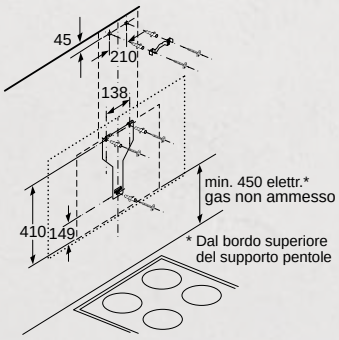

90 | Espulsione | Ricircolo | LED | SoftLight®

# D39MT86N1

EAN 4242004183730

## CAPPA ASPIRANTE A PARETE IN ACCIAIO INOX

**Caratteristiche principali**

- Tecnologia motore BLDC
- Funzionamento a espulsione o a ricircolo d'aria
- Per il funzionamento a ricircolo è necessario l'utilizzo del kit di ricircolo CleanAir o del normale kit di ricircolo
- Capacità espulsione aria 570 m³/h con funzionamento normale max., 750 m³/h con stadio intensivo a norma DIN/EN 61591
- Aspirazione perimetrale
- Cornice interna
- Installazione facilitata

**Sistema di controllo**

- Display a 7 segmenti TouchControl
- Controllo elettronico
- Controllo elettronico con TouchControl
- Livello intensivo con reset automatico, 6 min
- Funzione postcottura: 10 min di durata
- Aspirazione intervallata
- Funzione riduzione rumore

**Altre caratteristiche**

- Filtri antigrasso in metallo, lavabili in lavastoviglie
- Indicatore di saturazione per filtri in metallo e a carbone attivo
- Illuminazione 3 x LED 3W
- Illuminazione Softlight
- Diametro del tubo 150 mm (Ø 120 mm chiuso)
- Cavo collegamento elettrico 1,3 m
- Assorbimento elettrico: 269 W
- Rumorosità secondo la norma EN 60704-3 e EN 60704-2-13
  espulsione aria: Max. posizione normale: 63 dB(A) re 1 pW (49 dB(A) re 20 µPa pressione sonora)
  Intensivo: 69 dB(A) re 1 pW (55 dB(A) re 20 µPa pressione sonora)

**Etichetta energetica**

- Livello sonoro min./max. Livello normale: 46/63 dB*
- Classe di efficienza energetica: A*
- Consumo energetico: 34.4 kWh/anno*
- Classe di efficienza energetica del motore: A*
- Classe di efficienza energetica della luce: A*
- Classe di efficienza energetica del filtro grassi: B*

**Accessori speciali**

- Z5102X1 - Filtro a carboni attivi
- Z5102X5 - Kit per funzionamento a ricircolo
- Z5170X1 - Filtro a carboni attivi per kit CleanAir
- Z5276X0 - Kit CleanAir per funzionamento a ricircolo
- Z5906N1 - Estensione Camino 1000 mm

*In accordo con il Regolamento Delegato (UE) N. 65/2014

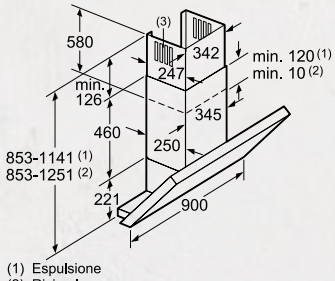


(1) Espulsione
(2) Ricircolo
(3) Uscita dell'aria - Le fessure dell'espulsione devono essere montate rivolte verso il basso

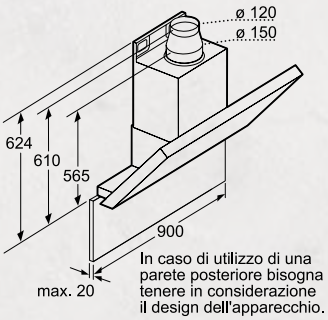


In caso di utilizzo di una parete posteriore bisogna tenere in considerazione il design dell'apparecchio.

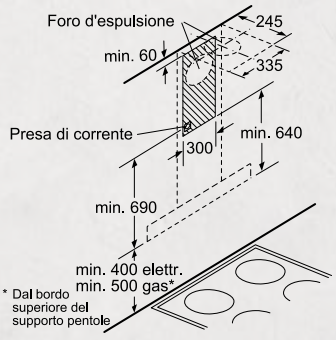


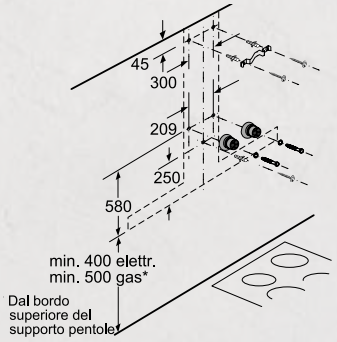

90 | Espulsione | Ricircolo | LED | SoftLight®

# D79MT86N1

EAN 4242004183846

## CAPPA ASPIRANTE A PARETE IN ACCIAIO INOX

**Caratteristiche principali**

- Tecnologia motore BLDC
- Funzionamento a espulsione o a ricircolo d'aria
- Per il funzionamento a ricircolo è necessario l'utilizzo del kit di ricircolo CleanAir o del normale kit di ricircolo
- Capacità espulsione aria 600 m³/h con funzionamento normale max., 790 m³/h con stadio intensivo a norma DIN/EN 61591
- Aspirazione perimetrale
- Cornice interna
- Installazione facilitata

**Sistema di controllo**

- Display a 7 segmenti TouchControl
- Controllo elettronico con TouchControl
- Livello intensivo con reset automatico, 6 min
- Funzione postcottura: 10 min di durata
- Aspirazione intervallata
- Funzione riduzione rumore

**Altre caratteristiche**

- Filtri antigrasso in metallo, lavabili in lavastoviglie
- Indicatore di saturazione per filtri in metallo e a carbone attivo
- Illuminazione 3 x LED 3W
- Illuminazione Softlight
- Diametro del tubo 150 mm (Ø 120 mm chiuso)
- Cavo collegamento elettrico 1,3 m
- Assorbimento elettrico: 269 W
- Rumorosità secondo la norma EN 60704-3 e EN 60704-2-13
  espulsione aria: Max. posizione normale: 66 dB(A) re 1 pW
  (52 dB(A) re 20 µPa pressione sonora)
  Intensivo: 72 dB(A) re 1 pW (58 dB(A) re 20 µPa pressione sonora)

**Etichetta energetica**

- Livello sonoro min./max. Livello normale: 44/66 dB*
- Classe di efficienza energetica: A*
- Consumo energetico: 33.3 kWh/anno*
- Classe di efficienza energetica del motore: A*
- Classe di efficienza energetica della luce: A*
- Classe di efficienza energetica del filtro grassi: B*

**Accessori speciali**

- Z5102X1 - Filtro a carboni attivi
- Z5106X5 - Kit per funzionamento a ricircolo
- Z5170X1 - Filtro a carboni attivi per kit CleanAir
- Z5276X0 - Kit CleanAir per funzionamento a ricircolo
- Z5861N0 - Pannello posteriore in acciaio
- Z5906N1 - Estensione Camino 1000 mm

*In accordo con il Regolamento Delegato (UE) N. 65/2014

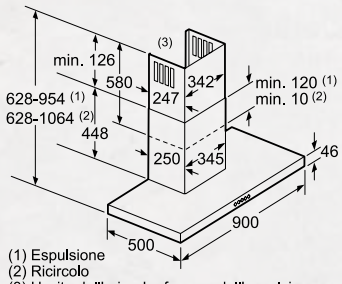


(1) Espulsione
(2) Ricircolo
(3) Uscita dell'aria - Le fessure dell'espulsione devono essere montate rivolte verso il basso

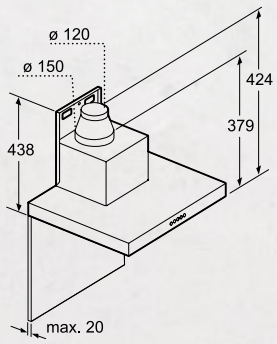


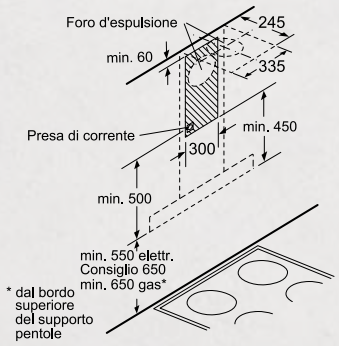


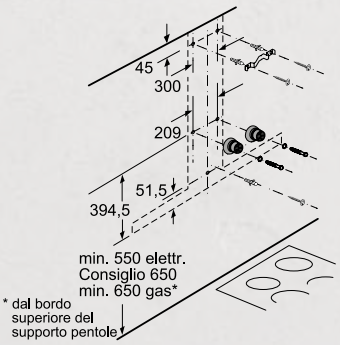

90 | Espulsione | Ricircolo | LED | SoftLight®

# D69SH52N0

EAN 4242004175308

## CAPPA ASPIRANTE A PARETE IN ACCIAIO INOX

**Caratteristiche principali**

- Tecnologia motore BLDC
- Funzionamento a espulsione o a ricircolo d'aria
- Per il funzionamento a ricircolo è necessario l'utilizzo del kit di ricircolo CleanAir o del normale kit di ricircolo
- Capacità espulsione aria 460 m³/h con funzionamento normale max., 730 m³/h con stadio intensivo a norma DIN/EN 61591
- Installazione facilitata

**Sistema di controllo**

- Display a 7 segmenti con pulsanti
- Livello intensivo con reset automatico, 6 min
- Funzione postcottura: 10 min di durata
- Aspirazione intervallata

**Altre caratteristiche**

- Filtri antigrasso in metallo, lavabili in lavastoviglie
- Indicazione saturazione filtro aria grassa
- Illuminazione 3 x LED 3W
- Illuminazione Softlight
- Diametro del tubo 150 mm (Ø 120 mm chiuso)
- Cavo collegamento elettrico 1,3 m
- Assorbimento elettrico: 139 W
- Rumorosità secondo la norma EN 60704-3 e EN 60704-2-13
  espulsione aria: Max. posizione normale: 55 dB(A) re 1 pW (41 dB(A) re 20 µPa pressione sonora)
  Intensivo: 65 dB(A) re 1 pW (51 dB(A) re 20 µPa pressione sonora)

**Etichetta energetica**

- Livello sonoro min./max. Livello normale: 45/55 dB*
- Classe di efficienza energetica: A*
- Consumo energetico: 32.5 kWh/anno*
- Classe di efficienza energetica del motore: A*
- Classe di efficienza energetica della luce: A*
- Classe di efficienza energetica del filtro grassi: C*

**Accessori speciali**

- Z5102X1 - Filtro a carboni attivi
- Z5102X5 - Kit per funzionamento a ricircolo
- Z5170X1 - Filtro a carboni attivi per kit CleanAir
- Z5276X0 - Kit CleanAir per funzionamento a ricircolo
- Z5861N0 - Pannello posteriore in acciaio
- Z5906N1 - Estensione Camino 1000 mm
- Z5916N1 - Estensione Camino 1500 mm

*In accordo con il Regolamento Delegato (UE) N. 65/2014

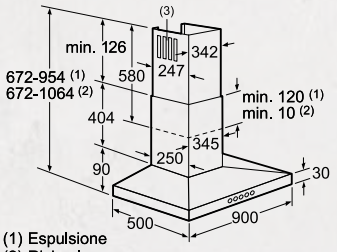


(1) Espulsione
(2) Ricircolo
(3) Uscita dell'aria - Le fessure dell'espulsione devono essere montate rivolte verso il basso

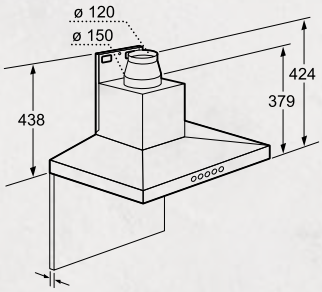


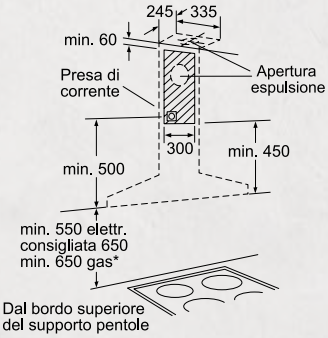


* Dal bordo superiore del supporto pentole

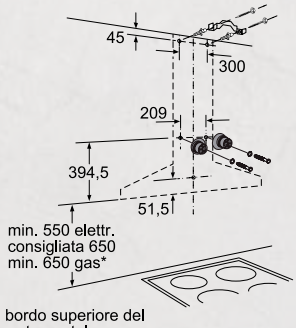


* Dal bordo superiore del supporto pentole

90 | Espulsione | Ricircolo

# D79B42N0

EAN 4242004160847

## CAPPA ASPIRANTE A PARETE IN ACCIAIO INOX

**Caratteristiche principali**

- Funzionamento a espulsione o a ricircolo d'aria
- Per il funzionamento a ricircolo è necessario l'utilizzo del kit di ricircolo CleanAir o del normale kit di ricircolo
- Capacità espulsione aria 620 m³/h con funzionamento normale max. a norma DIN/EN 61591

**Sistema di controllo**

- 3 livelli di potenza regolabili tramite pulsanti

**Altre caratteristiche**

- Filtri antigrasso in metallo, lavabili in lavastoviglie
- Illuminazione 2 x 20 W
- Diametro del tubo 150 mm (Ø 120 mm chiuso)
- Cavo collegamento elettrico 1,3 m
- Assorbimento elettrico: 250 W
- Rumorosità secondo la norma EN 60704-3 e EN 60704-2-13 espulsione aria: Max. posizione normale: 67 dB(A) re 1 pW (53 dB(A) re 20 µPa pressione sonora)

**Etichetta energetica**

- Livello sonoro min./max. Livello normale: 43/67 dB*
- Classe di efficienza energetica: D*
- Consumo energetico: 115 kWh/anno*
- Classe di efficienza energetica del motore: D*
- Classe di efficienza energetica della luce: F*
- Classe di efficienza energetica del filtro grassi: C*

**Accessori speciali**

- Z5270X0 - Kit CleanAir per funzionamento a ricircolo
- Z5170X1 - Filtro a carboni attivi per kit CleanAir
- Z5101X5 - Kit per funzionamento a ricircolo
- Z5101X1 - Filtro a carboni attivi
- Z5861N0 - Pannello posteriore in acciaio
- Z5905N0 - Estensione Camino 1000 mm

*In accordo con il Regolamento Delegato (UE) N. 65/2014

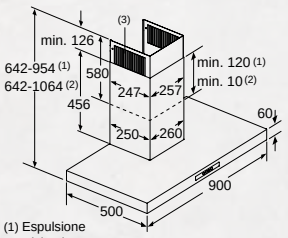


(1) Espulsione
(2) Ricircolo
(3) Uscita dell'aria - Le fessure dell'espulsione devono essere montate rivolte verso il basso

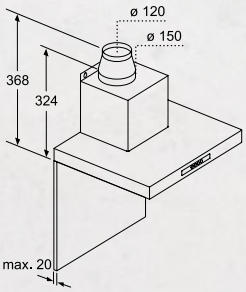


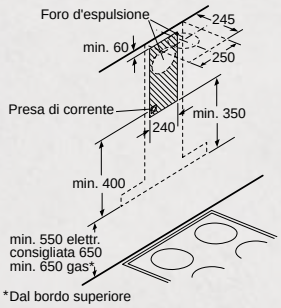


*Dal bordo superiore del supporto pentole

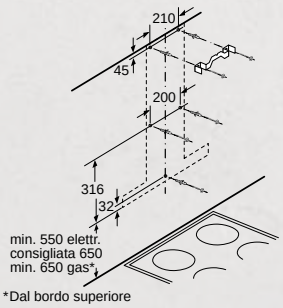


*Dal bordo superiore del supporto pentole

60 | Espulsione | Ricircolo

# D76B42N0

EAN 4242004160830

## CAPPA ASPIRANTE A PARETE IN ACCIAIO INOX

**Caratteristiche principali**

- Funzionamento a espulsione o a ricircolo d'aria
- Per il funzionamento a ricircolo è necessario l'utilizzo del kit di ricircolo CleanAir o del normale kit di ricircolo
- Capacità espulsione aria 640 m³/h con funzionamento normale max. a norma DIN/EN 61591
- Per montaggio a muro sopra zone di cottura

**Sistema di controllo**

- 3 livelli di potenza regolabili tramite pulsanti

**Altre caratteristiche**

- Filtri antigrasso in metallo, lavabili in lavastoviglie
- Illuminazione 2 x 20 W
- Diametro del tubo 150 mm (Ø 120 mm chiuso)
- Cavo collegamento elettrico 1,3 m
- Assorbimento elettrico: 250 W
- Rumorosità secondo la norma EN 60704-3 e EN 60704-2-13 espulsione aria: Max. posizione normale: 69 dB(A) re 1 pW (59 dB(A) re 20 µPa pressione sonora)

**Etichetta energetica**

- Livello sonoro min./max. Livello normale: 44/69 dB*
- Classe di efficienza energetica: C*
- Consumo energetico: 111.2 kWh/anno*
- Classe di efficienza energetica del motore: C*
- Classe di efficienza energetica della luce: E*
- Classe di efficienza energetica del filtro grassi: C*

**Accessori speciali**

- Z5270X0 - Kit CleanAir per funzionamento a ricircolo
- Z5170X1 - Filtro a carboni attivi per kit CleanAir
- Z5101X5 - Kit per funzionamento a ricircolo
- Z5101X1 - Filtro a carboni attivi
- Z5860N0 - Pannello posteriore in acciaio
- Z5905N0 - Estensione Camino 1000 mm
- Z5915N0 - Estensione Camino 1500 mm

*In accordo con il Regolamento Delegato (UE) N. 65/2014

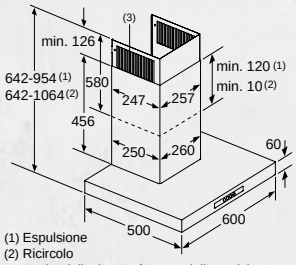


(1) Espulsione
(2) Ricircolo
(3) Uscita dell'aria - Le fessure dell'espulsione devono essere montate rivolte verso il basso

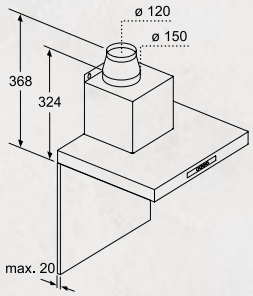


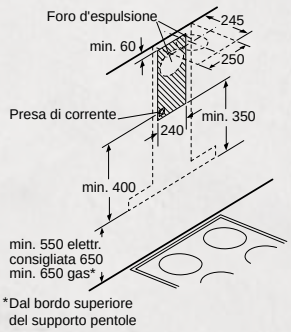


*Dal bordo superiore del supporto pentole

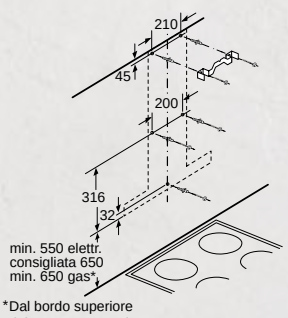


*Dal bordo superiore del supporto pentole

60 | Espulsione | Ricircolo

# D66B21N0

EAN 4242004160700

## CAPPA ASPIRANTE A PARETE IN ACCIAIO INOX

**Caratteristiche principali**

- Funzionamento a espulsione o a ricircolo d'aria
- Per il funzionamento a ricircolo è necessario l'utilizzo del kit di ricircolo
- Capacità espulsione aria 390 m³/h con funzionamento normale max. a norma DIN/EN 61591
- Per montaggio a muro sopra zone di cottura

**Sistema di controllo**

- 3 livelli di potenza regolabili tramite pulsanti

**Altre caratteristiche**

- Filtri antigrasso in metallo, lavabili in lavastoviglie
- Illuminazione 2 x 3 W illuminazione alogena
- Diametro del tubo 150 mm (Ø 120 mm chiuso)
- Cavo collegamento elettrico 1,3 m
- Assorbimento elettrico: 155 W
- Rumorosità secondo la norma EN 60704-3 e EN 60704-2-13 espulsione aria: Max. posizione normale: 67 dB(A) re 1 pW (53 dB(A) re 20 µPa pressione sonora)

**Etichetta energetica**

- Livello sonoro min./max. Livello normale: 53/67 dB*
- Classe di efficienza energetica: D*
- Consumo energetico: 91.8 kWh/anno*
- Classe di efficienza energetica del motore: E*
- Classe di efficienza energetica della luce: G*
- Classe di efficienza energetica del filtro grassi: D*

**Accessori speciali**

- Z5138X1 - Filtro a carboni attivi
- Z5138X5 - Kit per funzionamento a ricircolo
- Z5860N0 - Pannello posteriore in acciaio
- Z5904N0 - Estensione Camino 500 mm
- Z5904N5 - Estensione Camino 750 mm

*In accordo con il Regolamento Delegato (UE) N. 65/2014

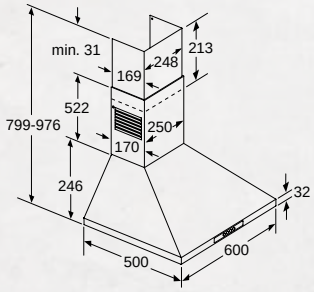


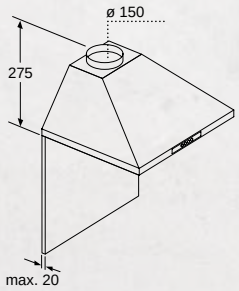


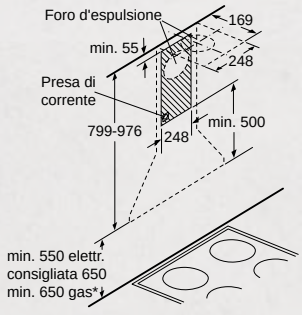


*Dal bordo superiore del supporto pentole

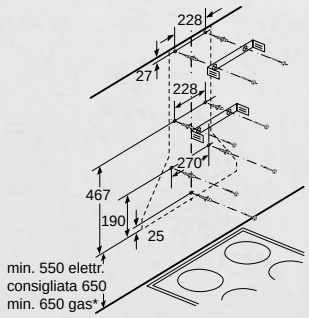


*Dal bordo superiore del supporto pentole

90 | Espulsione | Ricircolo | LED | SoftLight®

# D79SH52N0

EAN 4242004174486

## CAPPA ASPIRANTE A PARETE IN ACCIAIO INOX

**Caratteristiche principali**

- Tecnologia motore BLDC
- Funzionamento a espulsione o a ricircolo d'aria
- Per il funzionamento a ricircolo è necessario l'utilizzo del kit di ricircolo CleanAir o del normale kit di ricircolo
- Capacità espulsione aria 460 m³/h con funzionamento normale max., 730 m³/h con stadio intensivo a norma DIN/EN 61591
- Cornice interna
- Installazione facilitata

**Sistema di controllo**

- Display a 7 segmenti con pulsanti
- Livello intensivo con reset automatico, 6 min
- Funzione postcottura: 10 min di durata
- Aspirazione intervallata

**Altre caratteristiche**

- Filtri antigrasso in metallo, lavabili in lavastoviglie
- Indicazione saturazione filtro aria grassa
- Illuminazione 3 x LED 3 W
- Illuminazione Softlight
- Diametro del tubo 150 mm (Ø 120 mm chiuso)
- Cavo collegamento elettrico 1,3 m
- Assorbimento elettrico: 139 W
- Rumorosità secondo la norma EN 60704-3 e EN 60704-2-13
  espulsione aria: Max. posizione normale: 55 dB(A) re 1 pW (41 dB(A) re 20 µPa pressione sonora)
  Intensivo: 65 dB(A) re 1 pW (51 dB(A) re 20 µPa pressione sonora)

**Etichetta energetica**

- Livello sonoro min./max. Livello normale: 45/55 dB*
- Classe di efficienza energetica: A*
- Consumo energetico: 32.5 kWh/anno*
- Classe di efficienza energetica del motore: A*
- Classe di efficienza energetica della luce: A*
- Classe di efficienza energetica del filtro grassi: C*

**Accessori speciali**

- Z5102X1 - Filtro a carboni attivi
- Z5102X5 - Kit per funzionamento a ricircolo
- Z5170X1 - Filtro a carboni attivi per kit CleanAir
- Z5276X0 - Kit CleanAir per funzionamento a ricircolo
- Z5861N0 - Pannello posteriore in acciaio
- Z5906N1 - Estensione Camino 1000 mm
- Z5916N1 - Estensione Camino 1500 mm

*In accordo con il Regolamento Delegato (UE) N. 65/2014

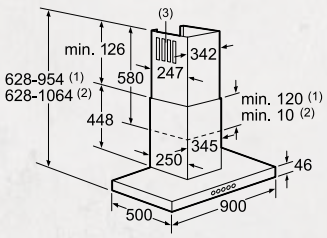


(1) Espulsione
(2) Ricircolo
(3) Uscita dell'aria - Le fessure dell'espulsione devono essere montate rivolte verso il basso

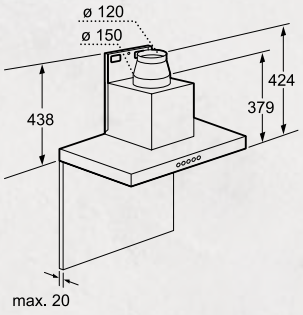


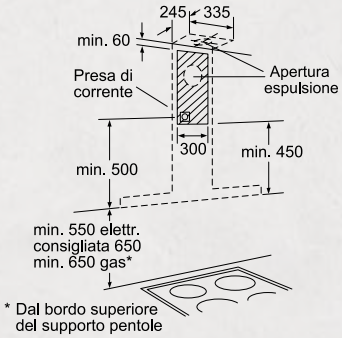


* Dal bordo superiore del supporto pentole

* Dal bordo superiore del supporto pentole

70 | Espulsione | Ricircolo

# D57MH56N0

EAN 4242004186922

## CAPPA ASPIRANTE A SCOMPARSA IN ACCIAIO INOX

**Caratteristiche principali**

- Funzionamento a espulsione o a ricircolo d'aria
- Per il funzionamento a ricircolo è necessario l'utilizzo del kit di ricircolo CleanAir o del normale kit di ricircolo
- Capacità espulsione aria 630 m³/h con funzionamento normale max., 730 m³/h con stadio intensivo a norma DIN/EN 61591
- Aspirazione perimetrale
- Per installazione in un mobile da cucina

**Sistema di controllo**

- 3 livelli di potenza, 1 stadio intensivo regolabili tramite pulsanti
- Livello intensivo con reset automatico, 6 min

**Altre caratteristiche**

- Filtri antigrasso in metallo, lavabili in lavastoviglie
- Illuminazione 2 x LED 1 W
- Diametro del tubo 150 mm (Ø 120 mm chiuso)
- Cavo collegamento elettrico 1,5 m
- Assorbimento elettrico: 277 W
- Rumorosità secondo la norma EN 60704-3 e EN 60704-2-13
  espulsione aria: Max. posizione normale: 66 dB(A) re 1 pW
  (52 dB(A) re 20 µPa pressione sonora)
  Intensivo: 69 dB(A) re 1 pW (55 dB(A) re 20 µPa pressione sonora)

**Etichetta energetica**

- Livello sonoro min./max. Livello normale: 53/66 dB*
- Classe di efficienza energetica: C*
- Consumo energetico: 105.7 kWh/anno*
- Classe di efficienza energetica del motore: C*
- Classe di efficienza energetica della luce: A*
- Classe di efficienza energetica del filtro grassi: D*

**Accessori speciali**

- Z5135X1 - Filtro a carboni attivi
- Z5135X3 - Kit per funzionamento a ricircolo

*In accordo con il Regolamento Delegato (UE) N. 65/2014

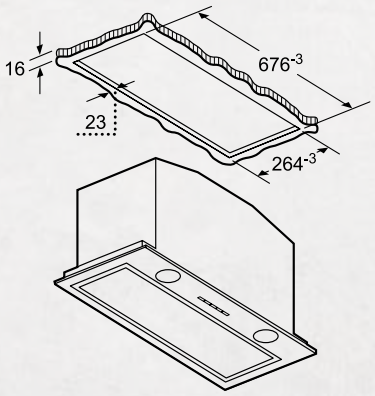


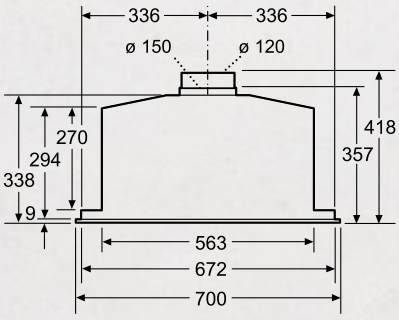


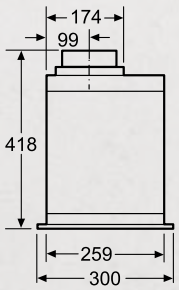

73 Espulsione Ricircolo

53 Espulsione Ricircolo

## D5855X0

EAN 4242004073147

CAPPA ASPIRANTE A SCOMPARSA GRIGIO METALLIZZATO

**Caratteristiche principali**

- Funzionamento a espulsione o a ricircolo d'aria
- Capacità espulsione aria 390 m³/h con funzionamento normale max., 640 m³/h con stadio intensivo a norma DIN/EN 61591
- Adatta all'incasso in pensili di 70 cm di larghezza e 35 cm di profondità

**Sistema di controllo**

- 3 livelli di potenza, 1 stadio intensivo regolabili tramite cursore

**Altre caratteristiche**

- Filtri antigrasso in metallo, lavabili in lavastoviglie
- Illuminazione alogena 2 x 20 W
- Diametro del tubo 150 mm (Ø 120 mm chiuso)
- Cavo collegamento elettrico 1,3 m
- Assorbimento elettrico: 240 W
- Rumorosità secondo la norma EN 60704-3 e EN 60704-2-13
  espulsione aria: Max. posizione normale: 59 dB(A) re 1 pW
  (45 dB(A) re 20 µPa pressione sonora)
  Intensivo: 69 dB(A) re 1 pW (55 dB(A) re 20 µPa pressione sonora)

**Etichetta energetica**

- Livello sonoro min./max. Livello normale: 42/59 dB*
- Classe di efficienza energetica: D*
- Consumo energetico: 107.5 kWh/anno*
- Classe di efficienza energetica del motore: D*
- Classe di efficienza energetica della luce: E*
- Classe di efficienza energetica del filtro grassi: B*

**Accessori speciali**

- Z5155X0 - Filtro a carboni attivi
- Z5552X0 - Supporto di montaggio

*In accordo con il Regolamento Delegato (UE) N. 65/2014

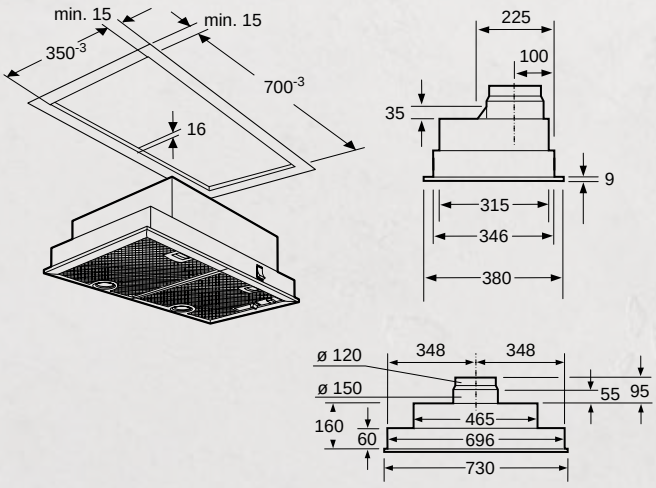


## D5625X0

EAN 4242004073185

CAPPA ASPIRANTE A SCOMPARSA GRIGIO METALLIZZATO

**Caratteristiche principali**

- Funzionamento a espulsione o a ricircolo d'aria
- Capacità espulsione aria 170 m³/h con funzionamento normale max., 250 m³/h con stadio intensivo a norma DIN/EN 61591
- Adatta all'incasso in camini o pensili speciali

**Sistema di controllo**

- 2 livelli di potenza, 1 stadio intensivo regolabili tramite tasto

**Altre caratteristiche**

- Filtri antigrasso in metallo, lavabili in lavastoviglie
- Illuminazione alogena 2 x 30 W
- Cavo collegamento elettrico 1,3 m
- Assorbimento elettrico: 230 W
- Rumorosità secondo la norma EN 60704-3 e EN 60704-2-13
  espulsione aria: Max. posizione normale: 55 dB(A) re 1 pW
  (41 dB(A) re 20 µPa pressione sonora)
  Intensivo: 65 dB(A) re 1 pW (51 dB(A) re 20 µPa pressione sonora)

**Etichetta energetica**

- Livello sonoro min./max. Livello normale: 49/55 dB*
- Classe di efficienza energetica: E*
- Consumo energetico: 129.2 kWh/anno*
- Classe di efficienza energetica del motore: F*
- Classe di efficienza energetica della luce: G*
- Classe di efficienza energetica del filtro grassi: F*

**Accessori speciali**

- Z5154X0 - Filtro a carboni attivi

*In accordo con il Regolamento Delegato (UE) N. 65/2014

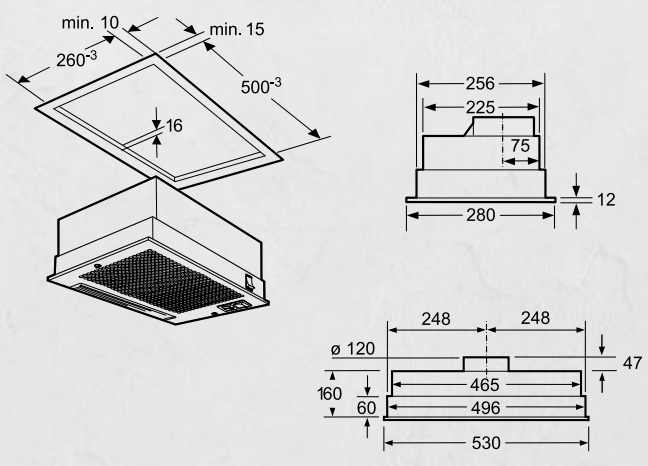

90 | Espulsione | Ricircolo | LED

90 | Espulsione | Ricircolo | LED

## D49PU54X0

EAN 4242004197614

### CAPPA ASPIRANTE TELESCOPICA IN ACCIAIO INOX

**Caratteristiche principali**

- Tecnologia motore BLDC altamente efficiente, 2 motori
- Funzionamento a espulsione o a ricircolo d'aria
- Per il funzionamento a ricircolo è necessario l'utilizzo del kit di ricircolo CleanAir o del normale kit di ricircolo
- Capacità espulsione aria 400 m³/h con funzionamento normale max., 700 m³/h con stadio intensivo a norma DIN/EN 61591
- Con profilo nero
- Per installazione in pensili larghezza 60 o 90 cm

**Sistema di controllo**

- Controllo Touch con funzione automatica
- Funzione postcottura: 10 min di durata
- Livello intensivo con reset automatico, 6 min
- Aspirazione intervallata

**Altre caratteristiche**

- Filtri antigrasso in metallo, lavabili in lavastoviglie
- Indicatore di saturazione per filtri in metallo e a carbone attivo
- Illuminazione 2 x LED 3 W
- Cavo collegamento elettrico 1,75 m
- Rumorosità secondo la norma EN 60704-3 e EN 60704-2-13 espulsione aria: Max. posizione normale: 54 dB(A) re 1 pW (40 dB(A) re 20 µPa pressione sonora) Intensivo: 66 dB(A) re 1 pW (52 dB(A) re 20 µPa pressione sonora)

**Etichetta energetica**

- Livello sonoro min./max. Livello normale: 42/54 dB*
- Classe di efficienza energetica: A*
- Consumo energetico: 34.7 kWh/anno*
- Classe di efficienza energetica del motore: A*
- Classe di efficienza energetica della luce: A*
- Classe di efficienza energetica del filtro grassi: B*

**Accessori speciali**

- Z54TS02X0 - Kit a ricircolo
- Z54TR60X3 - Modulo Clean Air
- Z54TR00X0 - Filtro per Z54TR60X0
- Z54TL90X0 - Sistema per scorrimento verso il basso
- Z54TC02X0 - Filtro ricircolo per Z54TS02X0
- Z54TM90X0 - Kit di installazione a muro da 90 cm necessario per D49PU54X0 e D49ED52X0

*In accordo con il Regolamento Delegato (UE) N. 65/2014

## D49ED52X0

EAN 4242004197577

### CAPPA ASPIRANTE TELESCOPICA GRIGIO METALLIZZATO

**Caratteristiche principali**

- Tecnologia motore BLDC altamente efficiente, 2 motori
- Funzionamento a espulsione o a ricircolo d'aria
- Per il funzionamento a ricircolo è necessario l'utilizzo del kit di ricircolo CleanAir o del normale kit di ricircolo
- Capacità espulsione aria 420 m³/h con funzionamento normale max., 740 m³/h con stadio intensivo a norma DIN/EN 61591
- Per installazione in pensili larghezza 60 o 90 cm

**Sistema di controllo**

- 3 livelli di potenza, 1 stadio intensivo regolabili tramite pulsanti
- Funzione postcottura: 10 min di durata
- Livello intensivo con reset automatico, 6 min

**Altre caratteristiche**

- Filtri antigrasso in metallo, lavabili in lavastoviglie
- Illuminazione 2 x LED 3 W
- Cavo collegamento elettrico 1,75 m
- Rumorosità secondo la norma EN 60704-3 e EN 60704-2-13 espulsione aria: Max. posizione normale: 55 dB(A) re 1 pW (41 dB(A) re 20 µPa pressione sonora) Intensivo: 68 dB(A) re 1 pW (54 dB(A) re 20 µPa pressione sonora)

**Etichetta energetica**

- Livello sonoro min./max. Livello normale: 43/55 dB*
- Classe di efficienza energetica: A*
- Consumo energetico: 345.1 kWh/anno*
- Classe di efficienza energetica del motore: A*
- Classe di efficienza energetica della luce: A*
- Classe di efficienza energetica del filtro grassi: B*

**Accessori speciali**

- Z54TS02X0 - Kit a ricircolo
- Z54TR60X3 - Modulo Clean Air
- Z54TR00X0 - Filtro per Z54TR60X0
- Z54TL90X0 - Sistema per scorrimento verso il basso
- Z54TH90N0 - Maniglia in acciaio senza logo per cappe integrate da 90 cm
- Z54TH90D0 - Maniglia nera senza logo senza rientranza per cappe integrate da 90 cm
- Z54TC02X0 - Filtro ricircolo per Z54TS02X0
- Z54TM90X0 - Kit di installazione a muro da 90 cm necessario per D49PU54X0 e D49ED52X0

*In accordo con il Regolamento Delegato (UE) N. 65/2014

# SCHEMI DI INSTALLAZIONE PER D49PU54X0 E D49ED52X0

## D49PU54X0

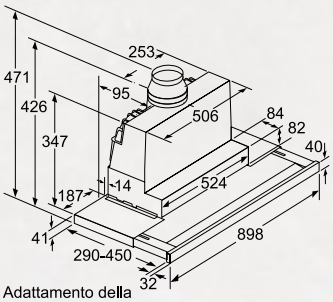


Adattamento della profondità del filtro estraibile possibile fino a 29 mm

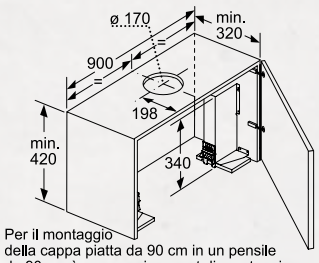


Per il montaggio della cappa piatta da 90 cm in un pensile da 90 cm è necessario un set di montaggio. Entrambi gli angolari di montaggio vengono avvitati a destra e a sinistra nel mobile. Montaggio in base alla mascherina.

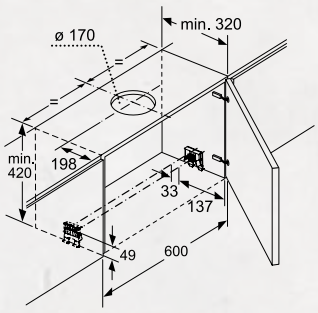


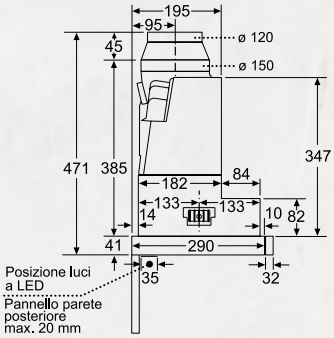


Posizione luci a LED
Pannello parete posteriore max. 20 mm

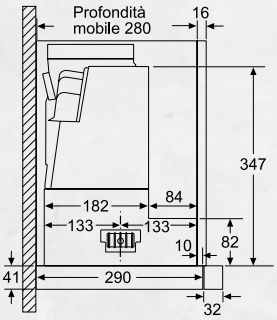


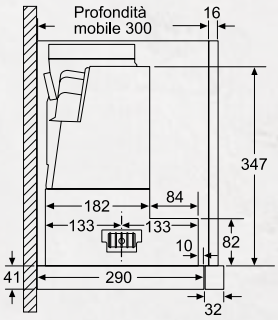


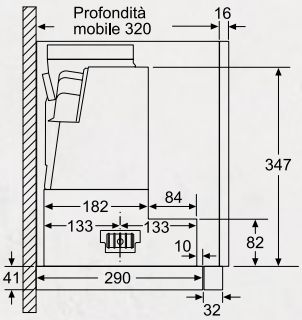


## D49ED52X0

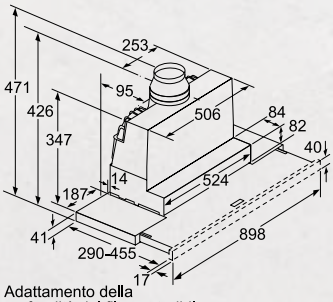


Adattamento della profondità del filtro estraibile possibile fino a 29 mm

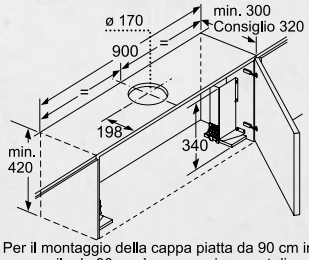


Per il montaggio della cappa piatta da 90 cm in un pensile da 90 cm è necessario un set di montaggio. Entrambi gli angolari di montaggio vengono avvitati a sinistra e a destra nel mobile. Montaggio in base alla mascherina.

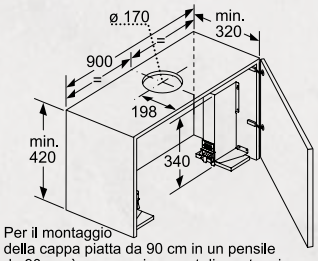


Per il montaggio della cappa piatta da 90 cm in un pensile da 90 cm è necessario un set di montaggio. Entrambi gli angolari di montaggio vengono avvitati a destra e a sinistra nel mobile. Montaggio in base alla mascherina.

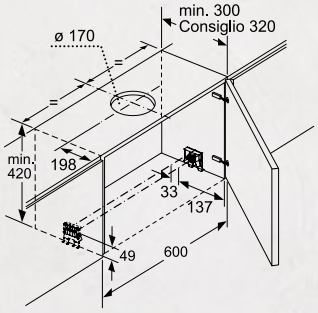


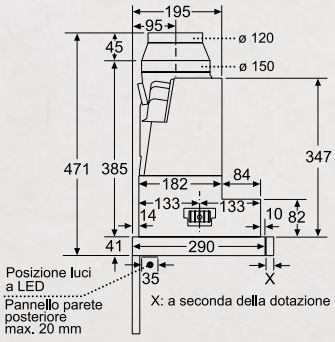


Posizione luci a LED
Pannello parete posteriore max. 20 mm
X: a seconda della dotazione

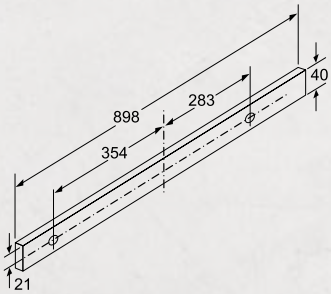


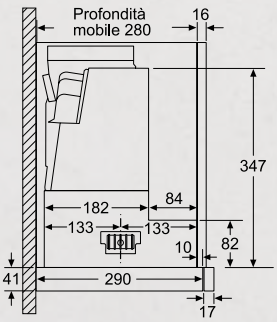


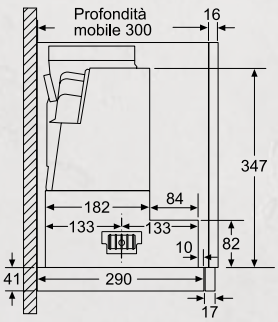


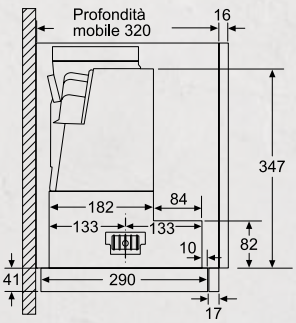

# SCHEMI DI INSTALLAZIONE PER D49PU54X0 E D49ED52X0

## INSTALLAZIONE CON SISTEMA DI SCORRIMENTO VERSO IL BASSO/CON MODULO A RICIRCOLO

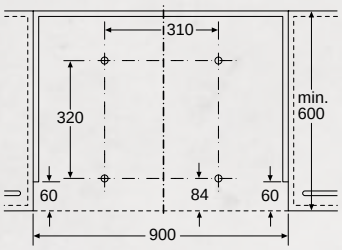


Sistemazione apparecchio tramite Sistema per scorrimento verso il basso. Installazione a muro.

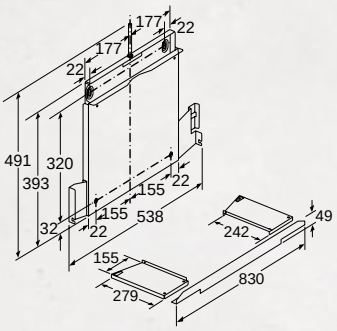


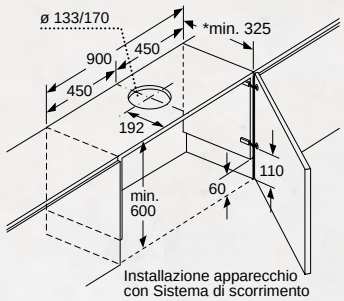


Installazione apparecchio con Sistema di scorrimento verso il basso

*vedere tabella

Tabella di installazione per gli apparecchi larghi 90 cm e Sistema di scorrimento verso il basso

| Design apparecchio | Profondità apparecchio con Sistema di scorrimento verso il basso | Profondità maniglia (X) | Profondità di installazione | Profondità mobile |
|---|---|---|---|---|
| Design A | 305 | 17 | 322 | min. 325 |
| | 305 | 22 | 327 | min. 330 |
| | 305 | 32 | 337 | min. 340 |
| | | | | |

Misure in mm

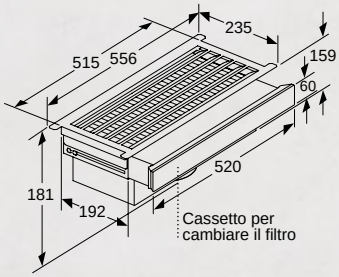


Installazione apparecchio con Modulo a ricircolo

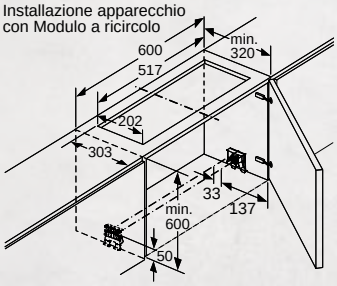


Il Modulo a ricircolo non può essere installato in un mobile a movimento basculante

Installazione apparecchio con Modulo a ricircolo

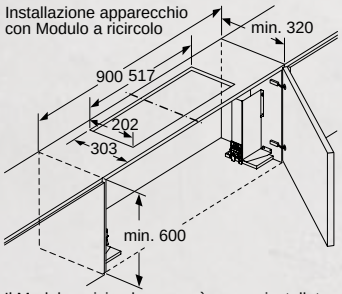


Il Modulo a ricircolo non può essere installato in un mobile a movimento basculante

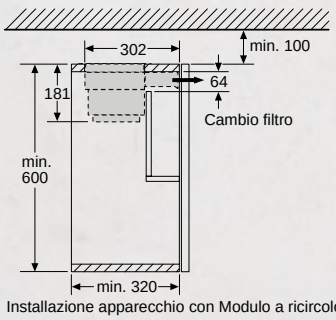


Installazione apparecchio con Modulo a ricircolo

60 | Espulsione | Ricircolo

# D46BR22X0

EAN 4242004195979

## CAPPA ASPIRANTE TELESCOPICA GRIGIO METALLIZZATO

**Caratteristiche principali**

- Funzionamento a espulsione o a ricircolo d'aria
- Per il funzionamento a ricircolo è necessario l'utilizzo del kit di ricircolo
- Capacità espulsione aria 400 m³/h con funzionamento normale max. a norma DIN/EN 61591
- Per installazione in pensili larghezza 60 cm

**Sistema di controllo**

- 3 livelli di potenza regolabili tramite tasto

**Altre caratteristiche**

- Filtri antigrasso in metallo, lavabili in lavastoviglie
- Illuminazione alogena 2 x 20 W
- Cavo collegamento elettrico 1,75 m
- Rumorosità secondo la norma EN 60704-3 e EN 60704-2-13 espulsione aria: Max. posizione normale: 68 dB(A) re 1 pW (54 dB(A) re 20 µPa pressione sonora)

**Etichetta energetica**

- Livello sonoro min./max. Livello normale: 59/68 dB*
- Classe di efficienza energetica: C*
- Consumo energetico: 105.7 kWh/anno*
- Classe di efficienza energetica del motore: C*
- Classe di efficienza energetica della luce: E*
- Classe di efficienza energetica del filtro grassi: B*

**Accessori speciali**

- Z54TS01X0 - Kit a ricircolo
- Z54TH60N0 - Maniglia in acciaio senza logo per cappe integrate da 60 cm
- Z54TH60D0 - Maniglia nera senza logo senza rientranza per cappe integrate da 60 cm
- Z54TC01X0 - Filtro per Z54TS01X0

*In accordo con il Regolamento Delegato (UE) N. 65/2014

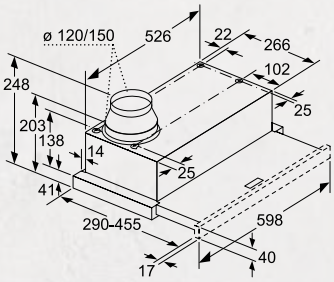


Adattamento della profondità del filtro estraibile possibile fino a 29 mm

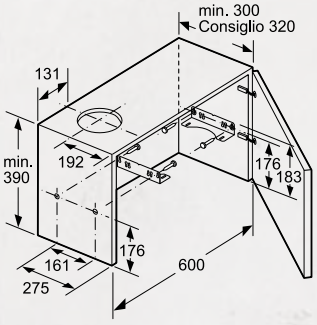


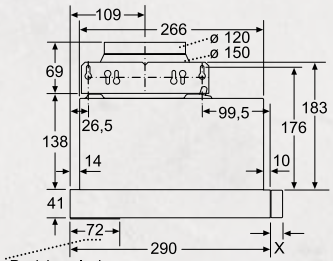


Posizione luci alogene

X: a seconda della dotazione

Pannello parete posteriore impossibile in caso di montaggio a filo della parete

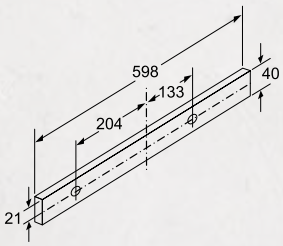


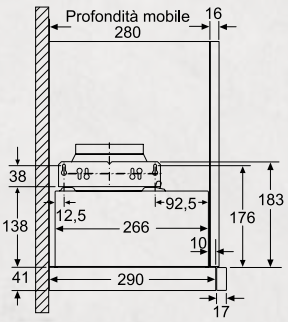


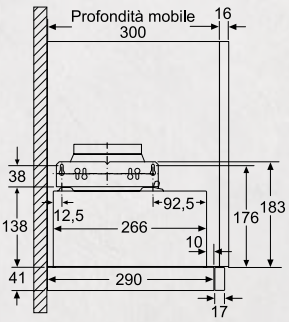


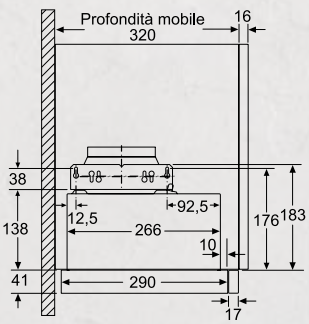

60 | Espulsione | Ricircolo

# D46BR12X0

EAN 4242004195955

## CAPPA ASPIRANTE TELESCOPICA GRIGIO METALLIZZATO

**Caratteristiche principali**

- Funzionamento a espulsione o a ricircolo d'aria
- Per il funzionamento a ricircolo è necessario l'utilizzo del kit di ricircolo
- Capacità espulsione aria 340 m³/h con funzionamento normale max. a norma DIN/EN 61591
- Estensione telescopica in vetro con possibilità di applicare un listello decorativo sul frontalino
- Per installazione in pensili larghezza 60 cm

**Sistema di controllo**

- 2 livelli di potenza regolabili tramite tasto

**Altre caratteristiche**

- Filtri antigrasso in metallo, lavabili in lavastoviglie
- Illuminazione alogena 2 x 20 W
- Rumorosità secondo la norma EN 60704-3 e EN 60704-2-13 espulsione aria: Max. posizione normale: 64 dB(A) re 1 pW (50 dB(A) re 20 µPa pressione sonora)

**Etichetta energetica**

- Livello sonoro min./max. Livello normale: 59/64 dB*
- Classe di efficienza energetica: C*
- Consumo energetico: 63.7 kWh/anno*
- Classe di efficienza energetica del motore: C*
- Classe di efficienza energetica della luce: E*
- Classe di efficienza energetica del filtro grassi: C*

**Accessori speciali**

- Z54TS01X0 - Kit a ricircolo
- Z54TH60N0 - Maniglia in acciaio senza logo per cappe integrate da 60 cm
- Z54TH60D0 - Maniglia nera senza logo senza rientranza per cappe integrate da 60 cm
- Z54TC01X0 - Filtro per Z54TS01X0

*In accordo con il Regolamento Delegato (UE) N. 65/2014

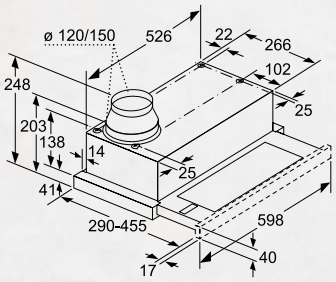


Adattamento della profondità del filtro estraibile impossibile

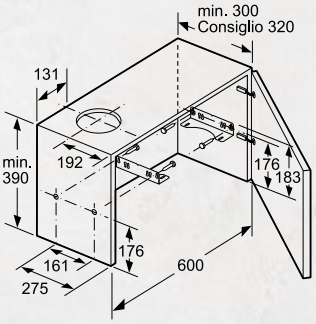


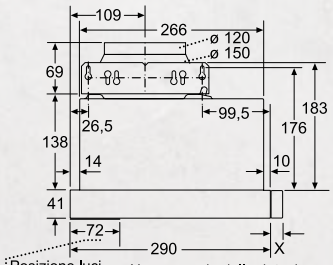


Posizione luci alogene

X: a seconda della dotazione

Pannello parete posteriore impossibile in caso di montaggio a filo della parete

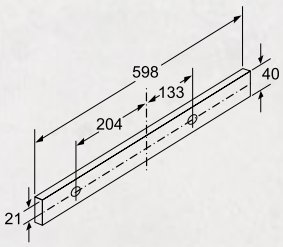


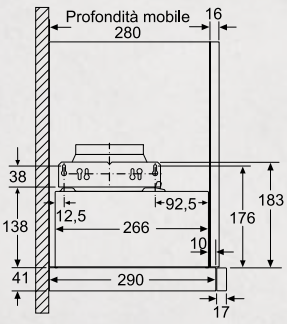


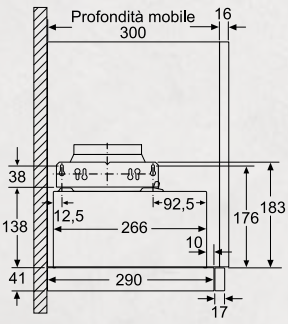


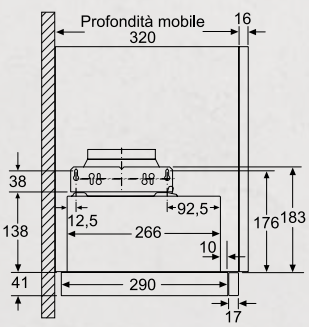


Cappe aspiranti

60 | Espulsione | Ricircolo

# D60LAA0N0

EAN 4242004214892

## CAPPA ASPIRANTE SOTTOPENSILE IN ACCIAIO INOX

**Caratteristiche principali**

- Funzionamento a espulsione o a ricircolo d'aria
- Capacità espulsione aria 230 m³/h con funzionamento normale max. a norma DIN/EN 61591
- Deflettore in vetro per vapori di sfiato

**Sistema di controllo**

- 3 livelli di potenza regolabili tramite cursore

**Altre caratteristiche**

- Filtri antigrasso in tessuto
- Illuminazione 1 x LED 4 W
- Cavo collegamento elettrico 1,45 m
- Assorbimento elettrico: 129 W
- Rumorosità secondo la norma EN 60704-3 e EN 60704-2-13 espulsione aria: Max. posizione normale: 71 dB(A) re 1 pW (57 dB(A) re 20 µPa pressione sonora)

**Etichetta energetica**

- Livello sonoro min./max. Livello normale: 66/71 dB*
- Classe di efficienza energetica: D*
- Consumo energetico: 63.4 kWh/anno*
- Classe di efficienza energetica del motore: F*
- Classe di efficienza energetica della luce: E*
- Classe di efficienza energetica del filtro grassi: D*

**Accessori speciali**

- Z5101X0 - Filtro a carboni attivi
- Z5201X0 - Filtro antigrasso
- Z5301X0 - Filtro in metallo

*In accordo con il Regolamento Delegato (UE) N. 65/2014

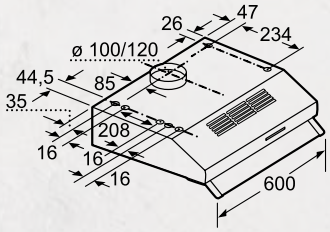


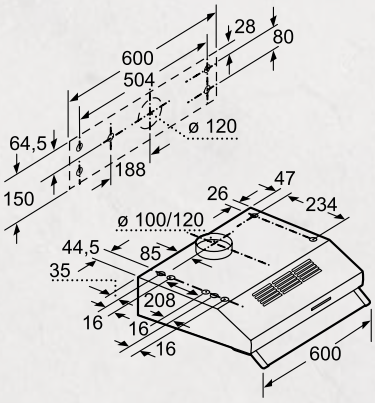


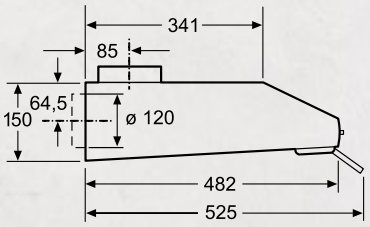

# INFORMAZIONI TECNICHE PER CAPPE ASPIRANTI

| Modello | I90CN48W0 | I90CL46N0 | I99CM67N0 | I92C67N1 |
|---|---|---|---|---|
| Tipologia | a soffitto | a soffitto | a soffitto | a soffitto |
| Colore | bianco | acciaio inox | acciaio inox | acciaio inox |
| **Dimensioni** | | | | |
| Altezza del prodotto (mm) | 245 | 245 | 299 | 299 |
| Larghezza del prodotto (mm) | 1000 | 1000 | 900 | 1200 |
| Profondità del prodotto (mm) | 700 | 700 | 500 | 450 |
| Dimensioni del vano per l'installazione (hxlxp) in mm | | | 299 x 875 x 468 | 299 x 1170 x 426 |
| Diametro dello sbocco d'uscita dell'aria (mm) | 150 | 150 | 150 | 150 |
| **Volume aria espulsa [1)]** | | | | |
| Capacità max. in funzionamento ad espulsione d'aria (m3/h) | | | 480 | 580 |
| Capacità max. in funzionamento ad espulsione d'aria stadio intensivo (m3/h) | | | 780 | 780 |
| Capacità max. in funzionamento a ricircolo (m3/h) | 780 | 780 | 390 | 500 |
| Capacità max. in funzionamento a ricircolo stadio intensivo | 850 | 850 | 520 | 560 |
| Numero di motori | 2 | 2 | 1 | 1 |
| **Informazioni etichetta energetica*** | | | | |
| Consumo energetico (kWh/anno) | | | 45 | 58.6 |
| Classe di efficienza energetica del motore | | | A | A |
| Classe di efficienza energetica della luce | | | A | A |
| Classe di efficienza energetica del filtro grassi | | | C | E |
| Livello sonoro min./max. Livello normale (dB) | | | 42/59 | 51/65 |
| **Collegamenti elettrici** | | | | |
| Tensione (V) | 220-240 | 220-240 | 220-240 | 220-230 |
| Potenza max. assorbita (W) | 192 | 192 | 185 | 279 |
| Frequenza (Hz) | 50 | 50 | 50 | 50 |
| Potenza totale illuminazione (W) | 20 | 12 | 25 | 4 |
| Numero di luci | 1 | 2 | 1 | 4 |
| Tipo di illuminazione | LED | LED | LED | LED |
| **Sicurezza** | | | | |
| Certificati di omologazione | CE | CE | CE, NEMKO | CE, NEMKO |

| Modello | I99C68N1 | I91VT44N0 | I99L59N0 | I79MT86N1 |
|---|---|---|---|---|
| Tipologia | a soffitto | da piano | da piano | ad isola |
| Colore | acciaio inox | acciaio inox | acciaio inox | acciaio inox |
| **Dimensioni** | | | | |
| Altezza del prodotto (mm) | 299 | 900-1050 | 652-1052 | 744-1044 |
| Larghezza del prodotto (mm) | 900 | 110 | 880 | 900 |
| Profondità del prodotto (mm) | 500 | 546 | 352 | 600 |
| Dimensioni del vano per l'installazione (hxlxp) in mm | 299 x 870 x 476 | 156 x 84 x 490 | 652 x 880 x 113 | |
| Diametro dello sbocco d'uscita dell'aria (mm) | 150 | 150 | 150 | 150 |
| **Volume aria espulsa [1)]** | | | | |
| Capacità max. in funzionamento ad espulsione d'aria (m3/h) | 570 | 540 | 450 | 620 |
| Capacità max. in funzionamento ad espulsione d'aria stadio intensivo (m3/h) | 780 | 600 | 710 | 850 |
| Capacità max. in funzionamento a ricircolo (m3/h) | 500 | 430 | 440 | 390 |
| Capacità max. in funzionamento a ricircolo stadio intensivo | 570 | 480 | 680 | 470 |
| Numero di motori | 1 | 1 | 1 | 1 |
| **Informazioni etichetta energetica*** | | | | |
| Consumo energetico (kWh/anno) | 58.2 | 37.4 | 110.1 | 46.7 |
| Classe di efficienza energetica del motore | A | A | C | A |
| Classe di efficienza energetica della luce | A | | A | A |
| Classe di efficienza energetica del filtro grassi | E | C | D | B |
| Livello sonoro min./max. Livello normale (dB) | 49/64 | 62/67 | 46/61 | 40/62 |
| **Collegamenti elettrici** | | | | |
| Tensione (V) | 220-230 | 220-240 | 230 | 220-240 |
| Potenza max. assorbita (W) | 279 | 145 | 285 | 272 |
| Frequenza (Hz) | 50 | 50 | 50 | 50; 60 |
| Potenza totale illuminazione (W) | 4 | | 10 | 12 |
| Numero di luci | 4 | | 1 | 4 |
| Tipo di illuminazione | LED | | LED | LED |
| **Sicurezza** | | | | |
| Certificati di omologazione | CE, NEMKO | CE | CE, VDE | CE, VDE |

*In accordo con Regolamento Delegato (EU) N. 65/2014

| Modello | I79SH52N0 | D95IKP1S0 | D95IMW1N0 | D96IMW1N0 |
|---|---|---|---|---|
| Tipologia | ad isola | a parete | a parete | a parete |
| Colore | acciaio inox | nero | nero | nero |
| **Dimensioni** | | | | |
| Altezza del prodotto (mm) | 2744-1044 | 928-1198/988-1258 | 930-1200/990-1260 | 930-1200/990-1260 |
| Larghezza del prodotto (mm) | 900 | 890 | 895 | 895 |
| Profondità del prodotto (mm) | 600 | 545 | 502 | 502 |
| Dimensioni del vano per l'installazione (hxlxp) in mm | | | | |
| Diametro dello sbocco d'uscita dell'aria (mm) | 150/120 | 120 / 150 | 150/120 | 120 / 150 |
| **Volume aria espulsa [1)]** | | | | |
| Capacità max. in funzionamento ad espulsione d'aria (m3/h) | 460 | 460 | 460 | 500 |
| Capacità max. in funzionamento ad espulsione d'aria stadio intensivo (m3/h) | 730 | 740 | 730 | 840 |
| Capacità max. in funzionamento a ricircolo (m3/h) | 340 | 410 | 400 | 430 |
| Capacità max. in funzionamento a ricircolo stadio intensivo | 410 | 570 | 560 | 590 |
| Numero di motori | 1 | 1 | 1 | 1 |
| **Informazioni etichetta energetica*** | | | | |
| Consumo energetico (kWh/anno) | 34.1 | 23.6 | 26.3 | 28 |
| Classe di efficienza energetica del motore | A | A | A | A |
| Classe di efficienza energetica della luce | A | A | A | A |
| Classe di efficienza energetica del filtro grassi | B | B | B | B |
| Livello sonoro min./max. Livello normale (dB) | 43/54 | 45/54 | 44/54 | 41/54 |
| **Collegamenti elettrici** | | | | |
| Tensione (V) | 220-240 | 220-240 | 220-240 | 220-240 |
| Potenza max. assorbita (W) | 142 | 143 | 143 | 170 |
| Frequenza (Hz) | 60; 50 | 60; 50 | 60; 50 | 60; 50 |
| Potenza totale illuminazione (W) | 12 | 3 | 3 | 6 |
| Numero di luci | 4 | 2 | 2 | 2 |
| Tipo di illuminazione | LED | LED | LED | LED |
| **Sicurezza** | | | | |
| Certificati di omologazione | CE, VDE | CE, VDE | CE, VDE | CE, VDE |

| Modello | D95FHP1S0 | D95FRW1S0 | D95FRM1S0 | D39MT86N1 |
|---|---|---|---|---|
| Tipologia | a parete | a parete | a parete | a parete |
| Colore | nero | nero | nero | acciaio inox |
| **Dimensioni** | | | | |
| Altezza del prodotto (mm) | 969-1239/1029-1299 | 981-1251/1041-1311 | 981-1251/1041-1311 | 853-1251 |
| Larghezza del prodotto (mm) | 890 | 890 | 890 | 900 |
| Profondità del prodotto (mm) | 263 | 362 | 362 | 436 |
| Dimensioni del vano per l'installazione (hxlxp) in mm | | | | |
| Diametro dello sbocco d'uscita dell'aria (mm) | 120 / 150 | 120 / 150 | 150 / 120 | 150/120 |
| **Volume aria espulsa [1)]** | | | | |
| Capacità max. in funzionamento ad espulsione d'aria (m3/h) | 410 | | 420 | 570 |
| Capacità max. in funzionamento ad espulsione d'aria stadio intensivo (m3/h) | 710 | 730 | 730 | 750 |
| Capacità max. in funzionamento a ricircolo (m3/h) | 290 | 290 | 290 | 400 |
| Capacità max. in funzionamento a ricircolo stadio intensivo | 520 | 520 | 520 | 520 |
| Numero di motori | 2 | 2 | 2 | 1 |
| **Informazioni etichetta energetica*** | | | | |
| Consumo energetico (kWh/anno) | 38.4 | 37.2 | 38 | 34.4 |
| Classe di efficienza energetica del motore | A | A | A | A |
| Classe di efficienza energetica della luce | A | A | A | A |
| Classe di efficienza energetica del filtro grassi | B | B | B | B |
| Livello sonoro min./max. Livello normale (dB) | 44/57 | 42/56 | 42/56 | 46/63 |
| **Collegamenti elettrici** | | | | |
| Tensione (V) | 220-240 | 220-240 | 220-240 | 220-240 |
| Potenza max. assorbita (W) | 143 | 150 | 143 | 269 |
| Frequenza (Hz) | 60; 50 | 60; 50 | 50; 60 | 60; 50 |
| Potenza totale illuminazione (W) | 3 | 6 | 3 | 9 |
| Numero di luci | 2 | 2 | 2 | 3 |
| Tipo di illuminazione | LED | LED | LED | LED |
| **Sicurezza** | | | | |
| Certificati di omologazione | CE, VDE | CE, VDE | CE, VDE | CE, VDE |

*In accordo con Regolamento Delegato (EU) N. 65/2014

# INFORMAZIONI TECNICHE PER CAPPE ASPIRANTI

| Modello | D79MT86N1 | D69SH52N0 | D79B42N0 | D76B42N0 |
|---|---|---|---|---|
| Tipologia | a parete | a parete | a parete | a parete |
| Colore | acciaio inox | acciaio inox | acciaio inox | acciaio inox |
| **Dimensioni** | | | | |
| Altezza del prodotto (mm) | 628-1064 | 672-1064 | 642-1064 | 642-1064 |
| Larghezza del prodotto (mm) | 900 | 900 | 900 | 600 |
| Profondità del prodotto (mm) | 500 | 500 | 500 | 500 |
| Dimensioni del vano per l'installazione (hxlxp) in mm | | | | |
| Diametro dello sbocco d'uscita dell'aria (mm) | 150/120 | 150/120 | 150/120 | 150/120 |
| **Volume aria espulsa [1)]** | | | | |
| Capacità max. in funzionamento ad espulsione d'aria (m3/h) | 600 | 460 | 620 | 640 |
| Capacità max. in funzionamento ad espulsione d'aria stadio intensivo (m3/h) | 790 | 730 | | |
| Capacità max. in funzionamento a ricircolo (m3/h) | 400 | 340 | 400 | 400 |
| Capacità max. in funzionamento a ricircolo stadio intensivo | 480 | 440 | | |
| Numero di motori | 1 | 1 | 1 | 1 |
| **Informazioni etichetta energetica*** | | | | |
| Consumo energetico (kWh/anno) | 33.3 | 32.5 | 115 | 111.2 |
| Classe di efficienza energetica del motore | A | A | D | C |
| Classe di efficienza energetica della luce | A | A | F | E |
| Classe di efficienza energetica del filtro grassi | B | C | C | C |
| Livello sonoro min./max. Livello normale (dB) | 44/66 | 45/55 | 43/67 | 44/69 |
| **Collegamenti elettrici** | | | | |
| Tensione (V) | 220-240 | 220-240 | 220 - 240 | 220 - 240 |
| Potenza max. assorbita (W) | 269 | 139 | 250 | 250 |
| Frequenza (Hz) | 50; 60 | 60; 50 | 50; 60 | 60; 50 |
| Potenza totale illuminazione (W) | 9 | 9 | 40 | 40 |
| Numero di luci | 3 | 3 | 2 | 2 |
| Tipo di illuminazione | LED | LED | alogena | alogena |
| **Sicurezza** | | | | |
| Certificati di omologazione | CE, VDE | CE, VDE | CE, VDE | CE, VDE |

| Modello | D66B21N0 | D79SH52N0 | D57MH56N0 | D5855X0 |
|---|---|---|---|---|
| Tipologia | a parete | a parete | a scomparsa | a scomparsa |
| Colore | acciaio inox | acciaio inox | acciaio inox | grigio metallizzato |
| **Dimensioni** | | | | |
| Altezza del prodotto (mm) | 799-976 | 628-1064 | 418 | 255 |
| Larghezza del prodotto (mm) | 600 | 900 | 700 | 730 |
| Profondità del prodotto (mm) | 500 | 500 | 300 | 380 |
| Dimensioni del vano per l'installazione (hxlxp) in mm | | | 418 x 676 x 264 | 255 x 700 x 350 |
| Diametro dello sbocco d'uscita dell'aria (mm) | 1507120 | 150/120 | 150/120 | 150/120 |
| **Volume aria espulsa [1)]** | | | | |
| Capacità max. in funzionamento ad espulsione d'aria (m3/h) | 390 | 460 | 630 | 430 |
| Capacità max. in funzionamento ad espulsione d'aria stadio intensivo (m3/h) | | 730 | 730 | 630 |
| Capacità max. in funzionamento a ricircolo (m3/h) | 230 | 340 | 300 | 320 |
| Capacità max. in funzionamento a ricircolo stadio intensivo | | 440 | 310 | 430 |
| Numero di motori | 1 | 1 | 1 | 2 |
| **Informazioni etichetta energetica*** | | | | |
| Consumo energetico (kWh/anno) | 91.8 | 32.5 | 105.7 | 114.5 |
| Classe di efficienza energetica del motore | E | A | C | D |
| Classe di efficienza energetica della luce | G | A | A | E |
| Classe di efficienza energetica del filtro grassi | D | C | D | B |
| Livello sonoro min./max. Livello normale (dB) | 53/67 | 45/55 | 53/66 | 44/61 |
| **Collegamenti elettrici** | | | | |
| Tensione (V) | 220 - 240 | 220-240 | 220-240 | 220 - 240 |
| Potenza max. assorbita (W) | 155 | 139 | 277 | 240 |
| Frequenza (Hz) | 50; 60 | 60; 50 | 50 | 50 |
| Potenza totale illuminazione (W) | 60 | 9 | 2 | 40 |
| Numero di luci | 2 | 3 | 2 | 2 |
| Tipo di illuminazione | alogena | LED | LED | alogena |
| **Sicurezza** | | | | |
| Certificati di omologazione | CE, VDE | CE, VDE | CE, VDE | CE, VDE |

*In accordo con Regolamento Delegato (EU) N. 65/2014

| Modello | D5625X0 | D49PU54X0 | D49ED52X0 | D46BR22X0 |
|---|---|---|---|---|
| Tipologia | a scomparsa | telescopica | telescopica | telescopica |
| Colore | grigio metallizzato | acciaio inox | grigio metallizzato | grigio metallizzato |
| **Dimensioni** | | | | |
| Altezza del prodotto (mm) | 235 | 426 | 426 | 203 |
| Larghezza del prodotto (mm) | 530 | 898 | 898 | 598 |
| Profondità del prodotto (mm) | 280 | 290 | 290 | 290 |
| Dimensioni del vano per l'installazione (hxlxp) in mm | 235 x 500 x 260 | 385 x 524 x 290 | 385x 524 x 290 | 162 x 526 x 290 |
| Diametro dello sbocco d'uscita dell'aria (mm) | 120 | 150/120 | 120/150 | 150/120 |
| **Volume aria espulsa [1)]** | | | | |
| Capacità max. in funzionamento ad espulsione d'aria (m3/h) | 170 | 400 | 420 | 400 |
| Capacità max. in funzionamento ad espulsione d'aria stadio intensivo (m3/h) | 250 | 700 | 740 | |
| Capacità max. in funzionamento a ricircolo (m3/h) | 160 | 290 | 300 | 190 |
| Capacità max. in funzionamento a ricircolo stadio intensivo | 240 | 480 | 510 | |
| Numero di motori | 1 | 2 | 2 | 1 |
| **Informazioni etichetta energetica*** | | | | |
| Consumo energetico (kWh/anno) | 129.2 | 34.7 | 35.1 | 66.3 |
| Classe di efficienza energetica del motore | F | A | A | C |
| Classe di efficienza energetica della luce | G | A | A | E |
| Classe di efficienza energetica del filtro grassi | F | B | B | B |
| Livello sonoro min./max. Livello normale (dB) | 49/55 | 42/54 | 43/55 | 59/68 |
| **Collegamenti elettrici** | | | | |
| Tensione (V) | 220 - 240 | 220-240 | 220-240 | 220-240 |
| Potenza max. assorbita (W) | 230 | 146 | 146 | 145 |
| Frequenza (Hz) | 50 | 60; 50 | 50; 60 | 50 |
| Potenza totale illuminazione (W) | 60 | 6 | 6 | 40 |
| Numero di luci | 2 | 2 | 2 | 2 |
| Tipo di illuminazione | alogena | LED | LED | alogena |
| **Sicurezza** | | | | |
| Certificati di omologazione | CE, VDE | CE, VDE | CE, VDE | CE, VDE |

| Modello | D46BR12X0 | D60LAA0N0 |
|---|---|---|
| Tipologia | telescopica | a scomparsa |
| Colore | grigio metallizzato | acciaio inox |
| **Dimensioni** | | |
| Altezza del prodotto (mm) | 203 | 150-150/150-150 |
| Larghezza del prodotto (mm) | 598 | 600 |
| Profondità del prodotto (mm) | 290 | 482 |
| Dimensioni del vano per l'installazione (hxlxp) in mm | 162 x 526 x 290 | |
| Diametro dello sbocco d'uscita dell'aria (mm) | 120/150 | 120/100 |
| **Volume aria espulsa [1)]** | | |
| Capacità max. in funzionamento ad espulsione d'aria (m3/h) | 280 | 220 |
| Capacità max. in funzionamento ad espulsione d'aria stadio intensivo (m3/h) | | |
| Capacità max. in funzionamento a ricircolo (m3/h) | 180 | 75 |
| Capacità max. in funzionamento a ricircolo stadio intensivo | | |
| Numero di motori | 1 | 1 |
| **Informazioni etichetta energetica*** | | |
| Consumo energetico (kWh/anno) | 63.7 | 63.4 |
| Classe di efficienza energetica del motore | C | F |
| Classe di efficienza energetica della luce | E | E |
| Classe di efficienza energetica del filtro grassi | C | D |
| Livello sonoro min./max. Livello normale (dB) | 59/64 | 66/71 |
| **Collegamenti elettrici** | | |
| Tensione (V) | 220-240 | 220-240 |
| Potenza max. assorbita (W) | 130 | 129 |
| Frequenza (Hz) | 50 | 50 |
| Potenza totale illuminazione (W) | 40 | 4 |
| Numero di luci | 2 | 1 |
| Tipo di illuminazione | alogena | LED |
| **Sicurezza** | | |
| Certificati di omologazione | CE, VDE | CE |

*In accordo con Regolamento Delegato (EU) N. 65/2014

# FRIGORIFERI E CONGELATORI

La freschezza degli ingredienti
è alla base di ogni ricetta.

Le verdure, la frutta, la carne o il pesce, i latticini... tutti hanno vita breve se non vengono conservati in modo corretto. Nei frigoriferi NEFF con tecnologia FreshSafe la loro freschezza dura fino a tre volte più a lungo, così come le loro proprietà nutritive ed il loro aspetto. E tu non dovrai più andare a fare la spesa tutti i giorni e risparmierai tempo per sbizzarrirti in mille e una ricetta.

# I 5 INGREDIENTI CHIAVE DELLA CONSERVAZIONE NEFF.

1. Le nuove combinazioni da incasso NEFF sono dedicate ai veri appassionati di cucina: sovrapponendo o affiancando liberamente i vari elementi puoi creare il frigorifero dei tuoi sogni.

2. Sapori intensi, freschezza, croccantezza e salute allo stesso tempo: il nuovo sistema di conservazione FreshSafe 👚👚👚 di NEFF con due zone ad umidità controllata ad una temperatura vicino agli 0°C è l'ideale per la consevazione di ogni cibo. Vitamine e nutrienti si conservano molto più a lungo.

3. La flessibilità nei volumi della nuova gamma di frigoriferi permette di conservare una grande quantità di alimenti e contenitori di diverse dimensioni. I ripiani scorrevoli EasyShelf e quelli divisibili VarioShelf soddisfano ogni esigenza di spazio e flessibilità.

4. Grazie ai LED posizionati lateralmente, l'illuminazione interna risulta uniforme, particolarmente brillante e con un consumo energetico sorprendentemente basso.

5. Grazie al sistema intelligente di sensori VitaControl la temperatura all'interno del frigorifero rimane costante per una conservazione ottimale degli alimenti.

# FRESHSAFE

## Freschi fino a tre volte più a lungo

La capacità di mantenere gli alimenti freschi dipende dalla temperatura e dall'umidità. La tecnologia intelligente **FreshSafe di NEFF tiene conto di entrambi gli aspetti** con la creazione di 2 zone climatiche diverse, per ricreare le migliori condizioni di conservazione. Una temperatura vicina al punto di congelamento, +0°C, e un'umidità del 50% sono il clima ideale per conservare pesce, carne, affettati e formaggi. Mentre per frutta fresca e verdura serve anche un'umidità del 95%, il tutto è gestito elettronicamente con una ventilazione costante. In questo modo gli alimenti rimangono freschi **fino a 3 volte più a lungo**, senza alterare e intaccare sapore e sostanze nutritive.

# FRESHSAFE

Il cassetto per le verdure

FRESH SAFE

Attraverso il cursore che regola l'umidità e l'aria, il cassetto **FreshSafe permette di mantenere e conservare intatta** la freschezza di frutta e verdura **fino a 2 volte più a lungo** e per dare lunga vita agli ingredienti delle tue ricette.

# LA MIGLIORE CUCINA HA BISOGNO DI INGREDIENTI FRESCHI E SAPORITI.

= FRESH SAFE 3 = VITAFRESH

= FRESH SAFE 2 = HYDROFRESH

= FRESH SAFE = CASSETTO DI CONSERVAZIONE

NO FROST

## NOFROST.

Il flusso d'aria si sprigiona uniformemente su tutti i livelli permettendo di raggiungere in brevissimo tempo la temperatura desiderata ed **evitando completamente la formazione di brina.**

LOW FROST

## LOWFROST.

Nei prodotti ventilati, NEFF ha eliminato le serpentine da sotto i cassetti del compar to freezer, spostandoli nelle pareti. Questo garantisce una distribuzione più uniforme del freddo e **rallenta la formazione di brina.**

# LA TECNOLOGIA DEL FREDDO BY NEFF

## Consuma meno e conserva più a lungo

La freschezza degli ingredienti è alla base dei risultati in cucina.
Per questo abbiamo pensato a delle soluzioni flessibili e funzionali che permettano di conservare al meglio ogni alimento ma garantendo al contempo la migliore efficienza energetica. Mettili alla prova!

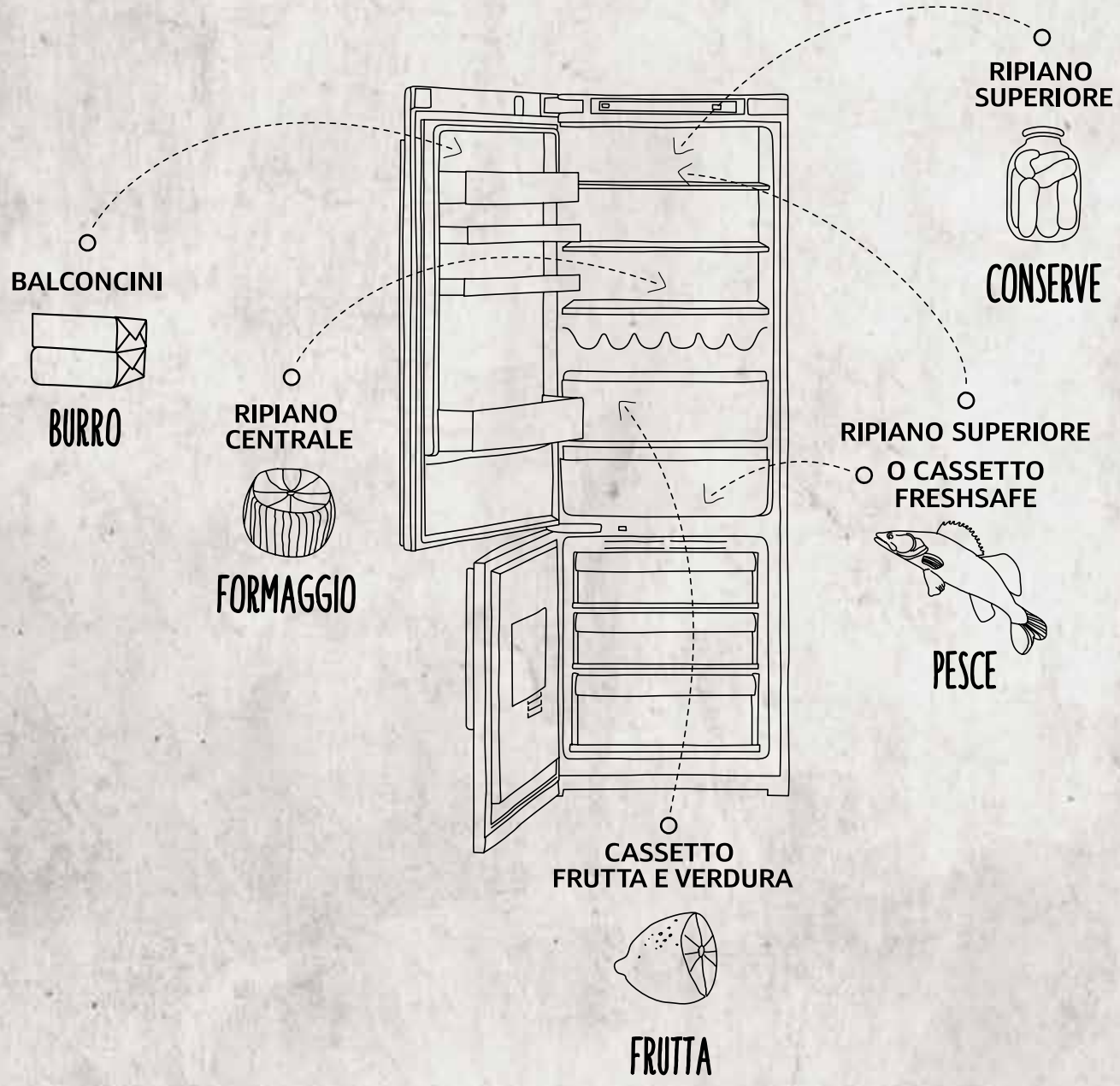

ENERGY A+++

ENERGY A++

## MASSIMA EFFICIENZA.

La gamma del freddo NEFF vanta un esclusivo modello in classe A+++, che consuma fino al 60% in meno rispetto ad un modello in classe A grazie alla tecnologia del motore inverter. Inoltre, la maggior parte dei modelli da incasso e da libero posizionamento sono in classe A++.

## LA CONSERVAZIONE INTELLIGENTE.

I frigoriferi NEFF in **classe A+++ sono dotati del nuovo sistema** di controllo intelligente della temperatura FreshSense. Tre sensori elettronici rilevano le temperature interne ed esterne ed inviano le informazioni al modulo elettronico, che le elabora e le invia a sua volta al compressore affinchè lavori correttamente per mantenere costante la temperatura interna per la conservazione. Gli alimenti rimangono quindi freschi più a lungo e senza sbalzi di temperatura, con un consumo energetico ridotto al minimo. Ad esempio, il modello KI6863D40 consuma meno di una lampadina a risparmio energetico: solo 152 kWh/anno contro i 158 della lampadina!

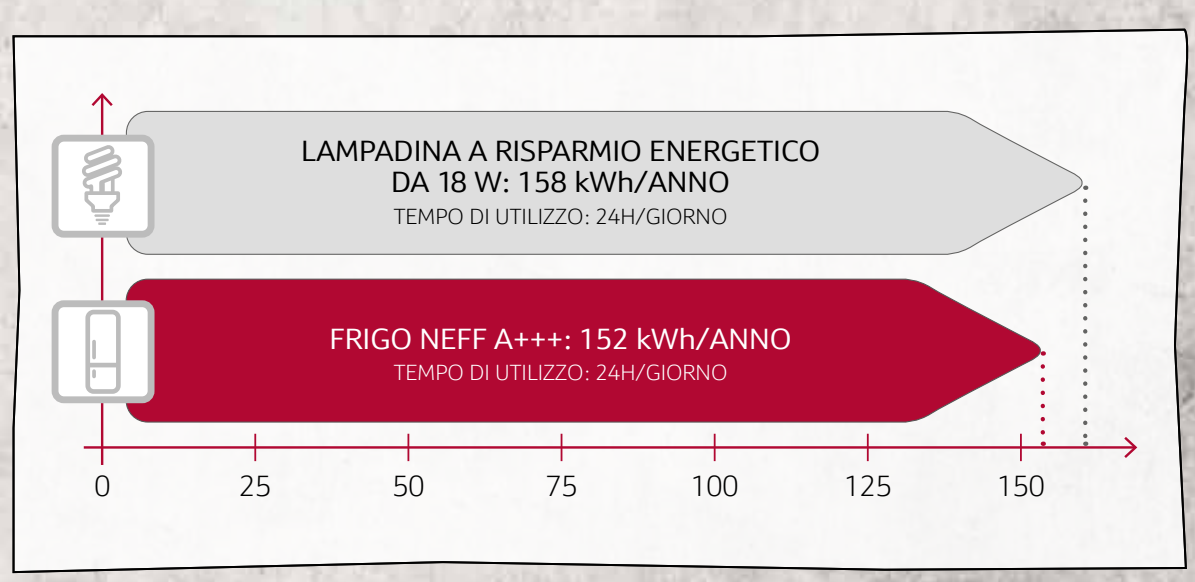

# LA PRATICITÀ AL TUO SERVIZIO!

**Ogni giorno tanto spazio per i tuoi ingredienti preferiti**

Nei suoi frigoriferi NEFF ha concentrato un mix di tecnologie innovative in grado di rendere il tuo frigorifero ancora più efficiente, spazioso e comodo da usare.
Ad esempio, sistemando il motore alla base del frigorifero, abbiamo potuto ampliare notevolmente gli spazi interni per permetterti di usufruire di tutto lo spazio disponibile.

## GUIDE TELESCOPICHE.

Il cassetto FreshSafe ♕♕♕ può essere estratto completamente grazie alle guide telescopiche che ne facilitano l'utilizzo anche con l'apertura delle porte a 90°.

## RIPIANI SCORREVOLI.

Grazie ai ripiani estraibili in cristallo infrangibile, potrai raggiungere con facilità anche i cibi posizionati in fondo, perché escono verso l'esterno fino a 15 cm.

## EASYLIFT.

I ripiani in vetro ed i balconcini si possono alzare e abbassare, senza dover togliere gli alimenti e per creare più spazio sopra o sotto a seconda delle esigenze.

## BIGBOX.

Il maxi cassetto dei congelatori NEFF (30 litri di capacità). I congelatori NEFF permettono di utilizzare cassetti o ripiani per adattare lo spazio in base alle necessità.

## PORTA UOVA.

Dal design elegante ed esclusivo, permette di ottimizzare lo spazio disponbile.

## LUCE A LED.

Le luci a LED inserite nelle pareti laterali stravolgono il vecchio concetto di illuminazione e danno una nuova immagine al frigorifero, garantendo una luce uniforme che illumina piacevolmente ogni dettaglio. Inoltre i LED consumano meno delle lampadine tradizionali, non necessitano di alcuna manutenzione e durano per tutta la vita del frigorifero.

# CERNIERA PIATTA

### Chiusura SoftClosing

Con il nuovo sistema di montaggio a cerniere piatte, NEFF propone il metodo migliore per evitare la dispersione termica nei frigoriferi da incasso. Non a caso questo nuovo sistema permette di raggiungere classi di efficienza energetica migliori e, facendo lavorare meno il compressore, allungano la vita del frigorifero stesso.

# DIVERTITI A CREARE LA TUA COMBINAZIONE PERFETTA

Dedicati ai veri appassionati di cucina

Da oggi puoi creare liberamente la tua combinazione di frigo/freezer ideale, scegliendo la soluzione che si adatta di più alla tua cucina: con due elementi sovrapposti o con due elementi affiancati. Puoi scegliere fra un'ampia gamma di dimensioni di frigoriferi e congelatori  e combinarli a piacere semplicemente in base alle tue esigenze. Qualunque sarà la tua scelta, la tua cucina sarà sempre al massimo.

# TU HAI PIÙ SCELTA. NOI PIÙ FLESSIBILITÀ:

- ☑ Per ogni cucina, dalla più spaziosa alla più contenuta
- ☑ Per soffitti di ogni altezza
- ☑ Più spazio per la conservazione
- ☑ Da incasso o da libero posizionamento
- ☑ Per conservare gli alimenti fino a 2 o 3 volte più a lungo

ESCLUSIVO!

## IL SEGRETO C'È, MA NON SI VEDE

A differenza dei frigo-congelatori tradizionali, con le nuove combinazioni NEFF il calore viene disperso non solo attraverso la parete posteriore ma anche attraverso quella superiore dell'elettrodomestico, grazie alla presenza di un particolare elemento riscaldante. Questa esclusiva soluzione assicura una corretta compensazione della temperatura del frigorifero e del congelatore e previene la formazione di condensa tra i due prodotti. In questo modo i mobili della cucina non rischiano di rovinarsi.

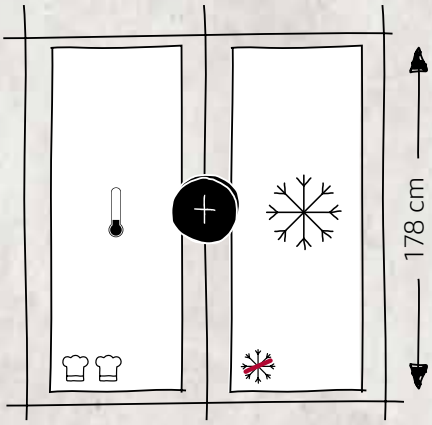


**COMBINAZIONE CON ELEMENTI AFFIANCATI**

Con una combinazione frigo/freezer affiancati puoi creare un vero centro di conservazione orizzontale, tanto spazioso quanto le tue esigenze in cucina.

**COMBINAZIONE CON ELEMENTI SOVRAPPOSTI**

Scegli la dimensione del frigo e del freezer che preferisci, combinale a piacere e sfrutta tutto lo spazio che i nostri nuovi modelli ti mettono a disposizione, arrivando anche a dimensioni impossibili sino ad oggi.

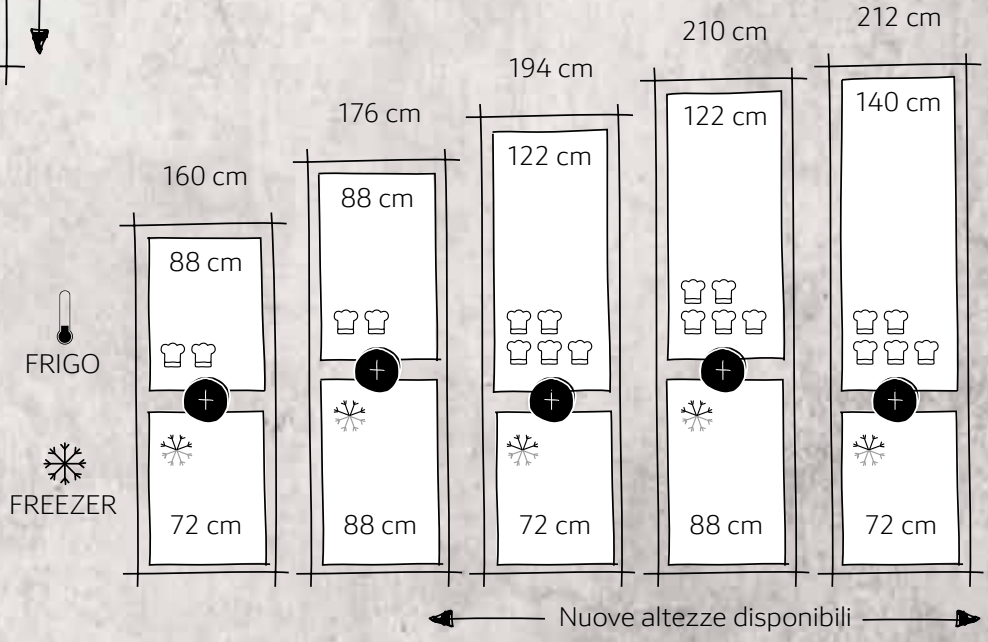

# DAI SPAZIO ALLE TUE PRIORITÀ

NEW

## Libera la fantasia con il nuovo frigorifero CoolCreative

Ogni cucina riflette la personalità del cuoco. Per questo motivo anche il frigorifero dovrebbe poter esprimere il tuo personalissimo stile, esattamente come il nostro nuovo modello CoolCreative, disponibile da freestanding o da incasso. La tecnologia NoFrost ed i cassetti FreshSafe 👕👕 contribuiscono a prolungare la freschezza dei tuoi ingredienti preferiti. Il particolare materiale di rivestimento della porta ricorda la finitura di una lavagna ed è perfetto per scrivere, lasciare messaggi, per la lista della spesa o per applicare magneti e ricordi di ogni tipo.

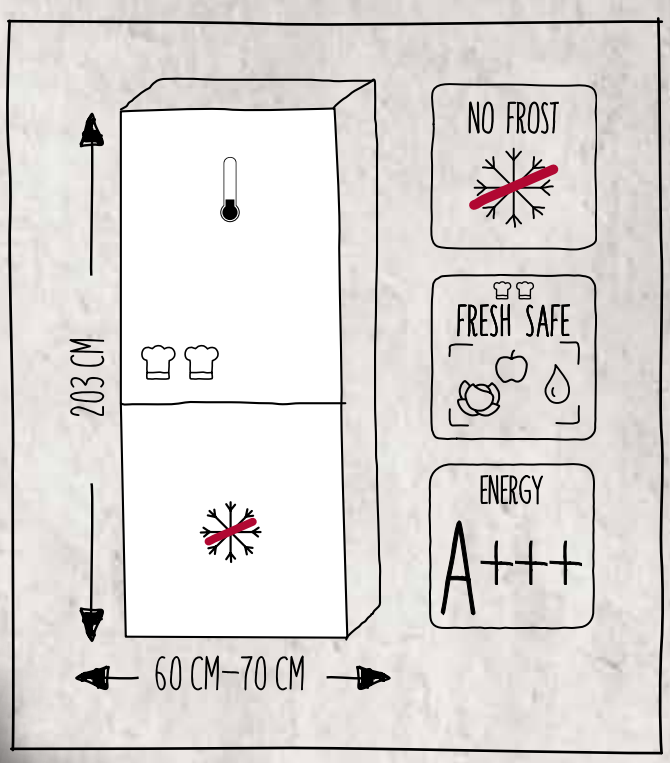

# SEMPRE ACCESSIBILE

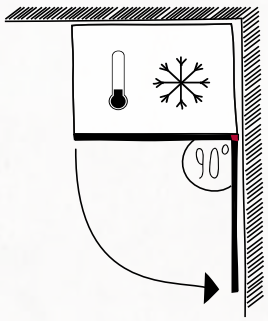


**Porte apribili a 90°**
Il sogno di tutti in cucina! Grazie all'apertura delle porte a 90°, il nuovo CoolCreative può essere posizionato anche in un angolo della cucina accanto ad una parete ed i suoi cassetti saranno sempre e comunque accessibili nella massima comodità.

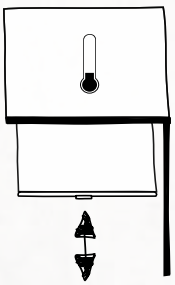

**Ripiano estraibile**
A cosa serve un frigorifero spazioso se poi diventa scomodo raggiungere il vasetto di marmellata o quello dello yogurt che è finito in fondo al ripiano? Con il nuovo CoolCreative ora puoi semplicemente estrarre il comodissimo ripiano EasyAccess.

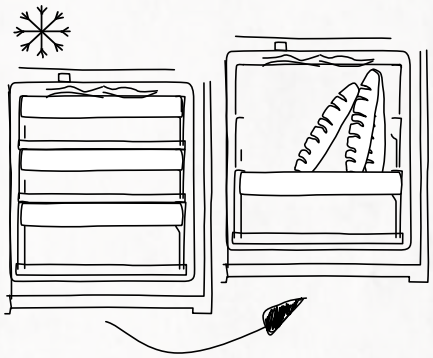

**Più spazio nel congealtore**
Il barattolo del gelato, la torta di compleanno o gli avanzi del pranzo di Natale da 5 portate? Nel nostro CoolCreative troverai sempre tutto lo spazio di cui hai bisogno perchè i cassetti del vano congelatore possono essere rimossi per sfruttarne tutta la larghezza ed i ripiani si possono estrarre per creare più spazio in altezza.

# SCOPRI LA FLESSIBILITÀ DELLE NUOVE COMBINAZIONI NEFF.

Nicchia H 160 cm

88,0 + 72,0

KI1216F30

GI1113D30

Nicchia H 176 cm

88,0 + 88,0

KI1216F30

GI1213D30

Nicchia H 194,5 cm

122,5 + 72,0

KI1413D30/
KI8423D30

GI1113D30

Nicchia H 210,5 cm

122,5 + 88,0

KI1413D30/
KI8425D30/
KI8413D30

GI1213D30

Nicchia H 212 cm

140,0 + 72,0

KI8513D30

GI1113D30

Nicchia H 178 cm

178,0

G8320X0

K8315X0

# KA3902I20

EAN 4242004185055

FRIGORIFERO SIDE BY SIDE CON PORTA IN ACCIAIO INOX E LATERALI COLOR GRIGIO, DISPENSER GHIACCIO E ACQUA

**Caratteristiche principali**

- Porta acciaio inox anti-impronta, laterali color grigio
- Sistema NoFrost
- Sistema Multi-Air-Flow
- Capacità netta totale 533 litri
- Capacità netta frigorifero 370 litri
- Capacità netta congelatore No Frost 163 litri: 157 litri **** , 6 litri **
- Dispenser illuminato per acqua fredda, cubetti ghiaccio e ghiaccio tritato
- 2 cassetti FreshSafe su rotelle - il posto ideale per riporre frutta e verdura

**Sistema di Controllo**

- Display LED digitale integrato nella porta per la regolazione separata della temperatura dei due vani
- Funzione per un raffreddamento intensivo con disattivazione automatica
- Indicazione tempi massimi di conservazione
- Segnale acustico porta aperta
- Sistema di allarme ottico e acustico per variazioni della temperatura

**Altre Caratteristiche**

- Maniglia verticale
- Illuminazione interna a LED
- Interni con inserti metallici
- Produzione di ghiaccio ca. 0.9 kg / 24 h
- Filtro acqua
- 4 ripiani in vetro infrangibile di cui 1 regolabili in altezza
- 3 balconcini di ampie dimensioni
- Speciale scomparto MultiBox sulla controporta
- 2 cassetti trasparenti
- 4 balconcini
- 4 ripiani di cui 2 regolabili in altezza
- Capacità di congelamento: 11 kg in 24 h
- Autonomia di conservazione senza energia elettrica: 4 h
- 1 x Tubo di raccordo, 1 x Portauova

**Etichetta energetica**

- Classe di efficienza energetica: A+
- Livello sonoro: 43 db(A) re 1 pW
- Classe climatica SN-T

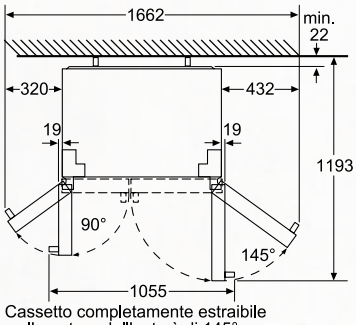


Cassetto completamente estraibile se l'apertura dell'anta è di 145°.

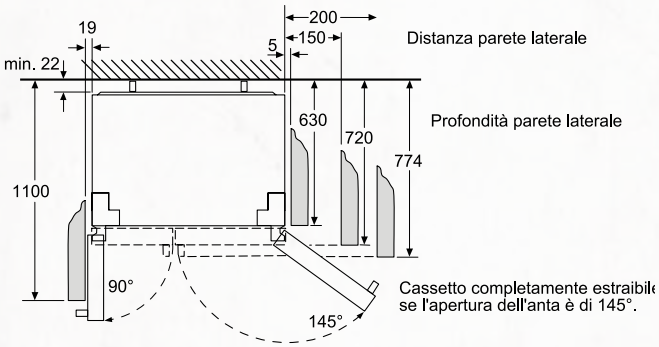


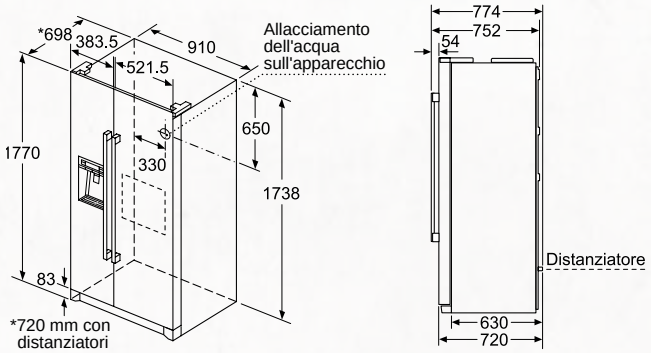

# KA7902I30

EAN 4242004184997

## FRIGORIFERO SIDE BY SIDE IN ACCIAIO INOX

**Caratteristiche principali**

- Porta acciaio inox anti-impronta, laterali color grigio
- Sistema NoFrost
- Sistema Multi-Air-Flow
- Capacità netta totale 573 litri
- Capacità netta frigorifero 373 litri
- Capacità netta congelatore No Frost 200 litri: 195 litri **** , 5 litri **
- 2 cassetti FreshSafe su rotelle - il posto ideale per riporre frutta e verdura

**Sistema di Controllo**

- Display LED digitale integrato nella porta per la regolazione separata della temperatura dei due vani
- Funzione per un raffreddamento intensivo con disattivazione automatica
- Funzione congelamento intensivo con disattivazione automatica
- Segnale acustico porta aperta
- Sistema di allarme ottico e acustico per variazioni della temperatura

**Altre Caratteristiche**

- Maniglia verticale
- Illuminazione interna a LED
- Interni con inserti metallici
- 4 ripiani in vetro infrangibile di cui 1 regolabili in altezza
- 3 balconcini di ampie dimensioni
- Speciale scomparto MultiBox sulla controporta
- 2 cassetti trasparenti
- 5 balconcini
- 5 ripiani di cui 2 regolabili in altezza
- Capacità di congelamento: 12 kg in 24 h
- Autonomia di conservazione senza energia elettrica: 4 h
- 2 vaschette porta ghiaccio
- 1 x Portauova

**Etichetta energetica**

- Classe di efficienza energetica: A++
- Livello sonoro: 43 db(A) re 1 pW
- Classe climatica SN-T

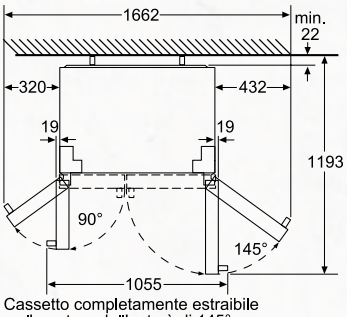


Cassetto completamente estraibile se l'apertura dell'anta è di 145°.

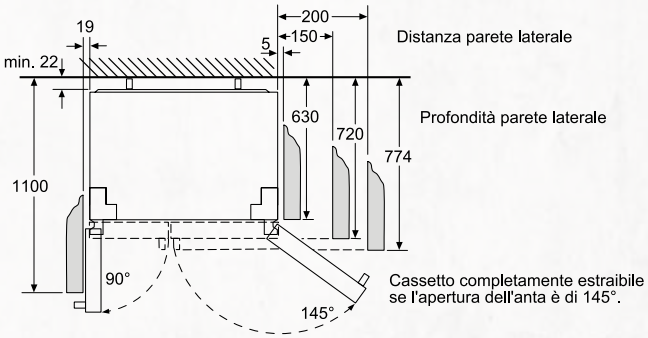


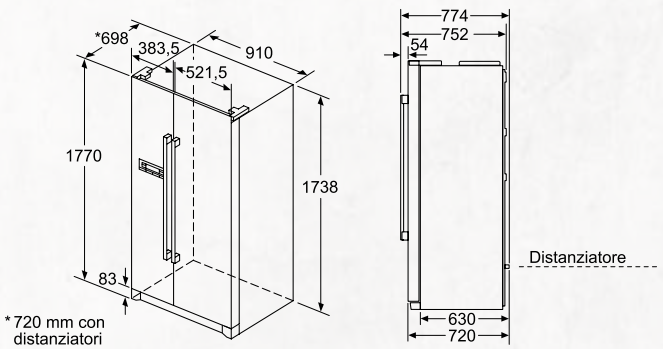

2000 | 70 | NoFrost | FreshSafe 0°C | FreshSafe | LED | MultiAirFlow

2000 | 60 | NoFrost | FreshSafe 0°C | FreshSafe | LED | MultiAirFlow

## KG7493B40

EAN 4242004221623

FRIGORIFERO COMBINATO DA LIBERO POSIZIONAMENTO
PORTA COLOR LAVAGNA, FIANCHI CROMATI

**Caratteristiche principali**

- Porta color lavagna, laterali estetica inox-cromato
- Sistema NoFrost
- Sistema Multi-Air-Flow
- Capacità netta totale 435 litri
- Capacità netta frigorifero 330 litri
- Capacità netta congelatore: 105 litri ****
- 1 cassetto FreshSafe 2; l'alto grado di umidità mantiene i nutrienti fino a 2 volte più a lungo
- 2 cassetti su rotelle FreshSafe 1 0°C con controllo umidità; carne e pesce rimangono freschi fino a 2 volte più a lungo grazie ad una temperatura inferiore
- Cerniera a destra, Cerniere reversibili

**Sistema di Controllo**

- Regolazione elettronica tramite display digitale
- Funzione per un raffreddamento intensivo con disattivazione automatica
- Funzione congelamento intensivo con disattivazione automatica
- Segnale ottico ed acustico porta aperta
- Sistema di allarme ottico e acustico per variazioni della temperatura

**Altre Caratteristiche**

- Illuminazione interna a LED ad intensità crescente
- Filtro antiodori AirFresh Filter
- 5 ripiani in vetro infrangibile di cui 4 regolabili in altezza
- Controporta con 1 balconcino grande e 2 piccoli
- 3 cassetti trasparenti
- Portabottiglie
- Capacità di congelamento: 15 kg in 24 h
- Autonomia di conservazione senza energia elettrica: 20 h
- 2 x Accumulatore di freddo, 1 x Portauova

**Etichetta energetica**

- Classe di efficienza energetica: A+++
- Livello sonoro: 38 db(A) re 1 pW
- Consumo energetico: 202 kWh/anno basato sui risultati di prove standard per 24 ore. Il consumo effettivo dipende dalla modalità di utilizzo dell'apparecchio e dal luogo in cui è installato
- Per ottenere il consumo energetico dichiarato è necessario l'utilizzo dei distanziatori installati sul prodotto. In funzione di ciò, la profondità del prodotto aumenta di circa 3,5 cm. Il prodotto utilizzato senza distanziatori mantiene tutte le sue funzionalità ma ha un consumo energetico leggermente superiore

Disponibile da Settembre

## KG7393B40

EAN 4242004221425

FRIGORIFERO COMBINATO DA LIBERO POSIZIONAMENTO
PORTA COLOR LAVAGNA, FIANCHI CROMATI

**Caratteristiche principali**

- Porta color lavagna, laterali estetica inox-cromato
- Sistema NoFrost
- Sistema Multi-Air-Flow
- Capacità netta totale 366 litri
- Capacità netta frigorifero 279 litri
- Capacità netta congelatore: 87 litri ****
- 1 cassetto FreshSafe 2; l'alto grado di umidità mantiene i nutrienti fino a 2 volte più a lungo
- 2 cassetti su rotelle FreshSafe 1 0°C con controllo umidità; carne e pesce rimangono freschi fino a 2 volte più a lungo grazie ad una temperatura inferiore
- Cerniera a destra, Cerniere reversibili

**Sistema di Controllo**

- Regolazione elettronica tramite display digitale
- Funzione per un raffreddamento intensivo con disattivazione automatica
- Funzione congelamento intensivo con disattivazione automatica
- Segnale ottico ed acustico porta aperta
- Sistema di allarme ottico e acustico per variazioni della temperatura

**Altre Caratteristiche**

- Illuminazione interna a LED ad intensità crescente
- Filtro antiodori AirFresh Filter
- 5 ripiani in vetro infrangibile di cui 3 regolabili in altezza
- Controporta con 1 balconcino grande e 2 piccoli
- 3 cassetti trasparenti
- Portabottiglie
- Capacità di congelamento: 14 kg in 24 h
- Autonomia di conservazione senza energia elettrica: 16 h
- 2 x Accumulatore di freddo, 1 x Portauova

**Etichetta energetica**

- Classe di efficienza energetica: A+++
- Livello sonoro: 36 db(A) re 1 pW
- Consumo energetico: 182 kWh/anno basato sui risultati di prove standard per 24 ore. Il consumo effettivo dipende dalla modalità di utilizzo dell'apparecchio e dal luogo in cui è installato
- Per ottenere il consumo energetico dichiarato è necessario l'utilizzo dei distanziatori installati sul prodotto. In funzione di ciò, la profondità del prodotto aumenta di circa 3,5 cm. Il prodotto utilizzato senza distanziatori mantiene tutte le sue funzionalità ma ha un consumo energetico leggermente superiore

Disponibile da Settembre

2000 | 70 | NoFrost | FreshSafe 0°C | FreshSafe | LED | MultiAirFlow

1860 | 60 | NoFrost | FreshSafe 0°C | FreshSafe | LED | MultiAirFlow

## KG7493I40

EAN 4242004208808

FRIGORIFERO COMBINATO DA LIBERO POSIZIONAMENTO IN ACCIAIO INOX

**Caratteristiche principali**

- Porta acciaio inox anti-impronta, laterali estetica inox-cromato
- Sistema NoFrost
- Sistema Multi-Air-Flow
- Capacità netta totale 435 litri
- Capacità netta frigorifero 330 litri
- Capacità netta congelatore: 105 litri ****
- 1 cassetto FreshSafe 2; l'alto grado di umidità mantiene i nutrienti fino a 2 volte più a lungo
- 2 cassetti su rotelle FreshSafe 1 0°C con controllo umidità; carne e pesce rimangono freschi fino a 2 volte più a lungo grazie ad una temperatura inferiore
- Cerniera a destra, Cerniere reversibili

**Sistema di Controllo**

- Regolazione elettronica tramite display digitale
- Funzione per un raffreddamento intensivo con disattivazione automatica
- Funzione congelamento intensivo con disattivazione automatica
- Segnale ottico ed acustico porta aperta
- Sistema di allarme ottico e acustico per variazioni della temperatura

**Altre Caratteristiche**

- Illuminazione interna a LED ad intensità crescente
- Filtro antiodori AirFresh Filter
- 5 ripiani in vetro infrangibile di cui 4 regolabili in altezza
- Controporta con 1 balconcino grande e 2 piccoli
- 3 cassetti trasparenti
- Portabottiglie
- Capacità di congelamento: 15 kg in 24 h
- Autonomia di conservazione senza energia elettrica: 20 h
- 2 x Accumulatore di freddo, 1 x Portauova

**Etichetta energetica**

- Classe di efficienza energetica: A+++
- Livello sonoro: 38 db(A) re 1 pW
- Consumo energetico: 202 kWh/anno basato sui risultati di prove standard per 24 ore. Il consumo effettivo dipende dalla modalità di utilizzo dell'apparecchio e dal luogo in cui è installato
- Per ottenere il consumo energetico dichiarato è necessario l'utilizzo dei distanziatori installati sul prodotto. In funzione di ciò, la profondità del prodotto aumenta di circa 3,5 cm. Il prodotto utilizzato senza distanziatori mantiene tutte le sue funzionalità ma ha un consumo energetico leggermente superiore

Disponibile da Settembre

## KG7393I30

EAN 4242004198338

FRIGORIFERO COMBINATO DA LIBERO POSIZIONAMENTO IN ACCIAIO INOX

**Caratteristiche principali**

- Porta acciaio inox anti-impronta, laterali estetica inox-cromato
- Sistema NoFrost
- Sistema Multi-Air-Flow
- Capacità netta totale 366 litri
- Capacità netta frigorifero 279 litri
- Capacità netta congelatore: 87 litri ****
- 1 cassetto FreshSafe 2; l'alto grado di umidità mantiene i nutrienti fino a 2 volte più a lungo
- 2 cassetti su rotelle FreshSafe 1 0°C con controllo umidità; carne e pesce rimangono freschi fino a 2 volte più a lungo grazie ad una temperatura inferiore
- Cerniera a destra, Cerniere reversibili
- Maniglie integrate nei fianchi della porta

**Sistema di Controllo**

- Regolazione elettronica tramite display digitale
- Funzione per un raffreddamento intensivo con disattivazione automatica

**Altre Caratteristiche**

- Illuminazione interna a LED ad intensità crescente
- Filtro antiodori AirFresh Filter
- 5 ripiani in vetro infrangibile di cui 3 regolabili in altezza
- Controporta con 1 balconcino grande e 2 piccoli
- Portabottiglie
- Capacità di congelamento: 14 kg in 24 h
- Autonomia di conservazione senza energia elettrica: 16 h
- 2 x Accumulatore di freddo, 1 x Portauova

**Etichetta energetica**

- Classe di efficienza energetica: A++
- Livello sonoro: 39 db(A) re 1 pW
- Consumo energetico: 273 kWh/anno basato sui risultati di prove standard per 24 ore. Il consumo effettivo dipende dalla modalità di utilizzo dell'apparecchio e dal luogo in cui è installato
- Per ottenere il consumo energetico dichiarato è necessario l'utilizzo dei distanziatori installati sul prodotto. In funzione di ciò, la profondità del prodotto aumenta di circa 3,5 cm. Il prodotto utilizzato senza distanziatori mantiene tutte le sue funzionalità ma ha un consumo energetico leggermente superiore
- Classe climatica SN-T

Disponibile da Settembre

# K5897X4

EAN 4242004160243 - **cerniere a dx**

FRIGORIFERO COMBINATO CON PORTE IN ACCIAIO INOX, FIANCHI CROMATI

**Caratteristiche principali**

- Porta acciaio inox anti-impronta, laterali estetica inox-cromato
- Sistema NoFrost
- Sistema Multi-Air-Flow
- Capacità netta totale 395 litri
- Capacità netta frigorifero 303 litri
- Capacità netta congelatore: 92 litri ****
- 1 cassetto FreshSafe 2 su guide telescopiche; l'alto grado di umidità mantiene i nutrienti fino a 2 volte più a lungo
- 1 cassetto FreshSafe 1 0°C

**Sistema di Controllo**

- Regolazione elettronica esatta con 2 LED
- Funzione per un raffreddamento intensivo con disattivazione automatica
- Funzione congelamento intensivo con disattivazione automatica
- Indicazione tempi massimi di conservazione
- Segnale ottico ed acustico porta aperta
- Sistema di allarme ottico e acustico per variazioni della temperatura

**Altre Caratteristiche**

- Filtro antiodori AirFresh Filter
- 4 ripiani in vetro infrangibile di cui 3 regolabili in altezza
- Controporta con 4 balconcini
- 3 cassetti trasparenti
- Portabottiglie
- Capacità di congelamento: 15 kg in 24 h
- Autonomia di conservazione senza energia elettrica: 16 h
- Interni con inserti metallici
- Piedini anteriori regolabili, rotelle posteriori
- 1 x Vaschetta per cubetti di ghiaccio, 2 x Accumulatori di freddo, 1 x Vassoio per frutti di bosco, 1 x Portauova

**Etichetta energetica**

- Classe di efficienza energetica: A++
- Livello sonoro: 43 db(A) re 1 pW
- Consumo energetico: 284 kWh/anno basato sui risultati di prove standard per 24 ore. Il consumo effettivo dipende dalla modalità di utilizzo dell'apparecchio e dal luogo in cui è installato
- Classe climatica SN-T

**K5898X4**

EAN 4242004160236 - **cerniere a sx**

Disponibili fino ad Agosto

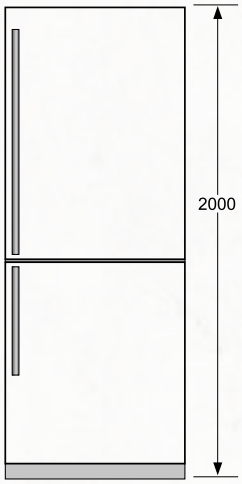


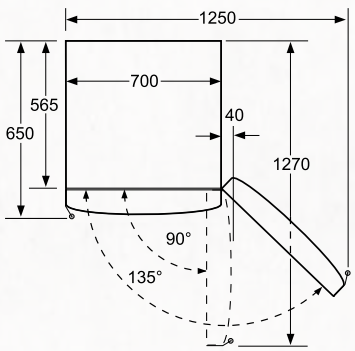

# K5885X4

EAN 4242004150046 - **cerniere a dx**

FRIGORIFERO COMBINATO CON PORTE IN ACCIAIO INOX, FIANCHI CROMATI

**Caratteristiche principali**

- Porta acciaio inox anti-impronta, laterali estetica inox-cromato
- Sistema NoFrost
- Sistema Multi-Air-Flow
- Capacità netta totale 317 litri
- Capacità netta frigorifero 223 litri
- Capacità netta congelatore: 94 litri ****
- 1 cassetto FreshSafe 2 su guide telescopiche; l'alto grado di umidità mantiene i nutrienti fino a 2 volte più a lungo
- 1 cassetto FreshSafe 1 0°C

**Sistema di Controllo**

- Regolazione elettronica esatta con 2 LED
- Funzione per un raffreddamento intensivo con disattivazione automatica
- Funzione congelamento intensivo con disattivazione automatica
- Indicazione tempi massimi di conservazione
- Segnale ottico ed acustico porta aperta
- Sistema di allarme ottico e acustico per variazioni della temperatura

**Altre Caratteristiche**

- Illuminazione interna a LED
- Filtro antiodori AirFresh Filter
- 3 ripiani in vetro infrangibile di cui 2 regolabili in altezza
- Controporta con 3 balconcini
- 3 cassetti trasparenti
- Portabottiglie
- Guide telescopiche EasySlide - ancora più comode
- Capacità di congelamento: 12 kg in 24 h
- Autonomia di conservazione senza energia elettrica: 18 h
- Interni con inserti metallici
- Piedini anteriori regolabili, rotelle posteriori
- 1 x Vaschetta per cubetti di ghiaccio, 2 x Accumulatori di freddo, 1 x Vassoio per frutti di bosco, 1 x Portauova

**Etichetta energetica**

- Classe di efficienza energetica: A+
- Livello sonoro: 44 db(A) re 1 pW
- Consumo energetico: 309 kWh/anno basato sui risultati di prove standard per 24 ore. Il consumo effettivo dipende dalla modalità di utilizzo dell'apparecchio e dal luogo in cui è installato. Per ottenere il consumo energetico dichiarato è necessario l'utilizzo dei distanziatori installati sul prodotto. In funzione di ciò, la profondità del prodotto aumenta di circa 3,5 cm. Il prodotto utilizzato senza distanziatori mantiene tutte le sue funzionalità ma ha un consumo energetico leggermente superiore
- Classe climatica SN-T

**K5886X4**

EAN 4242004150053 - **cerniere a sx**

Disponibili fino ad Agosto

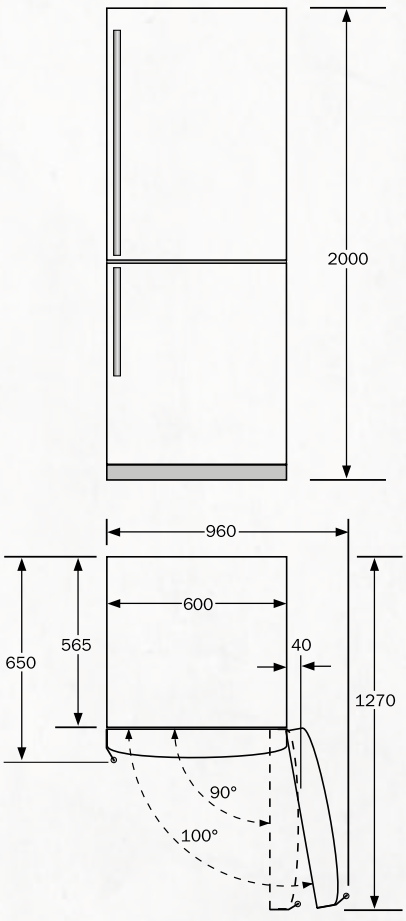

# K8345X0

EAN 4242004124757

## FRIGORIFERO “COOLDELUXE” COMBINATO INTEGRABILE CON CERNIERE PIATTE “SOFTCLOSE”

**Caratteristiche principali**

- Sistema NoFrost
- Capacità netta totale 245 litri
- Capacità netta frigorifero 184 litri
- Capacità netta congelatore: 61 litri ****
- Capacità netta vano ~0°C: 56 litri
- 1 cassetto FreshSafe 3 0°C per una freschezza ottimale; i cibi rimangono freschi fino a 3 volte più a lungo grazie a 2 zone a conservazione controllata, 32 litri
- Chiusura “SoftClose”
- 3 circuiti di raffreddamento separati
- Ventilazione posizionata sullo zoccolo
- Cerniera a destra, Cerniere piatte, reversibili

**Sistema di Controllo**

- Regolazione elettronica esatta con 2 LED
- Controllo elettronico con tasti TouchControl
- Funzione per un raffreddamento intensivo con disattivazione automatica
- Funzione congelamento intensivo con disattivazione automatica
- Indicazione tempi massimi di conservazione
- Segnale acustico porta aperta
- Sistema di allarme ottico e acustico per aumento temperatura
- Sbrinamento automatico
- Sistema di sicurezza

**Altre Caratteristiche**

- Illuminazione interna a LED su entrambi i lati
- Filtro antiodori AirFresh Filter
- Sistema multiallarme
- 2 ripiani in vetro infrangibile di cui 1 ripiano con sistema Easylift, standard regolabili in altezza
- 2 cassetti completamente estraibili
- 2 balconcini, di cui 1 più profondo con divisorio e 1 con sistema EasyLift
- 1 cassetto con divisorio
- Controporta con: Scomparto burro e formaggio con funzione Slide & Hide
- 2 cassetti trasparenti
- Capacità di congelamento: 12 kg in 24 h
- Autonomia di conservazione senza energia elettrica: 16 h
- Totalmente integrabile
- 1 x Vaschetta per cubetti di ghiaccio, 2 x Accumulatori di freddo, 1 x Portaburro, 1 x Portauova
- 3 Porta uova /porta bottiglia

**Etichetta energetica**

- Classe di efficienza energetica: A++
- Livello sonoro: 39 db(A) re 1 pW
- Consumo energetico: 247 kWh/anno basato sui risultati di prove standard per 24 ore. Il consumo effettivo dipende dalla modalità di utilizzo dell’apparecchio e dal luogo in cui è installato
- Classe climatica SN-T

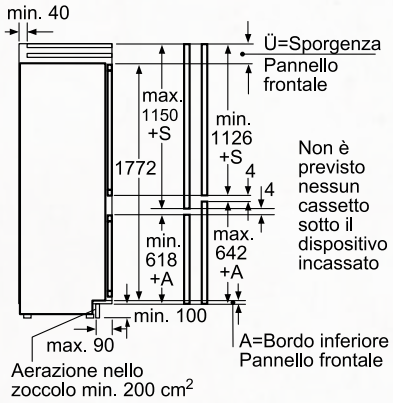


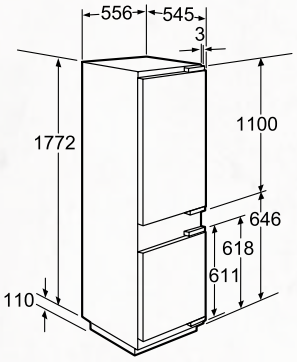


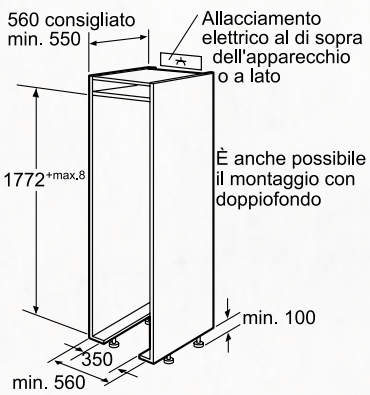

# KI6863D40

EAN 4242004162230

## FRIGORIFERO COMBINATO CON CERNIERE PIATTE “SOFTCLOSE”

**Caratteristiche principali**

- LowFrost - scarsa formazione ghiaccio, scongelamento rapido
- Capacità netta totale 260 litri
- Capacità netta frigorifero 186 litri
- Capacità netta congelatore: 74 litri ****
- 1 cassetto FreshSafe 2; l’alto grado di umidità mantiene i nutrienti fino a 2 volte più a lungo con controllo umidità - conserva frutta e verdura fino a 2 volte più a lungo
- Chiusura “SoftClose”
- 2 circuiti di raffreddamento separati
- Cerniera a destra, Cerniere reversibili

**Sistema di Controllo**

- Regolazione elettronica tramite display digitale
- Pannello di controllo elettronico con comandi TouchControl
- Funzione per un raffreddamento intensivo con disattivazione automatica
- Funzione congelamento intensivo con disattivazione automatica
- VitaControl - temperatura costante grazie ad un sistema intelligente di sensori
- Segnale acustico porta aperta
- Allarme ottico ed acustico per aumento temperatura
- Funzione Eco / Funzione Vacanza: per risparmio energetico

**Altre Caratteristiche**

- Illuminazione interna a LED
- Power Ventilation con AirFreshFilter
- Interni con inserti metallici
- 5 ripiani in vetro infrangibile (4 regolabili in altezza), di cui 1 divisibile - VarioShelf, 1 ripiano scorrevole EasyShelf easyAccess estensibili
- 5 balconcini, 1 comparto burro
- Ripiani in vetro infrangibile
- 3 cassetti trasparenti
- Gestione dei ripiani intelligente per un utilizzo dello spazio personalizzabile
- Massima accessibilità dei ripiani - tutto a portata di mano
- Capacità di congelamento: 10 kg in 24 h
- Autonomia di conservazione senza energia elettrica: 33 h
- Portabottiglie
- 1 x Vaschetta per cubetti di ghiaccio, 2 x Accumulatori di freddo, 1 x Portauova

**Etichetta energetica**

- Classe di efficienza energetica: A+++
- Livello sonoro: 38 db(A) re 1 pW
- Consumo energetico: 151 kWh/anno basato sui risultati di prove standard per 24 ore. Il consumo effettivo dipende dalla modalità di utilizzo dell’apparecchio e dal luogo in cui è installato
- Classe climatica SN-T

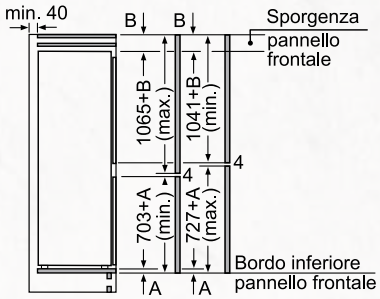


Le dimensioni delle ante del mobile indicate sono valide con uno spazio tra le ante pari a 4 mm.

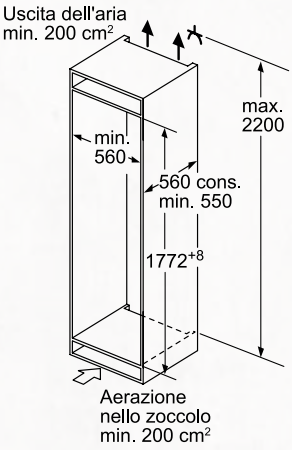


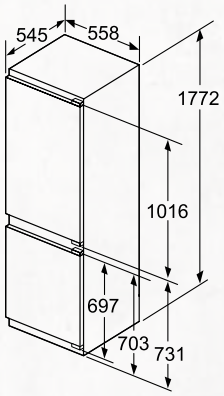

Energy A++

1780 | NoFrost | FreshSafe | SoftClose

# KI7863D30

4242004162162

## FRIGORIFERO COMBINATO CON CERNIERE PIATTE “SOFTCLOSE”

**Caratteristiche principali**

- Sistema NoFrost
- Capacità netta totale 255 litri
- Capacità netta frigorifero 188 litri
- Capacità netta congelatore: 67 litri ****
- 1 cassetto FreshSafe 2; l’alto grado di umidità mantiene i nutrienti fino a 2 volte più a lungo con controllo umidità - conserva frutta e verdura fino a 2 volte più a lungo
- Chiusura “SoftClose”
- 2 circuiti di raffreddamento separati
- Cerniera a destra, Cerniere reversibili

**Sistema di Controllo**

- Regolazione elettronica tramite display digitale
- Pannello di controllo elettronico con comandi TouchControl
- Comandi TouchControl - tutto perfettamente sotto controllo
- Funzione per un raffreddamento intensivo con disattivazione automatica
- Funzione congelamento intensivo con disattivazione automatica
- VitaControl - temperatura costante grazie ad un sistema intelligente di sensori
- Segnale acustico porta aperta
- Allarme ottico ed acustico per aumento temperatura
- Funzione Eco / Funzione Vacanza: per risparmio energetico

**Altre Caratteristiche**

- Illuminazione interna a LED
- 5 ripiani in vetro infrangibile (4 regolabili in altezza), di cui 1 divisibile - VarioShelf, 1 ripiano scorrevole EasyShelf easyAccess estensibili
- 5 balconcini, 1 comparto burro
- Ripiani in vetro infrangibile
- 3 cassetti trasparenti
- Gestione dei ripiani intelligente per un utilizzo dello spazio personalizzabile
- Capacità di congelamento: 8 kg in 24 h
- Autonomia di conservazione senza energia elettrica: 13 h
- Portabottiglie
- 1 x Vaschetta per cubetti di ghiaccio, 2 x Accumulatori di freddo, 1 x Portauova

**Etichetta energetica**

- Classe di efficienza energetica: A++
- Livello sonoro: 39 db(A) re 1 pW
- Consumo energetico: 221 kWh/anno basato sui risultati di prove standard per 24 ore. Il consumo effettivo dipende dalla modalità di utilizzo dell’apparecchio e dal luogo in cui è installato
- Classe climatica SN-ST

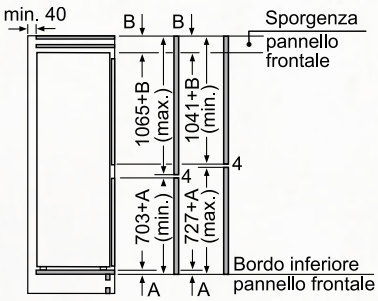


Le dimensioni delle ante del mobile indicate sono valide con uno spazio tra le ante pari a 4 mm.

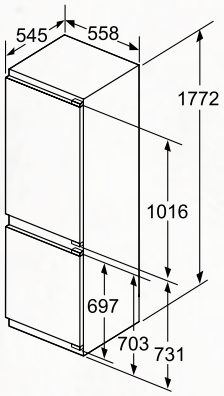


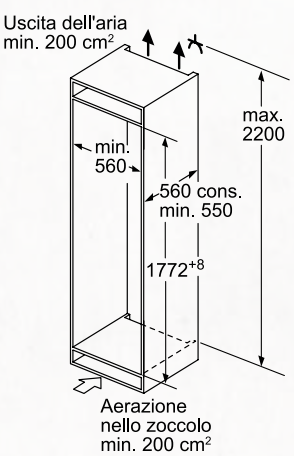

1780 | LowFrost | FreshSafe | SoftClose

# KI6863D30

EAN 4242004162216

## FRIGORIFERO COMBINATO CON CERNIERE PIATTE “SOFTCLOSE”

**Caratteristiche principali**

- LowFrost - scarsa formazione ghiaccio, scongelamento rapido
- Capacità netta totale 265 litri
- Capacità netta frigorifero 191 litri
- Capacità netta congelatore: 74 litri ****
- 1 cassetto FreshSafe 2; l’alto grado di umidità mantiene i nutrienti fino a 2 volte più a lungo con controllo umidità - conserva frutta e verdura fino a 2 volte più a lungo
- Chiusura “SoftClose”
- 2 circuiti di raffreddamento separati
- Cerniera a destra, Cerniere reversibili

**Sistema di Controllo**

- Regolazione elettronica tramite display digitale
- Pannello di controllo elettronico con comandi TouchControl
- Comandi TouchControl - tutto perfettamente sotto controllo
- Funzione per un raffreddamento intensivo con disattivazione automatica
- Funzione congelamento intensivo con disattivazione automatica
- VitaControl - temperatura costante grazie ad un sistema intelligente di sensori
- Segnale acustico porta aperta
- Allarme ottico ed acustico per aumento temperatura
- Funzione Eco / Funzione Vacanza: per risparmio energetico

**Altre Caratteristiche**

- Illuminazione interna a LED
- Interni con inserti metallici
- 5 ripiani in vetro infrangibile (4 regolabili in altezza), di cui 1 divisibile - VarioShelf, 1 ripiano scorrevole EasyShelf easyAccess estensibili
- 5 balconcini, 1 comparto burro
- Ripiani in vetro infrangibile
- 3 cassetti trasparenti
- Gestione dei ripiani intelligente per un utilizzo dello spazio personalizzabile
- Capacità di congelamento: 7 kg in 24 h
- Autonomia di conservazione senza energia elettrica: 32 h
- Portabottiglie
- 1 x Vaschetta per cubetti di ghiaccio, 2 x Accumulatori di freddo, 1 x Portauova

**Etichetta energetica**

- Classe di efficienza energetica: A++
- Livello sonoro: 36 db(A) re 1 pW
- Consumo energetico: 218 kWh/anno basato sui risultati di prove standard per 24 ore. Il consumo effettivo dipende dalla modalità di utilizzo dell’apparecchio e dal luogo in cui è installato
- Classe climatica SN-ST

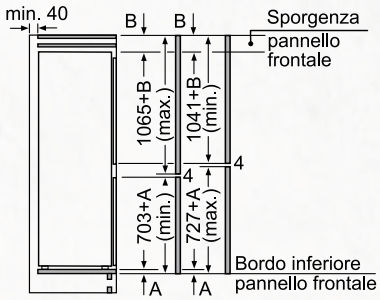


Le dimensioni delle ante del mobile indicate sono valide con uno spazio tra le ante pari a 4 mm.

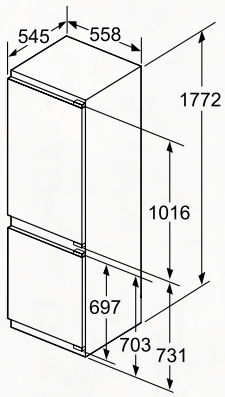


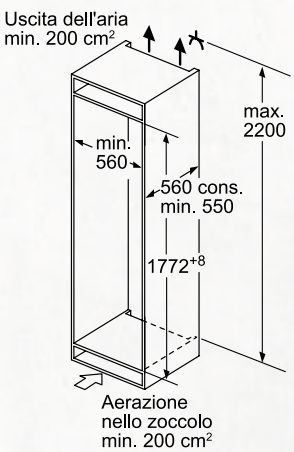

Energy A++

1780 | LowFrost | FreshSafe | SoftClose

# KI6873D30

EAN 4242004161905

## FRIGORIFERO COMBINATO CON CERNIERE PIATTE “SOFTCLOSE”

**Caratteristiche principali**

- LowFrost - scarsa formazione ghiaccio, scongelamento rapido
- Capacità netta totale 270 litri
- Capacità netta frigorifero 209 litri
- Capacità netta congelatore: 61 litri ****
- 1 cassetto FreshSafe 2; l’alto grado di umidità mantiene i nutrienti fino a 2 volte più a lungo con controllo umidità - conserva frutta e verdura fino a 2 volte più a lungo
- Chiusura “SoftClose”
- 2 circuiti di raffreddamento separati
- Cerniera a destra, Cerniere reversibili

**Sistema di Controllo**

- Regolazione elettronica tramite display digitale
- Pannello di controllo elettronico con comandi TouchControl
- Comandi TouchControl - tutto perfettamente sotto controllo
- Funzione per un raffreddamento intensivo con disattivazione automatica
- Funzione congelamento intensivo con disattivazione automatica
- VitaControl - temperatura costante grazie ad un sistema intelligente di sensori
- Segnale acustico porta aperta
- Allarme ottico ed acustico per aumento temperatura
- Funzione Eco / Funzione Vacanza: per risparmio energetico

**Altre Caratteristiche**

- Illuminazione interna a LED
- 5 ripiani in vetro infrangibile (4 regolabili in altezza), di cui 1 divisibile - VarioShelf, 1 ripiano scorrevole EasyShelf easyAccess estensibili
- 5 balconcini, 1 comparto burro
- Ripiani in vetro infrangibile
- 2 cassetti trasparenti
- Gestione dei ripiani intelligente per un utilizzo dello spazio personalizzabile
- Capacità di congelamento: 7 kg in 24 h
- Autonomia di conservazione senza energia elettrica: 26 h
- Portabottiglie
- 1 x Vaschetta per cubetti di ghiaccio, 2 x Accumulatori di freddo, 1 x Portauova

**Etichetta energetica**

- Classe di efficienza energetica: A++
- Livello sonoro: 36 db(A) re 1 pW
- Consumo energetico: 225 kWh/anno basato sui risultati di prove standard per 24 ore. Il consumo effettivo dipende dalla modalità di utilizzo dell’apparecchio e dal luogo in cui è installato
- Classe climatica SN-T

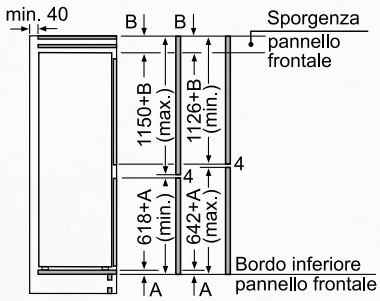


Le dimensioni delle ante del mobile indicate sono valide con uno spazio tra le ante pari a 4 mm.

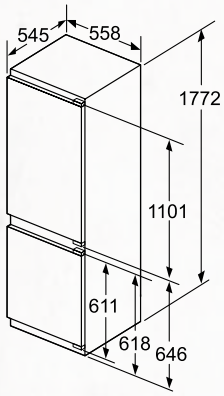


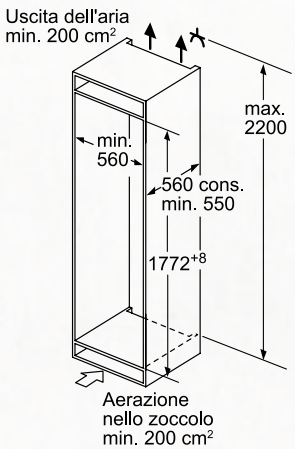

## KI5862S30S

EAN 4242004196112

FRIGORIFERO COMBINATO INTEGRABILE PORTA A TRAINO

**Caratteristiche principali**

- Capacità netta totale 267 litri
- Capacità netta frigorifero 191 litri
- Capacità netta congelatore: 76 litri ****
- 1 cassetto FreshSafe - il posto ideale per riporre frutta e verdura
- 1 circuito di raffreddamento
- Cerniera a destra, Cerniere reversibili

**Sistema di Controllo**

- Regolazione elettronica tramite LED
- Pannello di controllo elettronico con comandi TouchControl
- VitaControl - temperatura costante grazie ad un sistema intelligente di sensori

**Altre Caratteristiche**

- Illuminazione interna a LED
- 4 ripiani in vetro infrangibile di cui 3 regolabili
- Controporta con 4 balconcini
- Ripiani in vetro infrangibile
- 3 cassetti trasparenti
- Capacità di congelamento: 3.5 kg in 24 h
- Autonomia di conservazione senza energia elettrica: 24 h
- 1 x Vaschetta per cubetti di ghiaccio, 2 x Accumulatori di freddo, 2 x Portauova

**Etichetta energetica**

- Classe di efficienza energetica: A++
- Livello sonoro: 38 db(A) re 1 pW
- Classe climatica SN-T

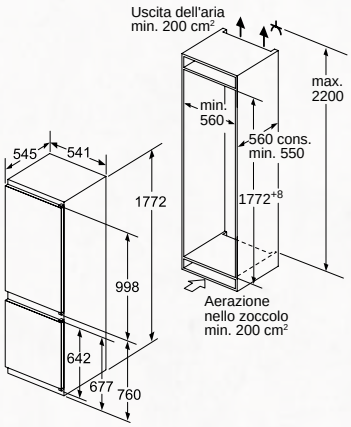


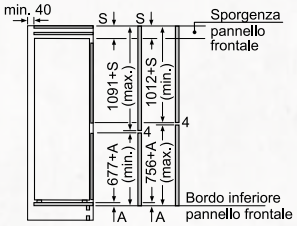


Le dimensioni delle ante del mobile indicate sono valide con uno spazio tra le ante pari a 4 mm.

## KI7862S30S

EAN 4242004196129

FRIGORIFERO COMBINATO INTEGRABILE PORTA A TRAINO

**Caratteristiche principali**

- Sistema NoFrost
- Capacità netta totale 255 litri
- Capacità netta frigorifero 188 litri
- Capacità netta congelatore: 67 litri ****
- 1 cassetto FreshSafe - il posto ideale per riporre frutta e verdura
- 1 circuito di raffreddamento
- Cerniera a destra, Cerniere reversibili

**Sistema di Controllo**

- Regolazione elettronica tramite display digitale
- Pannello di controllo elettronico con comandi TouchControl
- VitaControl - temperatura costante grazie ad un sistema intelligente di sensori

**Altre Caratteristiche**

- Illuminazione interna a LED
- 4 ripiani in vetro infrangibile di cui 3 regolabili
- Controporta con 4 balconcini
- Ripiani in vetro infrangibile
- 3 cassetti trasparenti
- Capacità di congelamento: 8 kg in 24 h
- Autonomia di conservazione senza energia elettrica: 13 h
- 1 x Vaschetta per cubetti di ghiaccio, 2 x Accumulatori di freddo, 2 x Portauova

**Etichetta energetica**

- Classe di efficienza energetica: A++
- Livello sonoro: 39 db(A) re 1 pW
- Classe climatica SN-ST

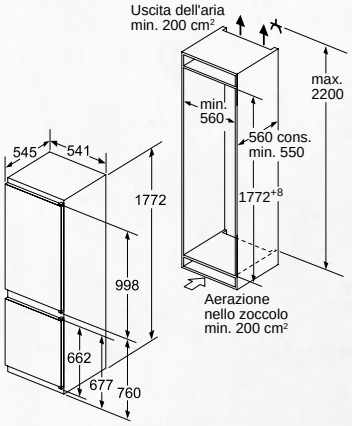


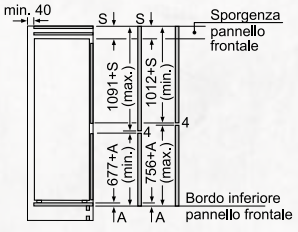


Le dimensioni delle ante del mobile indicate sono valide con uno spazio tra le ante pari a 4 mm.

Energy A++

1775 | LED | LowFrost | FreshSafe

## KI5862U30

EAN 4242004192220

FRIGORIFERO COMBINATO INTEGRABILE PORTA A TRAINO CHIUSURA “SOFTCLOSE”

**Caratteristiche principali**

- Capacità netta totale 267 litri
- Capacità netta frigorifero 191 litri
- Capacità netta congelatore: 76 litri ****
- 1 cassetto FreshSafe - il posto ideale per riporre frutta e verdura
- Chiusura “SoftClose”
- Cerniera a destra, Cerniere reversibili

**Sistema di Controllo**

- Regolazione elettronica tramite LED
- Funzione congelamento intensivo con disattivazione automatica

**Altre Caratteristiche**

- Illuminazione interna a LED
- 4 ripiani in vetro infrangibile di cui 3 regolabili
- 1 balconcino di ampie dimensioni
- Ripiani in vetro: applicazioni in metallo per un design elegante
- 3 cassetti trasparenti
- Capacità di congelamento: 3.5 kg in 24 h
- Autonomia di conservazione senza energia elettrica: 24 h
- 1 x Vaschetta per cubetti di ghiaccio, 2 x Accumulatori di freddo, 2 x Portauova

**Etichetta energetica**

- Classe di efficienza energetica: A++
- Livello sonoro: 38 db(A) re 1 pW
- Classe climatica SN-T

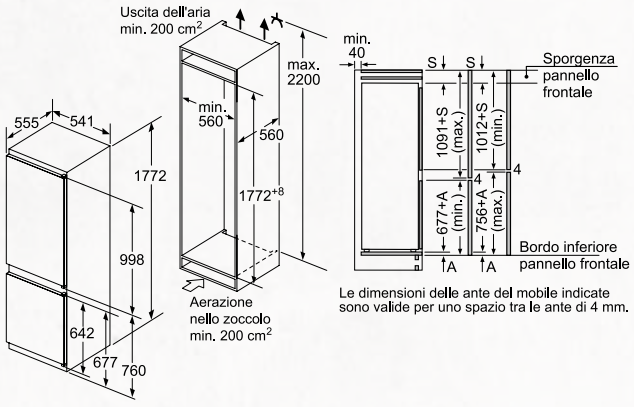

Energy A+

1780 | FreshSafe

## K4400X7FF

EAN 4242004118091

FRIGORIFERO COMBINATO CON PORTA A TRAINO

**Caratteristiche principali**

- Easy to clean
- Capacità netta totale 265 litri
- Capacità netta frigorifero 199 litri
- Capacità netta congelatore: 66 litri ****
- 1 cassetto FreshSafe - il posto ideale per riporre frutta e verdura
- Porta a traino
- 1 circuito di raffreddamento
- Cerniera a destra, Cerniere reversibili

**Sistema di Controllo**

- Regolazione meccanica

**Altre Caratteristiche**

- Illuminazione interna
- 5 ripiani in vetro infrangibile di cui 4 regolabili
- 3 cassetti trasparenti
- Interni con inserti metallici
- Capacità di congelamento: 3 kg in 24 h
- Autonomia di conservazione senza energia elettrica: 16 h
- Sbrinamento automatico
- 1 x Portauova

**Etichetta energetica**

- Classe di efficienza energetica: A+
- Livello sonoro: 40 db(A) re 1 pW
- Consumo energetico: 274 kWh/anno basato sui risultati di prove standard per 24 ore. Il consumo effettivo dipende dalla modalità di utilizzo dell’apparecchio e dal luogo in cui è installato
- Classe climatica ST

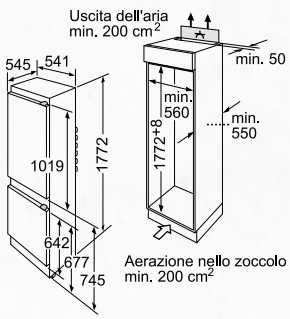


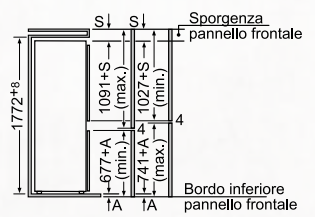


Se le dimensioni sono maggiori (1780-1790) inserire un listello distanziatore nella parte superiore della nicchia. Le dimensioni delle ante del mobile indicate sono valide con uno spazio tra le ante pari a 4 mm. Se tale misura è differente (max. 14 mm) le dimensioni devono essere adattate

1775 LED FreshSafe

1450 FreshSafe

## KI4823F30

EAN 4242004192213

FRIGORIFERO CON CARRELLO CON CERNIERE PIATTE

**Caratteristiche principali**

- Capacità netta totale 284 litri
- Capacità netta frigorifero 250 litri
- Capacità netta congelatore: 34 litri ****
- 1 cassetto FreshSafe 2; l'alto grado di umidità mantiene i nutrienti fino a 2 volte più a lungo con controllo umidità - conserva frutta e verdura fino a 2 volte più a lungo
- Vano dispensa con cassetto aggiuntivo
- Cerniera a destra, Cerniere reversibili

**Sistema di Controllo**

- Regolazione elettronica tramite display digitale
- Funzione per un raffreddamento intensivo con disattivazione automatica
- VitaControl - temperatura costante grazie ad un sistema intelligente di sensori

**Altre Caratteristiche**

- Illuminazione interna a LED
- 3 ripiani in vetro infrangibile (2 regolabili in altezza), di cui 1 divisibile - VarioShelf, 1 ripiano scorrevole EasyShelf easyAccess estensibili
- Controporta con 4 balconcini
- Ripiani in vetro infrangibile
- Capacità di congelamento: 4.5 kg in 24 h
- Autonomia di conservazione senza energia elettrica: 16 h

**Etichetta energetica**

- Classe di efficienza energetica: A++
- Livello sonoro: 38 db(A) re 1 pW
- Classe climatica SN-ST

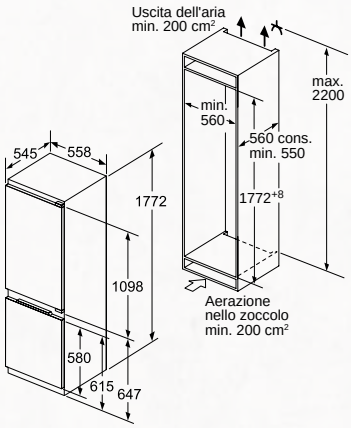


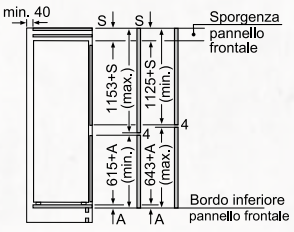


Le dimensioni delle ante del mobile indicate sono valide con uno spazio tra le ante pari a 4 mm.

## K1674X8

EAN 4242004189794

FRIGORIFERO DOPPIA PORTA INTEGRABILE PORTA A TRAINO

**Caratteristiche principali**

- Capacità netta totale 229 litri
- Capacità netta frigorifero 188 litri
- Capacità netta congelatore: 41 litri ****
- 1 cassetto FreshSafe - il posto ideale per riporre frutta e verdura
- Porta a traino
- Cerniera a destra, Cerniere reversibili

**Sistema di Controllo**

- Funzione congelamento intensivo con disattivazione automatica

**Altre Caratteristiche**

- Illuminazione interna particolarmente luminosa
- 5 ripiani di cui 4 regolabili in altezza e 1 ripiano divisibile easyAccess estensibili
- 3 balconcini di ampie dimensioni
- Scomparto burro e formaggio
- Capacità di congelamento: 2 kg in 24 h
- Autonomia di conservazione senza energia elettrica: 17 h
- 1 x Vaschetta cubetti ghiaccio, 1 x Portauova

**Etichetta energetica**

- Classe di efficienza energetica: A++
- Livello sonoro: 39 db(A) re 1 pW
- Classe climatica SN-ST

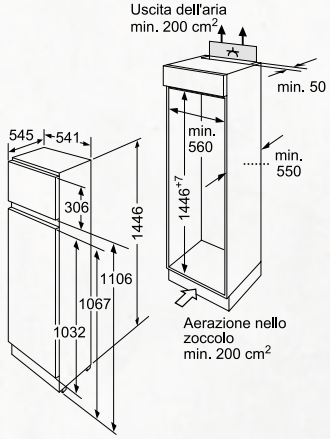


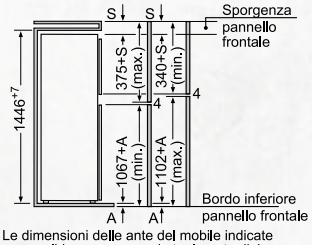


Le dimensioni delle ante del mobile indicate sono valide per uno spazio tra le ante di 4 mm. Se la larghezza dello spazio (max. 14 mm) è diversa, le dimensioni devono essere adattate.

1580

FreshSafe

# K1664X6

EAN 4242004099376

## FRIGORIFERO DOPPIA PORTA INTEGRABILE PORTA A TRAINO

**Caratteristiche principali**

- Capacità netta totale 255 litri
- Capacità netta frigorifero 214 litri
- Capacità netta congelatore: 41 litri ****
- 1 cassetto FreshSafe - il posto ideale per riporre frutta e verdura
- Porta a traino
- Cerniera a destra, Cerniere reversibili

**Sistema di Controllo**

- Funzione congelamento intensivo con disattivazione automatica

**Altre Caratteristiche**

- Illuminazione interna particolarmente luminosa
- 6 ripiani di cui 5 regolabili in altezza e 1 ripiano divisibile easyAccess estensibili
- 4 balconcini di ampie dimensioni
- Scomparto burro e formaggio
- 1 griglie regolabili
- Capacità di congelamento: 2 kg in 24 h
- Autonomia di conservazione senza energia elettrica: 17 h
- 1 x Vaschetta cubetti ghiaccio, 1 x Portaburro, 1 x Portauova

**Etichetta energetica**

- Classe di efficienza energetica: A+
- Livello sonoro: 39 db(A) re 1 pW
- Classe climatica SN-ST

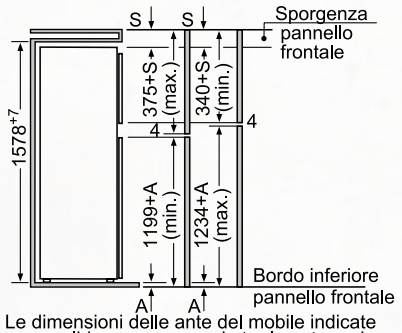


Le dimensioni delle ante del mobile indicate sono valide con uno spazio tra le ante pari a 4 mm. Se tale misura è differente (max. 14 mm) le dimensioni devono essere adattate.

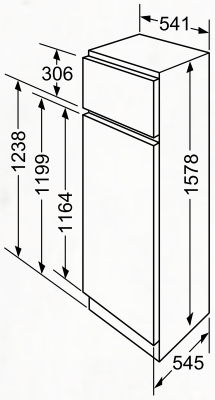


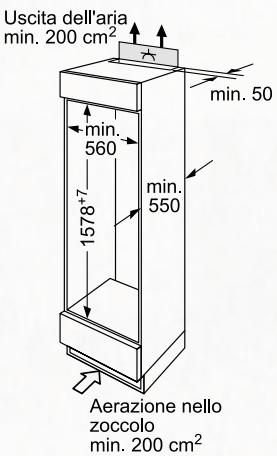

# K8325X0

EAN 4242004124740

## FRIGORIFERO “COOLDELUXE” MONOPORTA INTEGRABILE CON CERNIERE PIATTE “SOFTCLOSE”

**Caratteristiche principali**

- Capacità netta totale 284 litri
- Capacità netta frigorifero 257 litri
- Capacità netta congelatore: 27 litri ****
- Capacità netta vano ~0°C: 77 litri
- 1 cassetto FreshSafe 3 0°C per una freschezza ottimale; i cibi rimangono freschi fino a 3 volte più a lungo grazie a 2 zone a conservazione controllata
- Chiusura “SoftClose”
- Ventilazione posizionata sullo zoccolo
- Cerniera a destra, Cerniere piatte, reversibili

**Sistema di Controllo**

- Regolazione elettronica tramite LED
- Controllo elettronico con tasti TouchControl
- Segnale acustico porta aperta
- Sbrinamento automatico

**Altre Caratteristiche**

- Illuminazione interna a LED su entrambi i lati
- Filtro antiodori AirFresh Filter
- 5 ripiani di cui 2 regolabili in altezza e 1 ripiano con sistema Easylift, 1 ripiano completamente estraibile easyAccess estensibili
- 2 cassetti completamente estraibili
- 4 balconcini, di cui 1 più profondo con divisorio e 3 con sistema EasyLift
- 1 cassetto con divisorio
- Controporta con: Scomparto burro e formaggio con funzione Slide & Hide
- 1 ripiano in plastica
- Capacità di congelamento: 2 kg in 24 h
- Autonomia di conservazione senza energia elettrica: 14 h
- Totalmente integrabile
- Portabottiglie
- 1 x Vaschetta per cubetti di ghiaccio, 1 x Portaburro, 1 x Portauova

**Etichetta energetica**

- Classe di efficienza energetica: A++
- Livello sonoro: 39 db(A) re 1 pW
- Consumo energetico: 229 kWh/anno basato sui risultati di prove standard per 24 ore. Il consumo effettivo dipende dalla modalità di utilizzo dell’apparecchio e dal luogo in cui è installato
- Classe climatica SN-ST

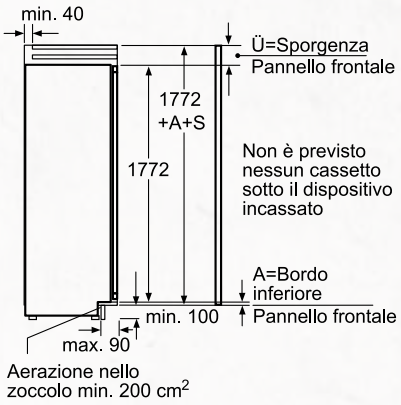


Aerazione nello zoccolo min. 200 $cm^2$

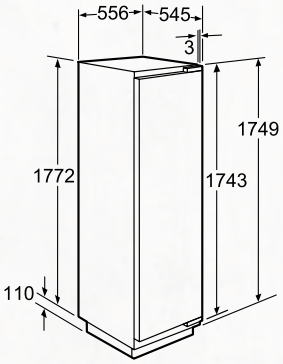


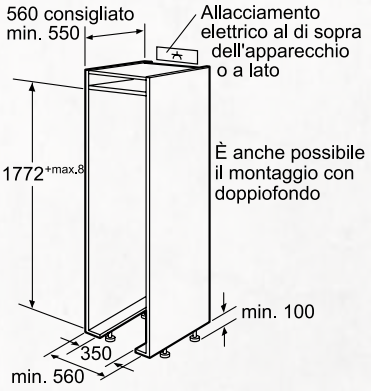

Energy A++

1780

FreshSafe 0 °C

SoftClose

# K8315X0

EAN 4242004124733

## FRIGORIFERO “COOLDELUXE” MONOPORTA INTEGRABILE CON CERNIERE PIATTE “SOFTCLOSE”

**Caratteristiche principali**

- Capacità netta totale 302 litri
- Capacità netta frigorifero 225 litri
- Capacità netta vano ~0°C: 77 litri
- 7 ripiani di cui 3 regolabili in altezza e 1 ripiano con sistema Easylift, 1 ripiano completamente estraibile easyAccess estensibili
- Chiusura “SoftClose”
- Ventilazione posizionata sullo zoccolo
- Cerniera a destra, Cerniere piatte, reversibili

**Sistema di Controllo**

- Regolazione elettronica tramite LED
- Controllo elettronico con tasti TouchControl
- Funzione per un raffreddamento intensivo con disattivazione automatica
- Ventola per freddo dinamico
- Segnale acustico porta aperta
- Sbrinamento automatico

**Altre Caratteristiche**

- Illuminazione interna a LED su entrambi i lati
- Filtro antiodori AirFresh Filter
- 3 cassetti completamente estraibili
- 4 balconcini, di cui 1 più profondo con divisorio e 3 con sistema EasyLift
- 1 cassetto con divisorio
- Controporta con: Scomparto burro e formaggio con funzione Slide & Hide
- Totalmente integrabile
- Portabottiglie
- 1 x Portaburro, 1 x Portauova
- 3 Porta uova /porta bottiglia

**Etichetta energetica**

- Classe di efficienza energetica: A++
- Livello sonoro: 39 db(A) re 1 pW
- Consumo energetico: 133 kWh/anno basato sui risultati di prove standard per 24 ore. Il consumo effettivo dipende dalla modalità di utilizzo dell’apparecchio e dal luogo in cui è installato
- Classe climatica SN-T

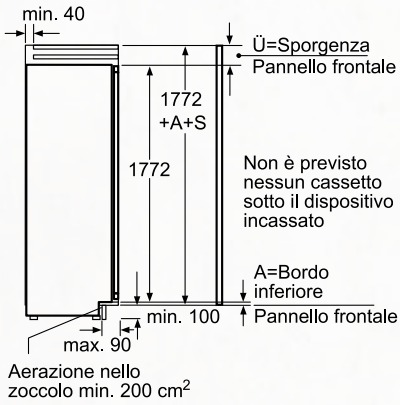


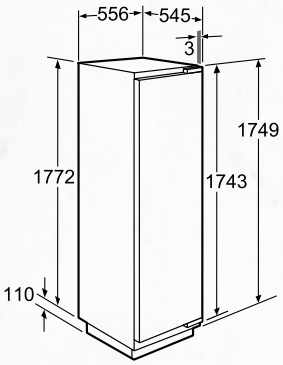


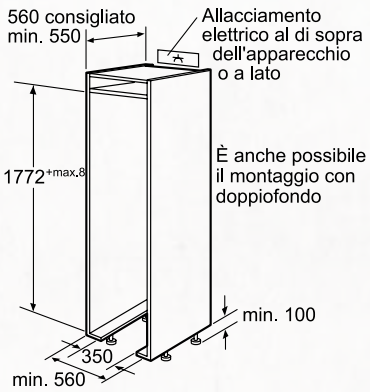

# KI2823F30

EAN 4242004165811

## FRIGORIFERO MONOPORTA CON CERNIERE PIATTE

**Caratteristiche principali**

- Capacità netta totale 286 litri
- Capacità netta frigorifero 252 litri
- Capacità netta congelatore: 34 litri ****
- 1 cassetto FreshSafe 2 su guide telescopiche; l'alto grado di umidità mantiene i nutrienti fino a 2 volte più a lungo
- 1 cassetto FreshSafe su rotelle - il posto ideale per riporre frutta e verdura
- Cerniera a destra, Cerniere reversibili

**Sistema di Controllo**

- Comandi TouchControl - tutto perfettamente sotto controllo
- VitaControl - temperatura costante grazie ad un sistema intelligente di sensori
- Segnale acustico porta aperta
- Sbrinamento automatico

**Altre Caratteristiche**

- Illuminazione interna a LED
- 5 ripiani in vetro infrangibile (4 regolabili in altezza), di cui 1 divisibile - VarioShelf, 1 ripiano scorrevole EasyShelf easyAccess estensibili
- 5 balconcini, 1 comparto burro
- 1 ripiano removibile in vetro infrangibile
- Spazio ideale per conservare pizze
- Gestione dei ripiani intelligente per un utilizzo dello spazio personalizzabile
- Capacità di congelamento: 3 kg in 24 h
- Autonomia di conservazione senza energia elettrica: 22 h
- Compartimento freezer con 1 cerniera
- Portabottiglie
- 1 x Vaschetta per cubetti di ghiaccio, 1 x Portauova

**Etichetta energetica**

- Classe di efficienza energetica: A++
- Livello sonoro: 36 db(A) re 1 pW
- Consumo energetico: 209 kWh/anno basato sui risultati di prove standard per 24 ore. Il consumo effettivo dipende dalla modalità di utilizzo dell'apparecchio e dal luogo in cui è installato
- Classe climatica SN-ST

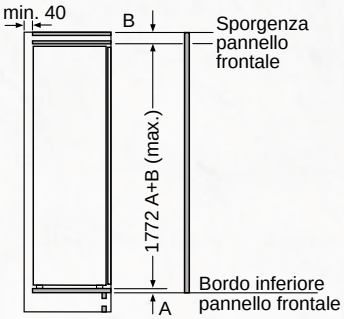


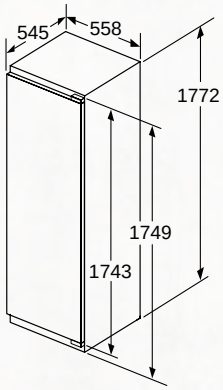


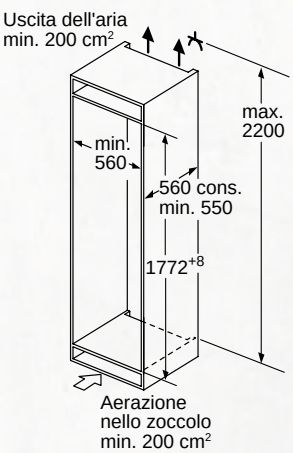

Energy A++

1780

FreshSafe

# KI1813F30

EAN 4242004160106

## FRIGORIFERO MONOPORTA CON CERNIERE PIATTE

**Caratteristiche principali**

- Capacità netta totale 319 litri
- Capacità netta frigorifero 319 litri
- 1 cassetto FreshSafe 2 su guide telescopiche; l'alto grado di umidità mantiene i nutrienti fino a 2 volte più a lungo
- 1 cassetto FreshSafe su rotelle - il posto ideale per riporre frutta e verdura
- Cerniera a destra, Cerniere reversibili

**Sistema di Controllo**

- Regolazione elettronica tramite display digitale
- Pannello di controllo elettronico con comandi TouchControl
- Comandi TouchControl - tutto perfettamente sotto controllo
- Funzione per un raffreddamento intensivo con disattivazione automatica
- VitaControl - temperatura costante grazie ad un sistema intelligente di sensori
- Segnale acustico porta aperta
- Sbrinamento automatico

**Altre Caratteristiche**

- Illuminazione interna a LED
- Power Ventilation con AirFreshFilter
- 7 ripiani in vetro infrangibile (6 regolabili in altezza), di cui 1 divisibile - VarioShelf, 2 ripiani scorrevoli EasyShelf easyAccess estensibili
- 6 balconcini, 1 comparto burro
- Gestione dei ripiani intelligente per un utilizzo dello spazio personalizzabile
- Portabottiglie
- 1 x Portauova

**Etichetta energetica**

- Classe di efficienza energetica: A++
- Livello sonoro: 37 db(A) re 1 pW
- Consumo energetico: 116 kWh/anno basato sui risultati di prove standard per 24 ore. Il consumo effettivo dipende dalla modalità di utilizzo dell'apparecchio e dal luogo in cui è installato
- Classe climatica SN-T

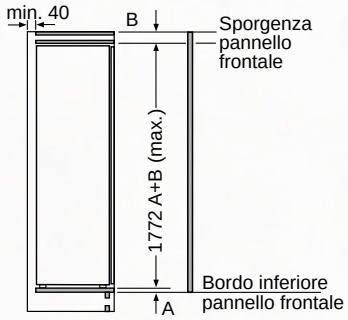


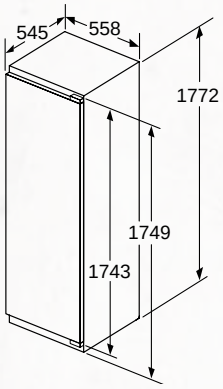


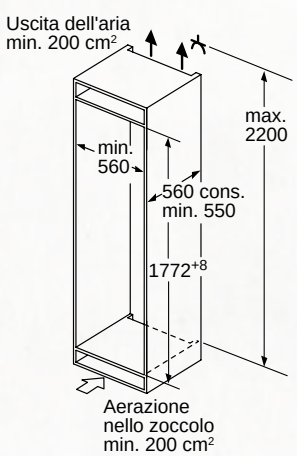

# KI2822S30

EAN 4242004197966

FRIGORIFERO MONOPORTA INTEGRABILE PORTA A TRAINO

**Caratteristiche principali**

- Capacità netta totale 286 litri
- Capacità netta frigorifero 252 litri
- Capacità netta congelatore: 34 litri ****
- 2 cassetti FreshSafe - il posto ideale per riporre frutta e verdura
- Cerniera a destra, Cerniere reversibili

**Sistema di Controllo**

- VitaControl - temperatura costante grazie ad un sistema intelligente di sensori

**Altre Caratteristiche**

- Illuminazione interna a LED
- 5 ripiani in vetro infrangibile di cui 4 regolabili
- Controporta con 2 balconcino grande e 3 piccoli
- 1 ripiano removibile in vetro infrangibile
- Spazio ideale per conservare pizze
- Capacità di congelamento: 3 kg in 24 h
- Autonomia di conservazione senza energia elettrica: 22 h
- Portabottiglie

**Etichetta energetica**

- Classe di efficienza energetica: A++
- Livello sonoro: 39 db(A) re 1 pW
- Classe climatica SN-ST

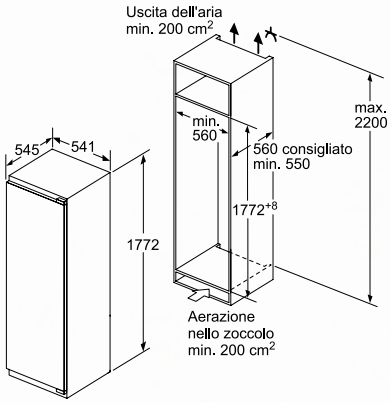


# KI1812S30

EAN 4242004197027

FRIGORIFERO MONOPORTA INTEGRABILE PORTA A TRAINO

**Caratteristiche principali**

- Capacità netta totale 319 litri
- Capacità netta frigorifero 319 litri
- 2 cassetti FreshSafe - il posto ideale per riporre frutta e verdura
- Cerniera a destra, Cerniere reversibili

**Sistema di Controllo**

- VitaControl - temperatura costante grazie ad un sistema intelligente di sensori
- Funzione per un raffreddamento intensivo con disattivazione automatica

**Altre Caratteristiche**

- Illuminazione interna a LED
- 7 ripiani in vetro infrangibile di cui 6 regolabili in altezza
- Controporta con 6 balconcini
- 2 x Portauova

**Etichetta energetica**

- Classe di efficienza energetica: A++
- Livello sonoro: 37 db(A) re 1 pW
- Classe climatica SN-T

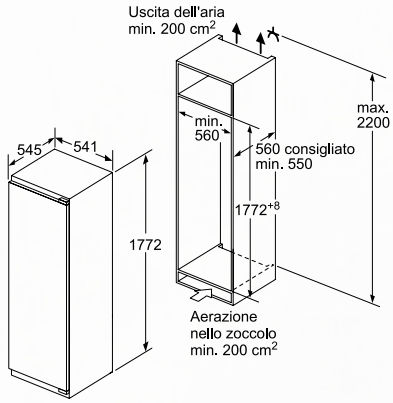

1400 | LED | FreshSafe 0°C | SoftClose

1225 | LED | FreshSafe 0°C | SoftClose

## KI8513D30

EAN 4242004172437

FRIGORIFERO MONOPORTA INTEGRABILE CON CERNIERE PIATTE "SOFTCLOSE"

**Caratteristiche principali**

- Capacità netta totale 222 litri
- Capacità netta frigorifero 222 litri
- Capacità netta vano ~0°C: 759 litri
- 1 cassetto FreshSafe 3 0°C per una freschezza ottimale; i cibi rimangono freschi fino a 3 volte più a lungo grazie a 2 zone a conservazione controllata
- Chiusura "SoftClose"
- Cerniera a destra, Cerniere piatte, reversibili

**Sistema di Controllo**

- Regolazione elettronica tramite display digitale
- Pannello di controllo elettronico con comandi TouchControl
- VitaControl - temperatura costante grazie ad un sistema intelligente di sensori
- Funzione per un raffreddamento intensivo con disattivazione automatica
- Segnale acustico porta aperta

**Altre Caratteristiche**

- Illuminazione interna a LED
- 5 ripiani in vetro infrangibile di cui 4 regolabili in altezza
- 4 balconcini, 1 comparto burro
- Portabottiglie
- Interni con inserti metallici
- 2 x Portauova

**Etichetta energetica**

- Classe di efficienza energetica: A++
- Livello sonoro: 37 db(A) re 1 pW
- Consumo energetico: 124 kWh/anno basato sui risultati di prove standard per 24 ore. Il consumo effettivo dipende dalla modalità di utilizzo dell'apparecchio e dal luogo in cui è installato

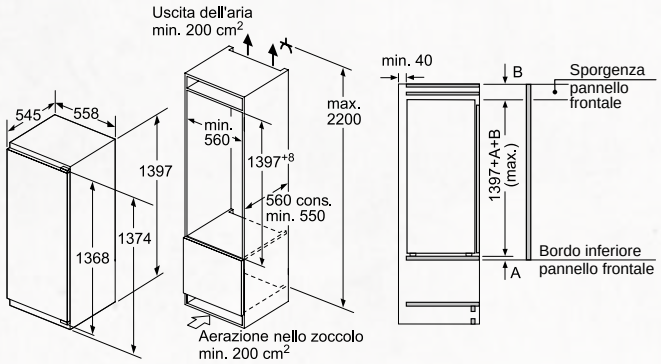


## KI8423D30

EAN 4242004172932

FRIGORIFERO "FRESHCOOL" MONOPORTA INTEGRABILE CON CERNIERE PIATTE "SOFTCLOSE"

**Caratteristiche principali**

- Capacità netta totale 169 litri
- Capacità netta frigorifero 154 litri
- Capacità netta congelatore: 15 litri ****
- Capacità netta vano ~0°C: 59 litri
- 1 cassetto FreshSafe 3 0°C per una freschezza ottimale; i cibi rimangono freschi fino a 3 volte più a lungo grazie a 2 zone a conservazione controllata
- Chiusura "SoftClose"
- Cerniera a destra, Cerniere reversibili

**Sistema di Controllo**

- Regolazione elettronica tramite display digitale
- Pannello di controllo elettronico con comandi TouchControl
- Funzione per un raffreddamento intensivo con disattivazione automatica
- VitaControl - temperatura costante grazie ad un sistema intelligente di sensori
- Segnale acustico porta aperta
- Sbrinamento automatico

**Altre Caratteristiche**

- Illuminazione interna a LED
- Interni con inserti metallici
- 3 balconcini, 1 comparto burro
- Capacità di congelamento: 2.5 kg in 24 h
- Autonomia di conservazione senza energia elettrica: 13 h
- Portabottiglie
- 1 x Vaschetta per cubetti di ghiaccio, 2 x Portauova

**Etichetta energetica**

- Classe di efficienza energetica: A++
- Livello sonoro: 38 db(A) re 1 pW
- Classe climatica SN-ST

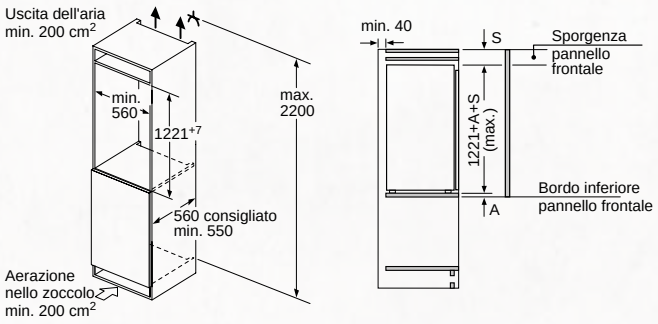

## KI8413D30

EAN 4242004172444

FRIGORIFERO “FRESHCOOL” MONOPORTA INTEGRABILE CON CERNIERE PIATTE “SOFTCLOSE”

**Caratteristiche principali**

- Capacità netta totale 187 litri
- Capacità netta frigorifero 187 litri
- Capacità netta vano ~0°C: 59 litri
- 1 cassetto FreshSafe 3 0°C per una freschezza ottimale; i cibi rimangono freschi fino a 3 volte più a lungo grazie a 2 zone a conservazione controllata
- Chiusura “SoftClose”
- Cerniera a destra, Cerniere reversibili

**Sistema di Controllo**

- Regolazione elettronica tramite display digitale
- Pannello di controllo elettronico con comandi TouchControl
- Funzione per un raffreddamento intensivo con disattivazione automatica
- VitaControl - temperatura costante grazie ad un sistema intelligente di sensori
- Segnale acustico porta aperta

**Altre Caratteristiche**

- Illuminazione interna a LED
- 3 balconcini, 1 comparto burro
- 2 x Portauova

**Etichetta energetica**

- Classe di efficienza energetica: A++
- Livello sonoro: 37 db(A) re 1 pW

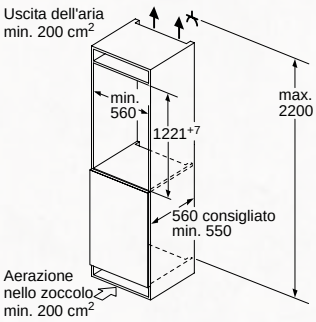


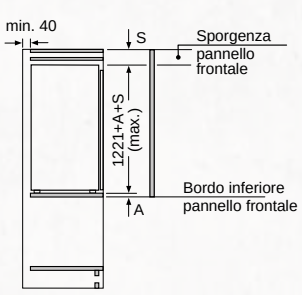


## KI2423D40

EAN 4242004165620

FRIGORIFERO MONOPORTA CON CERNIERE PIATTE “SOFTCLOSE”

**Caratteristiche principali**

- Capacità netta totale 195 litri
- Capacità netta frigorifero 180 litri
- Capacità netta congelatore: 15 litri ****
- 1 cassetto FreshSafe 2; l’alto grado di umidità mantiene i nutrienti fino a 2 volte più a lungo con controllo umidità - conserva frutta e verdura fino a 2 volte più a lungo
- Cerniera a destra, Cerniere reversibili

**Sistema di Controllo**

- Regolazione elettronica tramite display digitale
- Pannello di controllo elettronico con comandi TouchControl
- Comandi TouchControl - tutto perfettamente sotto controllo
- VitaControl - temperatura costante grazie ad un sistema intelligente di sensori
- Segnale acustico porta aperta
- Sbrinamento automatico

**Altre Caratteristiche**

- Illuminazione interna a LED
- 5 ripiani in vetro infrangibile (4 regolabili in altezza), di cui 1 divisibile -VarioShelf, 1 ripiano scorrevole EasyShelf easyAccess estensibili
- 4 balconcini, 1 comparto burro
- Gestione dei ripiani intelligente per un utilizzo dello spazio personalizzabile
- Spazio ideale per conservare pizze
- Capacità di congelamento: 2.5 kg in 24 h
- Autonomia di conservazione senza energia elettrica: 13 h
- Compartimento freezer con 1 cerniera
- Portabottiglie
- 1 x Vaschetta per cubetti di ghiaccio, 1 x Portauova

**Etichetta energetica**

- Classe di efficienza energetica: A+++
- Livello sonoro: 34 db(A) re 1 pW
- Consumo energetico: 114 kWh/anno basato sui risultati di prove standard per 24 ore. Il consumo effettivo dipende dalla modalità di utilizzo dell’apparecchio e dal luogo in cui è installato
- Classe climatica SN-ST

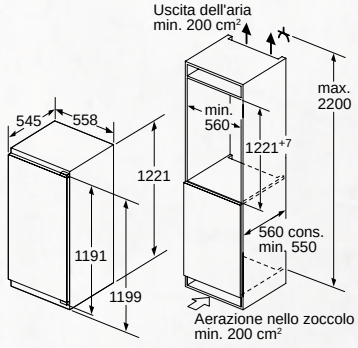


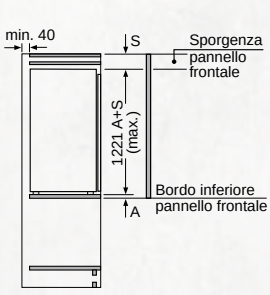

# KI2423D30

EAN 4242004165651

FRIGORIFERO MONOPORTA CON CERNIERE PIATTE “SOFTCLOSE”

**Caratteristiche principali**

- Capacità netta totale 195 litri
- Capacità netta frigorifero 180 litri
- Capacità netta congelatore: 15 litri ****
- 1 cassetto FreshSafe 2; l’alto grado di umidità mantiene i nutrienti fino a 2 volte più a lungo con controllo umidità - conserva frutta e verdura fino a 2 volte più a lungo
- Cerniera a destra, Cerniere reversibili

**Sistema di Controllo**

- Regolazione elettronica tramite display digitale
- Pannello di controllo elettronico con comandi TouchControl
- Comandi TouchControl - tutto perfettamente sotto controllo
- VitaControl - temperatura costante grazie ad un sistema intelligente di sensori
- Segnale acustico porta aperta
- Sbrinamento automatico

**Altre Caratteristiche**

- Illuminazione interna a LED
- 5 ripiani in vetro infrangibile (4 regolabili in altezza), di cui 1 divisibile -VarioShelf, 1 ripiano scorrevole EasyShelf easyAccess estensibili
- 4 balconcini, 1 comparto burro
- Gestione dei ripiani intelligente per un utilizzo dello spazio personalizzabile
- Spazio ideale per conservare pizze
- Capacità di congelamento: 2.4 kg in 24 h
- Autonomia di conservazione senza energia elettrica: 13 h
- Compartimento freezer con 1 cerniera
- Portabottiglie
- 1 x Vaschetta per cubetti di ghiaccio, 1 x Portauova

**Etichetta energetica**

- Classe di efficienza energetica: A++
- Livello sonoro: 37 db(A) re 1 pW
- Consumo energetico: 172 kWh/anno basato sui risultati di prove standard per 24 ore. Il consumo effettivo dipende dalla modalità di utilizzo dell’apparecchio e dal luogo in cui è installato
- Classe climatica SN-ST

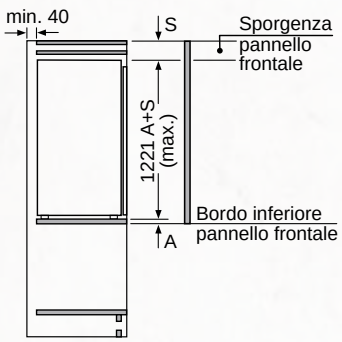


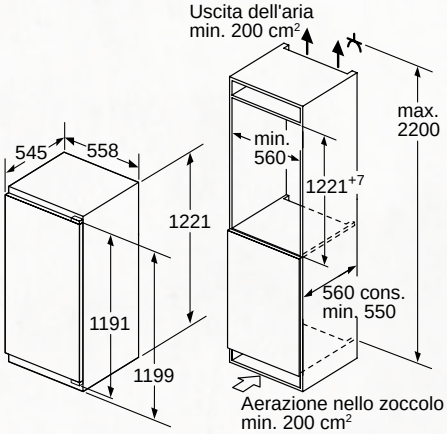

# KI1413D30

EAN 4242004165972

FRIGORIFERO MONOPORTA INTEGRABILE CON CERNIERE PIATTE "SOFTCLOSE"

**Caratteristiche principali**

- Capacità netta totale 211 litri
- Capacità netta frigorifero 211 litri
- 1 cassetto FreshSafe 2; l'alto grado di umidità mantiene i nutrienti fino a 2 volte più a lungo con controllo umidità - conserva frutta e verdura fino a 2 volte più a lungo
- Chiusura "SoftClose"
- Cerniera a destra, Cerniere reversibili

**Sistema di Controllo**

- Regolazione elettronica tramite display digitale
- Pannello di controllo elettronico con comandi TouchControl
- Comandi TouchControl - tutto perfettamente sotto controllo
- Funzione per un raffreddamento intensivo con disattivazione automatica
- VitaControl - temperatura costante grazie ad un sis intelligente di sensori
- Segnale acustico porta aperta
- Sbrinamento automatico

**Altre Caratteristiche**

- Illuminazione interna a LED
- 6 ripiani in vetro infrangibile (5 regolabili in altezza), di cui 1 divisibile -VarioShelf, 1 ripiano scorrevole EasyShelf easyAccess estensibili
- 4 balconcini, 1 comparto burro
- Gestione dei ripiani intelligente per un utilizzo dello spazio personalizzabile
- Massima accessibilità dei ripiani - tutto a portata di mano
- Portabottiglie
- 1 x Portauova

**Etichetta energetica**

- Classe di efficienza energetica: A++
- Livello sonoro: 33 db(A) re 1 pW
- Consumo energetico: 105 kWh/anno basato sui risultati di prove standard per 24 ore. Il consumo effettivo dipende dalla modalità di utilizzo dell'apparecchio e dal luogo in cui è installato
- Classe climatica SN-T

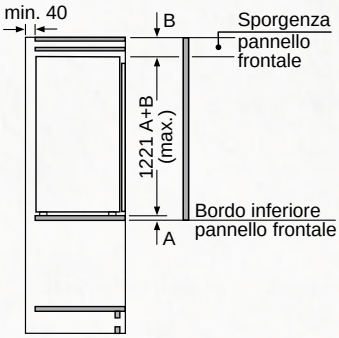


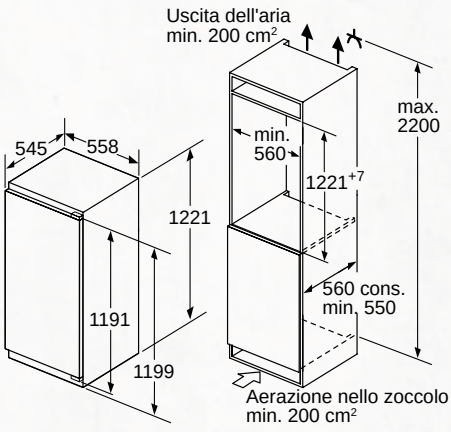


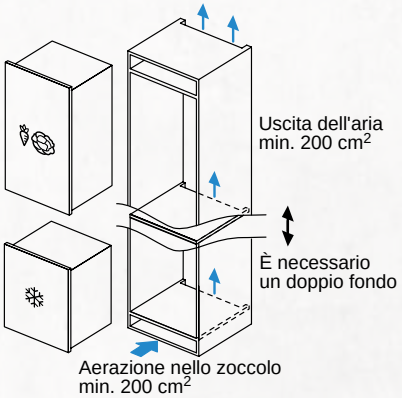

880 FreshSafe

820 SoftClose

## KI1216F30

EAN 4242004165903

FRIGORIFERO MONOPORTA INTEGRABILE CON CERNIERE PIATTE

**Caratteristiche principali**

- Capacità netta totale 144 litri
- Capacità netta frigorifero 144 litri
- 1 cassetto FreshSafe 2; l'alto grado di umidità mantiene i nutrienti fino a 2 volte più a lungo con controllo umidità - conserva frutta e verdura fino a 2 volte più a lungo
- Cerniera a destra, Cerniere reversibili

**Sistema di Controllo**

- Regolazione elettronica tramite display digitale
- Pannello di controllo elettronico con comandi TouchControl
- Funzione per un raffreddamento intensivo con disattivazione automatica
- VitaControl - temperatura costante grazie ad un sistema intelligente di sensori

**Altre Caratteristiche**

- Illuminazione interna a LED ad intensità crescente
- 4 ripiani in vetro infrangibile (3 regolabili in altezza), di cui 1 divisibile - VarioShelf, 1 ripiano scorrevole EasyShelf easyAccess estensibili
- 3 balconcini, 1 comparto burro
- Portabottiglie
- 1 x Portauova

**Etichetta energetica**

- Classe di efficienza energetica: A++
- Livello sonoro: 33 db(A) re 1 pW
- Classe climatica SN-T

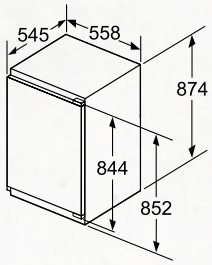


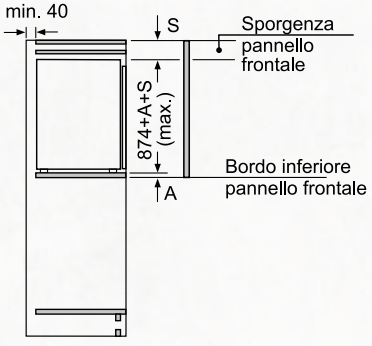


## K4336X8

EAN 4242004147336

FRIGORIFERO SOTTOPIANO CON CERNIERE PIATTE "SOFTCLOSE"

**Caratteristiche principali**

- Capacità netta totale 123 litri
- Capacità netta frigorifero 108 litri
- Capacità netta congelatore: 15 litri ****
- A scomparsa totale
- 2 cassetti FreshSafe - il posto ideale per riporre frutta e verdura
- Chiusura "SoftClose"
- 1 circuito di raffreddamento
- Aerazione nella zona dello zoccolo
- Easy to clean
- Cerniera a destra, Cerniere reversibili

**Sistema di Controllo**

- Regolazione meccanica
- Sbrinamento automatico

**Altre Caratteristiche**

- Illuminazione interna particolarmente luminosa
- Interni con inserti metallici
- 2 ripiani in vetro infrangibile di cui 1 regolabili in altezza
- Spazio ideale per conservare pizze
- Vassoio estraibile
- Controporta con 1 balconcino grande e 2 piccoli
- Balconcino con ferma-bottiglie
- Capacità di congelamento: 2 kg in 24 h
- Autonomia di conservazione senza energia elettrica: 10 h
- Compartimento freezer con 1 cerniera
- Piedini anteriori regolabili in altezza
- 1 x Vaschetta per cubetti di ghiaccio, 1 x Portaburro, 1 x Portauova

**Etichetta energetica**

- Classe di efficienza energetica: A++
- Livello sonoro: 38 db(A) re 1 pW
- Consumo energetico: 140 kWh/anno basato sui risultati di prove standard per 24 ore. Il consumo effettivo dipende dalla modalità di utilizzo dell'apparecchio e dal luogo in cui è installato
- Classe climatica SN-ST

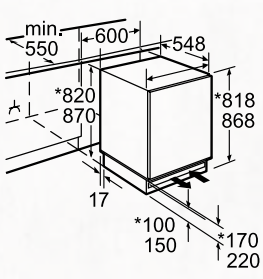


Spazio per l'allacciamento elettrico a destra o a sinistra dell'apparecchio. Aerazione nello zoccolo.

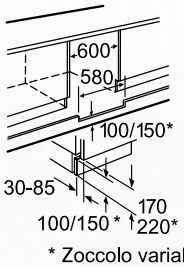


* Zoccolo variabile/ altezza sottopiano

820 SoftClose

# K4316X8

EAN 4242004148081

FRIGORIFERO SOTTOPIANO CON CERNIERE PIATTE “SOFTCLOSE”

**Caratteristiche principali**

- Capacità netta totale 137 litri
- Capacità netta frigorifero 137 litri
- A scomparsa totale
- 1 cassetto FreshSafe - il posto ideale per riporre frutta e verdura
- Chiusura “SoftClose”
- 1 circuito di raffreddamento
- Aerazione nella zona dello zoccolo
- Easy to clean
- Cerniera a destra, Cerniere reversibili

**Sistema di Controllo**

- Regolazione meccanica
- Sbrinamento automatico

**Altre Caratteristiche**

- Illuminazione interna particolarmente luminosa
- Interni con inserti metallici
- 3 ripiani in vetro infrangibile di cui 2 regolabili in altezza
- Vassoio estraibile
- Controporta con 1 balconcino grande e 2 piccoli
- Balconcino con ferma-bottiglie
- Piedini anteriori regolabili in altezza
- 1 x Portaburro, 1 x Portauova

**Etichetta energetica**

- Classe di efficienza energetica: A++
- Livello sonoro: 38 db(A) re 1 pW
- Consumo energetico: 92 kWh/anno basato sui risultati di prove standard per 24 ore. Il consumo effettivo dipende dalla modalità di utilizzo dell’apparecchio e dal luogo in cui è installato
- Classe climatica SN-ST

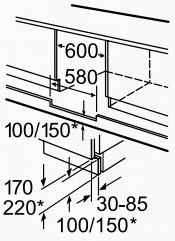


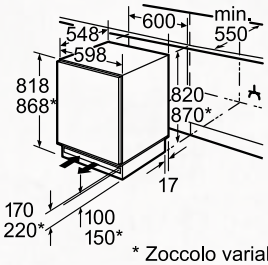


Spazio per il collegamento elettrico a destra o a sinistra dell’apparecchio. Aerazione nello zoccolo.

* Zoccolo variabile/ altezza sottopiano

1780 NoFrost SoftClose

# G8320X0

EAN 4242004124689

CONGELATORE “COOLDELUXE” MONOPORTA ****
INTEGRABILE CON CERNIERE PIATTE “SOFTCLOSE”

**Caratteristiche principali**

- Sistema NoFrost
- Capacità netta congelatore NoFrost: 212 litri ****
- Chiusura “SoftClose”
- Ventilazione posizionata sullo zoccolo
- Cerniera a destra, Cerniere reversibili

**Sistema di Controllo**

- Regolazione elettronica tramite LED
- Controllo elettronico con tasti TouchControl
- Funzione congelamento intensivo con disattivazione automatica
- Segnale acustico porta aperta
- Allarme ottico ed acustico per aumento temperatura

**Altre Caratteristiche**

- Illuminazione interna a LED
- 2 scomparti a ribalta per congelamento rapido
- Indicazione tempi massimi di conservazione
- 6 ripiani in vetro rimovibili
- Capacità di congelamento: 18 kg in 24 h
- Autonomia di conservazione senza energia elettrica: 11 h
- 2 x Accumulatore di freddo, 1 x Vaschetta per il ghiaccio

**Etichetta energetica**

- Classe di efficienza energetica: A++
- Livello sonoro: 42 db(A) re 1 pW
- Consumo energetico: 243 kWh/anno basato sui risultati di prove standard per 24 ore. Il consumo effettivo dipende dalla modalità di utilizzo dell’apparecchio e dal luogo in cui è installato
- Classe climatica SN-T

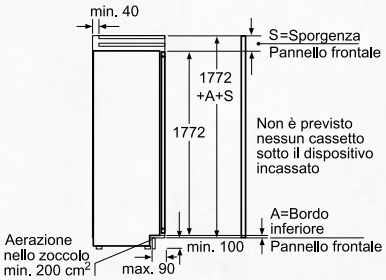


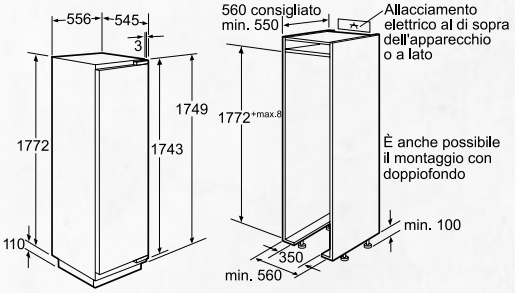

1775 NoFrost

820 SoftClose

## GI7813E30

EAN 4242004199557

CONGELATORE MONOPORTA ✻✻✻ INTEGRABILE
CON CERNIERE PIATTE

**Caratteristiche principali**

- Sistema NoFrost
- Capacità netta congelatore NoFrost: 211 litri ****
- Ventilazione posizionata sullo zoccolo
- Cerniera a sinistra, Cerniere piatte, reversibili

**Sistema di Controllo**

- Funzione congelamento intensivo con disattivazione automatica
- VitaControl - temperatura costante grazie ad un sistema intelligente di sensori

**Altre Caratteristiche**

- 2 scomparti a ribalta per congelamento rapido
- 5 cassetti trasparenti
- Capacità di congelamento: 20 kg in 24 h
- Autonomia di conservazione senza energia elettrica: 22 h
- 2 x Accumulatore di freddo, 1 x Vaschetta per il ghiaccio

**Etichetta energetica**

- Classe di efficienza energetica: A++
- Livello sonoro: 36 db(A) re 1 pW
- Classe climatica SN-T

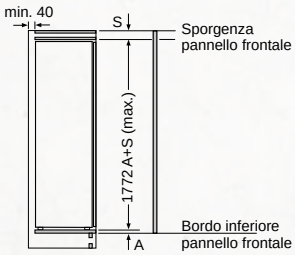


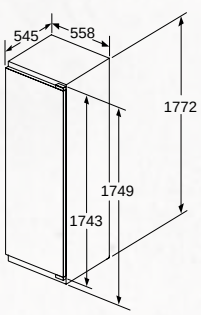


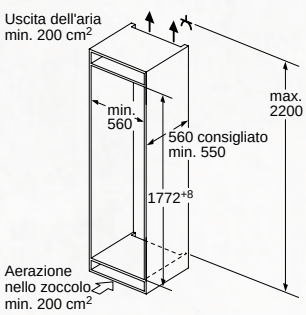


## G4344X8

EAN 4242004149736

CONGELATORE MONOPORTA ✻✻✻
CON CERNIERE PIATTE "SOFTCLOSE"

**Caratteristiche principali**

- Capacità netta congelatore: 98 litri ****
- Chiusura "SoftClose"
- 1 circuito di raffreddamento
- A scomparsa totale
- Cerniera a destra, Cerniere reversibili

**Sistema di Controllo**

- Regolazione meccanica
- Funzione congelamento intensivo con disattivazione automatica
- Allarme ottico ed acustico per variazioni della temperatura

**Altre Caratteristiche**

- Abbinabile a un frigorifero integrabile
- 3 cassetti trasparenti
- Indicazione tempi massimi di conservazione
- Capacità di congelamento: 12 kg in 24 h
- Autonomia di conservazione senza energia elettrica: 23 h
- 2 x Accumulatore di freddo, 1 x Vaschetta per il ghiaccio

**Etichetta energetica**

- Classe di efficienza energetica: A+
- Livello sonoro: 38 db(A) re 1 pW
- Consumo energetico: 184 kWh/anno basato sui risultati di prove standard per 24 ore. Il consumo effettivo dipende dalla modalità di utilizzo dell'apparecchio e dal luogo in cui è installato
- Classe climatica SN-ST

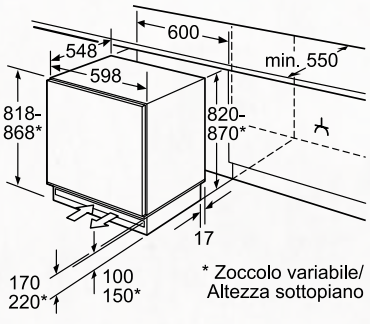


Spazio per l'allacciamento elettrico a destra o a sinistra dell'apparecchio.
Aerazione nello zoccolo.

880 LowFrost SoftClose

720 LowFrost SoftClose

## GI1213D30

EAN 4242004204428

CONGELATORE MONOPORTA ✲✲✲
CON CERNIERE PIATTE “SOFTCLOSE”

**Caratteristiche principali**

- LowFrost - scarsa formazione ghiaccio, scongelamento rapido
- Capacità netta congelatore: 97 litri ****
- Chiusura “SoftClose”
- Cerniera a destra, Cerniere reversibili

**Sistema di Controllo**

- Regolazione elettronica tramite LED
- Funzione congelamento intensivo con disattivazione automatica
- Sistema di allarme acustico, Allarme ottico per aumento della temperatura

**Altre Caratteristiche**

- 3 cassetti trasparenti
- Capacità di congelamento: 8 kg in 24 h
- Autonomia di conservazione senza energia elettrica: 22 h
- 2 x Accumulatore di freddo, 1 x Vaschetta per il ghiaccio

**Etichetta energetica**

- Classe di efficienza energetica: A++
- Livello sonoro: 36 db(A) re 1 pW
- Consumo energetico: 157 kWh/anno basato sui risultati di prove standard per 24 ore. Il consumo effettivo dipende dalla modalità di utilizzo dell’apparecchio e dal luogo in cui è installato
- Classe climatica SN-T

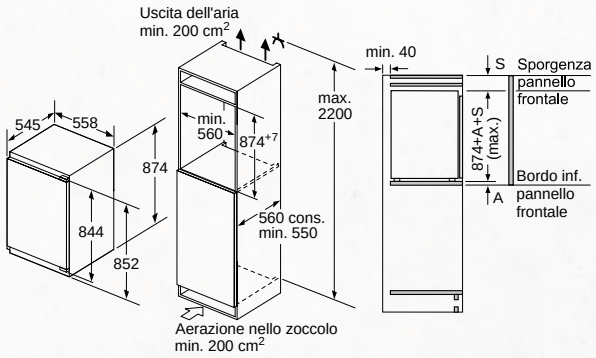


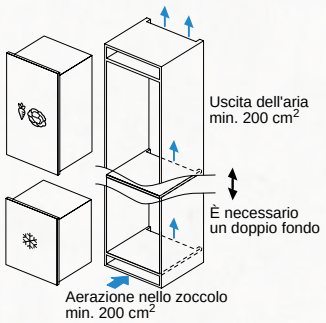


## GI1113D30

EAN 4242004204893

CONGELATORE MONOPORTA ✲✲✲
CON CERNIERE PIATTE “SOFTCLOSE”

**Caratteristiche principali**

- LowFrost - scarsa formazione ghiaccio, scongelamento rapido
- Capacità netta congelatore: 72 litri ****
- Chiusura “SoftClose”
- Cerniera a destra, Cerniere reversibili

**Sistema di Controllo**

- Regolazione elettronica tramite LED
- Funzione congelamento intensivo con disattivazione automatica
- Sistema di allarme acustico, Allarme ottico per aumento della temperatura

**Altre Caratteristiche**

- 3 cassetti trasparenti
- Capacità di congelamento: 8 kg in 24 h
- Autonomia di conservazione senza energia elettrica: 21 h
- 2 x Accumulatore di freddo, 1 x Vaschetta per il ghiaccio

**Etichetta energetica**

- Classe di efficienza energetica: A++
- Livello sonoro: 36 db(A) re 1 pW
- Consumo energetico: 144 kWh/anno basato sui risultati di prove standard per 24 ore. Il consumo effettivo dipende dalla modalità di utilizzo dell’apparecchio e dal luogo in cui è installato
- Classe climatica SN-T

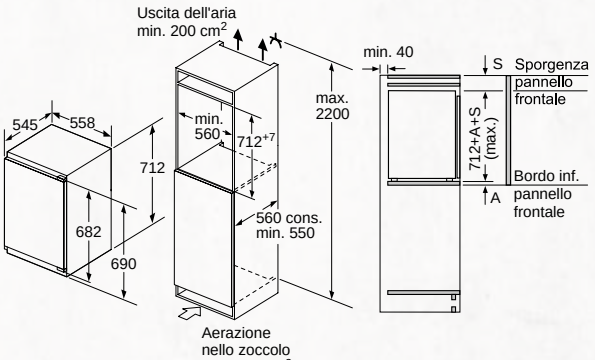


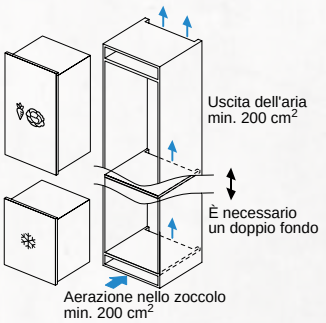

# GLI ACCESSORI SPECIALI PER I FRIGORIFERI

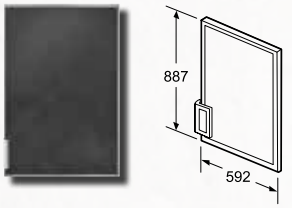


KF1213S0
PANNELLO LAVAGNA
H 887 MM
Abbinabile a KI1216F30, GI1213D30

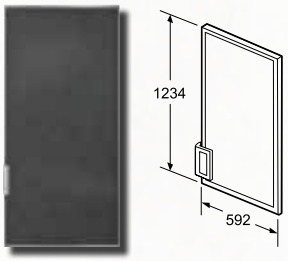


KF1413S0
PANNELLO LAVAGNA
H 1234 MM
Abbinabile a KI1413D30, KI8423D30, KI8413D30

# INFORMAZIONI TECNICHE PER FRIGORIFERI

| Modello | KA3902I20 | KA7902I30 | KG7493B40 | KG7393B40 |
|---|---|---|---|---|
| Tipologia | Side-by-Side | Side-by-Side | combinato | combinato |
| **Informazioni etichetta energetica EU 2010** | | | | |
| Classe di efficienza energetica | A+ | A++ | A+++ | A+++ |
| Consumo di energia totale annuo (kWh) | 436 | 373 | 202 | 182 |
| Capacità netta del frigorifero (L) | 370 | 373 | 330 | 279 |
| Capacità netta del congelatore (L) | 163 | 200 | 105 | 87 |
| Sistema No Frost | • | • | • | • |
| Autonomia di conservazione senza energia elettrica (ore) | 4 | 4 | 20 | 16 |
| Capacità di congelamento in 24 ore | 11 | 12 | 15 | 14 |
| Classe climatica | SN-T | SN-T | SN-T | SN-T |
| Rumorosità (dB(A) re 1pW) | 43 | 43 | 38 | 36 |
| **Informazioni aggiuntive** | | | | |
| Peso netto (kg) | 101 | 98 | 84 | 80 |
| Lunghezza del cavo di alimentazione elettrica (cm) | 240 | 240 | 240 | 240 |
| Tipo di spina | Schuko | Schuko | Schuko | Schuko |
| Tipo di controllo | elettronico | elettronico | elettronico | elettronico |
| Numero di sistemi indipendenti di raffreddamento | 1 | 1 | 1 | 1 |
| Porta/e reversibile/i | - | - | • | • |
| Piedini regolabili | • | sì-solo frontale | sì-solo frontale | sì-solo frontale |
| Numero ripiani | 4 | 4 | 5 | 5 |
| **Collegamenti elettrici** | | | | |
| Dati nominali collegamento elettrico (W) | 374 | 174 | 100 | 100 |
| Corrente (A) | 10 | 10 | 10 | 10 |
| Tensione (V) | 220-240 | 220-240 | 220-240 | 220-240 |
| Frequenza | 50 | 50 | 50 | 50 |
| **Sicurezza** | | | | |
| Certificati di omologazione | CE | CE | CE, VDE | CE, VDE |

| Modello | KG7493I40 | KG7393I30 | K5897X4 | K5898X4 |
|---|---|---|---|---|
| Tipologia | combinato | combinato | combinato | combinato |
| **Informazioni etichetta energetica EU 2010** | | | | |
| Classe di efficienza energetica | A+++ | A++ | A++ | A++ |
| Consumo di energia totale annuo (kWh) | 202 | 273 | 284 | 284 |
| Capacità netta del frigorifero (L) | 330 | 279 | 303 | 303 |
| Capacità netta del congelatore (L) | 105 | 87 | 92 | 92 |
| Sistema No Frost | • | • | • | • |
| Autonomia di conservazione senza energia elettrica (ore) | 20 | 16 | 16 | 16 |
| Capacità di congelamento in 24 ore | 15 | 14 | 18 | 18 |
| Classe climatica | SN-T | SN-T | SN-T | SN-T |
| Rumorosità (dB(A) re 1pW) | 38 | 39 | 43 | 43 |
| **Informazioni aggiuntive** | | | | |
| Peso netto (kg) | 84 | 66 | | |
| Lunghezza del cavo di alimentazione elettrica (cm) | 240 | 240 | 240 | 240 |
| Tipo di spina | Schuko | Schuko | Schuko | Schuko |
| Tipo di controllo | elettronico | elettronico | elettronico | elettronico |
| Numero di sistemi indipendenti di raffreddamento | 1 | 1 | 2 | 2 |
| Porta/e reversibile/i | • | • | - | - |
| Piedini regolabili | sì-solo frontale | sì-solo frontale | - | - |
| Numero ripiani | 5 | 5 | 4 | 4 |
| **Collegamenti elettrici** | | | | |
| Dati nominali collegamento elettrico (W) | 100 | 100 | 150 | 150 |
| Corrente (A) | 10 | 10 | 10 | 10 |
| Tensione (V) | 220-240 | 220-240 | 220-240 | 220-240 |
| Frequenza | 50 | 50 | 50 | 50 |
| **Sicurezza** | | | | |
| Certificati di omologazione | CE, VDE | CE, VDE | CE, VDE | CE, VDE |

Consumo di energia espresso in kWh/anno basato sui risultati di prove standard per 24 ore.
Il consumo effettivo dipende dalla modalità di utilizzo dell'apparecchio e dal luogo in cui è installato.
Classe climatica SN: temperatura ambiente da +10°C a +32°C
Classe climatica N: temperatura ambiente da +16°C a +32°C
Classe climatica ST: temperatura ambiente da +18°C a +38°C
Classe climatica T: temperatura ambiente da +18°C a +43°C
Le classi climatiche combinate permettono di allargare il range di temperature in cui il prodotto è destinato ad essere utilizzato.
Classe climatica SN-T: temperatura ambiente da +10°C a +43°C
Classe climatica SN-ST: temperatura ambiente da +10°C a +38°C

# INFORMAZIONI TECNICHE PER FRIGORIFERI

| Modello | K5885X4 | K5886X4 | K8345X0 | KI6863D40 |
|---|---|---|---|---|
| Tipologia | combinato | combinato | combinato | combinato |
| **Informazioni etichetta energetica EU 2010** | | | | |
| Classe di efficienza energetica | A+ | A+ | A+ | A+++ |
| Consumo di energia totale annuo (kWh) | 324 | 324 | 250 | 152 |
| Capacità netta del frigorifero (L) | 223 | 223 | 223 | 188 |
| Capacità netta del congelatore (L) | 94 | 94 | 94 | 74 |
| Sistema No Frost | • | • | • | - |
| Autonomia di conservazione senza energia elettrica (ore) | 18 | 18 | 18 | 33 |
| Capacità di congelamento in 24 ore | 14 | 14 | 14 | 10 |
| Classe climatica | SN-T | SN-T | SN-T | SN-T |
| Rumorosità (dB(A) re 1pW) | 44 | 44 | 44 | 38 |
| **Informazioni aggiuntive** | | | | |
| Peso netto (kg) | 80 | 80 | 80 | 71 |
| Lunghezza del cavo di alimentazione elettrica (cm) | 240 | 240 | 240 | 230 |
| Tipo di spina | Schuko | Schuko | Schuko | Schuko |
| Tipo di controllo | elettronico | elettronico | elettronico | elettronico |
| Numero di sistemi indipendenti di raffreddamento | 2 | 2 | 2 | 2 |
| Porta/e reversibile/i | - | - | - | • |
| Piedini regolabili | - | - | - | - |
| Numero ripiani | 3 | 3 | 3 | 5 |
| **Collegamenti elettrici** | | | | |
| Dati nominali collegamento elettrico (W) | 160 | 160 | 160 | 90 |
| Corrente (A) | 10 | 10 | 10 | 10 |
| Tensione (V) | 220-240 | 220-240 | 220-240 | 220-240 |
| Frequenza | 50 | 50 | 50 | 50 |
| **Sicurezza** | | | | |
| Certificati di omologazione | CE, VDE | CE, VDE | CE, VDE | VDE |

| Modello | KI7863D30 | KI6863D30 | KI6873D30 | KI5862S30S |
|---|---|---|---|---|
| Tipologia | combinato | combinato | combinato | combinato |
| **Informazioni etichetta energetica EU 2010** | | | | |
| Classe di efficienza energetica | A++ | A++ | A++ | A++ |
| Consumo di energia totale annuo (kWh) | 223 | 219 | 226 | 231 |
| Capacità netta del frigorifero (L) | 189 | 194 | 211 | 191 |
| Capacità netta del congelatore (L) | 68 | 74 | 61 | 76 |
| Sistema No Frost | • | - | - | - |
| Autonomia di conservazione senza energia elettrica (ore) | 13 | 32 | 26 | 24 |
| Capacità di congelamento in 24 ore | 8 | 7 | 7 | 4 |
| Classe climatica | SN-ST | SN-ST | SN-T | SN-T |
| Rumorosità (dB(A) re 1pW) | 39 | 35 | 35 | 38 |
| **Informazioni aggiuntive** | | | | |
| Peso netto (kg) | 67 | 68 | 66 | 67 |
| Lunghezza del cavo di alimentazione elettrica (cm) | 230 | 230 | 230 | 230 |
| Tipo di spina | Schuko | Schuko | Schuko | Schuko |
| Tipo di controllo | elettronico | elettronico | elettronico | elettronico |
| Numero di sistemi indipendenti di raffreddamento | 2 | 2 | 2 | 1 |
| Porta/e reversibile/i | • | • | • | • |
| Piedini regolabili | - | - | - | - |
| Numero ripiani | 5 | 5 | 5 | 4 |
| **Collegamenti elettrici** | | | | |
| Dati nominali collegamento elettrico (W) | 90 | 90 | 90 | 90 |
| Corrente (A) | 10 | 10 | 10 | 10 |
| Tensione (V) | 220-240 | 220-240 | 220-240 | 220-240 |
| Frequenza | 50 | 50 | 50 | 50 |
| **Sicurezza** | | | | |
| Certificati di omologazione | VDE | VDE | VDE | VDE |

Consumo di energia espresso in kWh/anno basato sui risultati di prove standard per 24 ore.
Il consumo effettivo dipende dalla modalità di utilizzo dell'apparecchio e dal luogo in cui è installato.
Classe climatica SN: temperatura ambiente da +10°C a +32°C
Classe climatica N: temperatura ambiente da +16°C a +32°C
Classe climatica ST: temperatura ambiente da +18°C a +38°C
Classe climatica T: temperatura ambiente da +18°C a +43°C
Le classi climatiche combinate permettono di allargare il range di temperature in cui il prodotto è destinato ad essere utilizzato.
Classe climatica SN-T: temperatura ambiente da +10°C a +43°C
Classe climatica SN-ST: temperatura ambiente da +10°C a +38°C

| Modello | KI7862S30S | KI5862U30 | K4400X7FF | KI4823F30 |
|---|---|---|---|---|
| Tipologia | combinato | combinato | combinato | combinato con carrello |
| **Informazioni etichetta energetica EU 2010** | | | | |
| Classe di efficienza energetica | A++ | A++ | A+ | A++ |
| Consumo di energia totale annuo (kWh) | 222 | 231 | 293 | 198 |
| Capacità netta del frigorifero (L) | 188 | 191 | 203 | 250 |
| Capacità netta del congelatore (L) | 67 | 76 | 71 | 34 |
| Sistema No Frost | • | - | - | - |
| Autonomia di conservazione senza energia elettrica (ore) | 13 | 24 | 16 | 16 |
| Capacità di congelamento in 24 ore | 8 | 4 | 4 | 4,5 |
| Classe climatica | SN-ST | SN-T | ST | SN-ST |
| Rumorosità (dB(A) re 1pW) | 39 | 38 | 40 | 38 |
| **Informazioni aggiuntive** | | | | |
| Peso netto (kg) | | 67 | 62 | 69 |
| Lunghezza del cavo di alimentazione elettrica (cm) | 230 | 230 | 230 | 230 |
| Tipo di spina | Schuko | Schuko | Schuko | Schuko |
| Tipo di controllo | elettronico | elettronico | meccanico | elettronico |
| Numero di sistemi indipendenti di raffreddamento | 1 | 1 | 1 | 1 |
| Porta/e reversibile/i | • | • | • | • |
| Piedini regolabili | - | - | - | - |
| Numero ripiani | 4 | 4 | 5 | 3 |
| **Collegamenti elettrici** | | | | |
| Dati nominali collegamento elettrico (W) | 90 | 90 | 90 | 90 |
| Corrente (A) | 10 | 10 | 10 | 10 |
| Tensione (V) | 220-240 | 220-240 | 220-240 | 220-240 |
| Frequenza | 50 | 50 | 50 | 50 |
| **Sicurezza** | | | | |
| Certificati di omologazione | VDE | VDE | VDE | VDE |

| Modello | K1674X8 | K1664X6 | K8325X0 | K8315X0 |
|---|---|---|---|---|
| Tipologia | doppia porta | doppia porta | monoporta | monoporta |
| **Informazioni etichetta energetica EU 2010** | | | | |
| Classe di efficienza energetica | A++ | A+ | A++ | A++ |
| Consumo di energia totale annuo (kWh) | 193 | 256 | 231 | 133 |
| Capacità netta del frigorifero (L) | 188 | 214 | 261 | 306 |
| Capacità netta del congelatore (L) | 41 | 41 | 28 | - |
| Sistema No Frost | - | - | - | - |
| Autonomia di conservazione senza energia elettrica (ore) | 17 | 17 | 14 | - |
| Capacità di congelamento in 24 ore | 2 | 2 | 2 | - |
| Classe climatica | SN-ST | SN-ST | SN-ST | SN-T |
| Rumorosità (dB(A) re 1pW) | 39 | 39 | 40 | 40 |
| **Informazioni aggiuntive** | | | | |
| Peso netto (kg) | 48 | 56 | 75 | 77 |
| Lunghezza del cavo di alimentazione elettrica (cm) | 230 | 230 | 230 | 230 |
| Tipo di spina | Schuko | Schuko | Schuko | Schuko |
| Tipo di controllo | elettronico | elettronico | elettronico | elettronico |
| Numero di sistemi indipendenti di raffreddamento | 1 | 1 | 2 | 2 |
| Porta/e reversibile/i | • | • | • | • |
| Piedini regolabili | - | - | - | - |
| Numero ripiani | 5 | 6 | 5 | 7 |
| **Collegamenti elettrici** | | | | |
| Dati nominali collegamento elettrico (W) | 90 | 90 | 120 | 120 |
| Corrente (A) | 10 | 10 | 10 | 10 |
| Tensione (V) | 220-240 | 220-240 | 220-240 | 220-240 |
| Frequenza | 50 | 50 | 50 | 50 |
| **Sicurezza** | | | | |
| Certificati di omologazione | VDE | VDE | VDE | VDE |

Consumo di energia espresso in kWh/anno basato sui risultati di prove standard per 24 ore.
Il consumo effettivo dipende dalla modalità di utilizzo dell'apparecchio e dal luogo in cui è installato.
Classe climatica SN: temperatura ambiente da +10°C a +32°C
Classe climatica N: temperatura ambiente da +16°C a +32°C
Classe climatica ST: temperatura ambiente da +18°C a +38°C
Classe climatica T: temperatura ambiente da +18°C a +43°C
Le classi climatiche combinate permettono di allargare il range di temperature in cui il prodotto è destinato ad essere utilizzato.
Classe climatica SN-T: temperatura ambiente da +10°C a +43°C
Classe climatica SN-ST: temperatura ambiente da +10°C a +38°C

# INFORMAZIONI TECNICHE PER FRIGORIFERI

| Modello | KI2823F30 | KI1813F30 | KI2822S30 | KI1812S30 |
|---|---|---|---|---|
| Tipologia | monoporta | monoporta | monoporta | monoporta |
| **Informazioni etichetta energetica EU 2010** | | | | |
| Classe di efficienza energetica | A++ | A++ | A++ | A++ |
| Consumo di energia totale annuo (kWh) | 211 | 116 | 209 | 116 |
| Capacità netta del frigorifero (L) | 252 | 319 | 252 | 319 |
| Capacità netta del congelatore (L) | 35 | - | 34 | - |
| Sistema No Frost | - | - | - | - |
| Autonomia di conservazione senza energia elettrica (ore) | 16 | - | 22 | - |
| Capacità di congelamento in 24 ore | 3 | - | 3 | - |
| Classe climatica | SN-ST | SN-T | SN-ST | SN-T |
| Rumorosità (dB(A) re 1pW) | 37 | 37 | 39 | 37 |
| **Informazioni aggiuntive** | | | | |
| Peso netto (kg) | 64 | 59 | 62 | 65 |
| Lunghezza del cavo di alimentazione elettrica (cm) | 230 | 230 | 230 | 230 |
| Tipo di spina | Schuko | Schuko | Schuko | Schuko |
| Tipo di controllo | elettronico | elettronico | elettronico | elettronico |
| Numero di sistemi indipendenti di raffreddamento | 1 | 1 | 1 | 1 |
| Porta/e reversibile/i | • | • | • | • |
| Piedini regolabili | - | - | - | - |
| Numero ripiani | 5 | 7 | 5 | 7 |
| **Collegamenti elettrici** | | | | |
| Dati nominali collegamento elettrico (W) | 90 | 90 | 90 | 90 |
| Corrente (A) | 10 | 10 | 10 | 10 |
| Tensione (V) | 220-240 | 220-240 | 220-240 | 220-240 |
| Frequenza | 50 | 50 | 50 | 50 |
| **Sicurezza** | | | | |
| Certificati di omologazione | VDE | VDE | VDE | VDE |

| Modello | KI8513D30 | KI8423D30 | KI8413D30 | KI2423D40 |
|---|---|---|---|---|
| Tipologia | monoporta | monoporta | monoporta | monoporta |
| **Informazioni etichetta energetica EU 2010** | | | | |
| Classe di efficienza energetica | A++ | A++ | A++ | A+++ |
| Consumo di energia totale annuo (kWh) | 124 | 184 | 120 | 115 |
| Capacità netta del frigorifero (L) | 222 | 154 | 187 | 180 |
| Capacità netta del congelatore (L) | - | 15 | - | 16 |
| Sistema No Frost | - | - | - | - |
| Autonomia di conservazione senza energia elettrica (ore) | - | 13 | | 11 |
| Capacità di congelamento in 24 ore | - | 2 | - | 2,5 |
| Classe climatica | SN-T | SN-ST | SN-T | SN-ST |
| Rumorosità (dB(A) re 1pW) | 37 | 38 | 37 | 36 |
| **Informazioni aggiuntive** | | | | |
| Peso netto (kg) | 52 | 50 | 48 | 53 |
| Lunghezza del cavo di alimentazione elettrica (cm) | 230 | 230 | 230 | 230 |
| Tipo di spina | Schuko | Schuko | Schuko | Schuko |
| Tipo di controllo | elettronico | elettronico | elettronico | elettronico |
| Numero di sistemi indipendenti di raffreddamento | 1 | 2 | 2 | 1 |
| Porta/e reversibile/i | • | • | • | • |
| Piedini regolabili | - | - | - | - |
| Numero ripiani | 5 | 3 | 4 | 5 |
| **Collegamenti elettrici** | | | | |
| Dati nominali collegamento elettrico (W) | 90 | 90 | 90 | 90 |
| Corrente (A) | 10 | 10 | 10 | 10 |
| Tensione (V) | 220-240 | 220-240 | 220-240 | 220-240 |
| Frequenza | 50 | 50 | 50 | 50 |
| **Sicurezza** | | | | |
| Certificati di omologazione | VDE | VDE | VDE | VDE |

Consumo di energia espresso in kWh/anno basato sui risultati di prove standard per 24 ore.
Il consumo effettivo dipende dalla modalità di utilizzo dell'apparecchio e dal luogo in cui è installato.
Classe climatica SN: temperatura ambiente da +10°C a +32°C
Classe climatica N: temperatura ambiente da +16°C a +32°C
Classe climatica ST: temperatura ambiente da +18°C a +38°C
Classe climatica T: temperatura ambiente da +18°C a +43°C
Le classi climatiche combinate permettono di allargare il range di temperature in cui il prodotto è destinato ad essere utilizzato.
Classe climatica SN-T: temperatura ambiente da +10°C a +43°C
Classe climatica SN-ST: temperatura ambiente da +10°C a +38°C

# INFORMAZIONI TECNICHE PER FRIGORIFERI

| Modello | KI2423D30 | KI1413D30 | KI1216F30 | K4336X8 | K4316X8 |
|---|---|---|---|---|---|
| Tipologia | monoporta | monoporta | monoporta | monoporta | monoporta |
| **Informazioni etichetta energetica EU 2010** | | | | | |
| Classe di efficienza energetica | A++ | A++ | A++ | A++ | A++ |
| Consumo di energia totale annuo (kWh) | 173 | 105 | 97 | 140 | 92 |
| Capacità netta del frigorifero (L) | 180 | 214 | 144 | 110 | 138 |
| Capacità netta del congelatore (L) | 16 | - | - | 15 | - |
| Sistema No Frost | - | - | - | - | - |
| Autonomia di conservazione senza energia elettrica (ore) | 10 | - | - | 12 | - |
| Capacità di congelamento in 24 ore | 2,5 | - | - | 2 | - |
| Classe climatica | SN-ST | SN-T | SN-T | SN-ST | SN-ST |
| Rumorosità (dB(A) re 1pW) | 36 | 33 | 33 | 38 | 38 |
| **Informazioni aggiuntive** | | | | | |
| Peso netto (kg) | 45 | 49 | 39 | 34 | 33 |
| Lunghezza del cavo di alimentazione elettrica (cm) | 230 | 230 | 230 | 230 | 230 |
| Tipo di spina | Schuko | Schuko | Schuko | Schuko | Schuko |
| Tipo di controllo | elettronico | elettronico | elettronico | meccanico | meccanico |
| Numero di sistemi indipendenti di raffreddamento | 1 | 1 | 1 | 1 | 1 |
| Porta/e reversibile/i | • | • | • | • | • |
| Piedini regolabili | - | - | - | - | - |
| Numero ripiani | 5 | 6 | 4 | 3 | 3 |
| **Collegamenti elettrici** | | | | | |
| Dati nominali collegamento elettrico (W) | 90 | 90 | 90 | 90 | 90 |
| Corrente (A) | 10 | 10 | 10 | 10 | 10 |
| Tensione (V) | 220-240 | 220-240 | 220-240 | 220-240 | 220-240 |
| Frequenza | 50 | 50 | 50 | 50 | 50 |
| **Sicurezza** | | | | | |
| Certificati di omologazione | VDE | VDE | VDE | VDE | VDE |

# INFORMAZIONI TECNICHE PER CONGELATORI

| Modello | G8320X0 | GI7813E30 | G4344X8 | GI1213D30 | GI1113D30 |
|---|---|---|---|---|---|
| Tipologia | monoporta | monoporta | monoporta | monoporta | monoporta |
| **Informazioni etichetta energetica EU 2010** | | | | | |
| Classe di efficienza energetica | A++ | A++ | A+ | A++ | A++ |
| Consumo di energia totale annuo (kWh) | 244 | 243 | 193 | 157 | 144 |
| Capacità netta del congelatore (L) | 213 | 211 | 98 | 97 | 72 |
| Sistema No Frost | • | • | - | - | - |
| Autonomia di conservazione senza energia elettrica (ore) | 11 | 22 | 23 | 22 | 21 |
| Capacità di congelamento in 24 ore | 25 | 20 | 12 | 8 | 8 |
| Classe climatica | SN-T | SN-T | SN-ST | SN-T | SN-T |
| Rumorosità (dB(A) re 1pW) | 40 | 39 | 38 | 36 | 36 |
| **Informazioni aggiuntive** | | | | | |
| Peso netto (kg) | 80 | 66 | 36 | 40 | 36 |
| Lunghezza del cavo di alimentazione elettrica (cm) | 230 | 230 | 230 | 230 | 230 |
| Tipo di spina | Schuko | Schuko | Schuko | Schuko | Schuko |
| Tipo di controllo | elettronico | elettronico | elettronico | elettronico | elettronico |
| Numero di sistemi indipendenti di raffreddamento | 1 | 1 | 1 | 1 | 1 |
| Porta/e reversibile/i | • | • | • | • | • |
| Piedini regolabili | - | - | - | - | - |
| Numero di cassetti/cestelli | 5 | 5 | 3 | 3 | 3 |
| **Collegamenti elettrici** | | | | | |
| Dati nominali collegamento elettrico (W) | 120 | 120 | 90 | 90 | 90 |
| Corrente (A) | 10 | 10 | 10 | 10 | 10 |
| Tensione (V) | 220-240 | 220-240 | 220-240 | 220-240 | 220-240 |
| Frequenza | 50 | 50 | 50 | 50 | 50 |
| **Sicurezza** | | | | | |
| Certificati di omologazione | VDE | VDE | VDE | VDE | VDE |

Consumo di energia espresso in kWh/anno basato sui risultati di prove standard per 24 ore.
Il consumo effettivo dipende dalla modalità di utilizzo dell'apparecchio e dal luogo in cui è installato.
Classe climatica SN: temperatura ambiente da +10°C a +32°C
Classe climatica N: temperatura ambiente da +16°C a +32°C
Classe climatica ST: temperatura ambiente da +18°C a +38°C
Classe climatica T: temperatura ambiente da +18°C a +43°C
Le classi climatiche combinate permettono di allargare il range di temperature in cui il prodotto è destinato ad essere utilizzato.
Classe climatica SN-T: temperatura ambiente da +10°C a +43°C
Classe climatica SN-ST: temperatura ambiente da +10°C a +38°C

# LAVASTOVIGLIE

Il tuo sorriso è la nostra
più grande soddisfazione.

Cucinare è una passione che richiede impegno, ma che permette di passare ore piacevoli assieme alla famiglia o agli amici. Almeno fino a quando non arriva il momento di lavare le stoviglie. Ma anche a questo ci pensa NEFF!
Con tanti diversi programmi speciali, come lo Chef 70°C, studiati appositamente per lavare al meglio e velocemente qualsiasi piatto o recipiente. Sempre con un occhio di riguardo al tuo risparmio, di acqua ed energia.
E domani chi inviterai a cena?

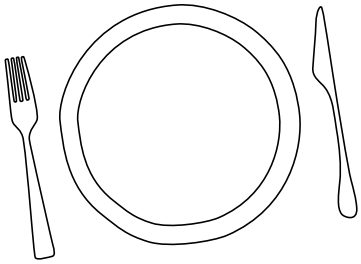

# I 5 INGREDIENTI CHIAVE DEL LAVAGGIO NEFF.

1. La migliore classe di efficienza energetica: A+++ -10%. Come è possibile?
   Grazie all'utilizzo, nella fase di asciugatura della Zeolite®: un minerale naturale che assorbe l'umidità e la trasforma in calore.

2. NEFF ha progettato un sistema capace di compiere un intero ciclo di lavaggio impiegando solamente 6,5 litri d'acqua, contro i 14 litri per lavaggio di una normale lavastoviglie.

3. Push-to-Open. L'innovativo sistema di apertura della porta dei modelli a scomparsa totale. Basta un tocco e la lavastoviglie si apre, evitando l'uso della maniglia!

4. Pensando alle esigenze di chi ama cucinare, NEFF ha creato il programma Chef 70°C. Unisce un lavaggio intensivo a 70°C, una speciale funzione per lavare pentole molto sporche ed una asciugatura extra a fine ciclo. L'ideale per pulire tutto ciò che serve ad un vero chef in cucina: piatti e bicchieri ma soprattutto pentole ed utensili!

5. Possibilità di dimezzare i tempi di lavaggio grazie all'esclusiva funzione VarioSpeed e di ridurli fino al 60% con VarioSpeed Plus. Grandi velocità e risultati sempre perfetti.

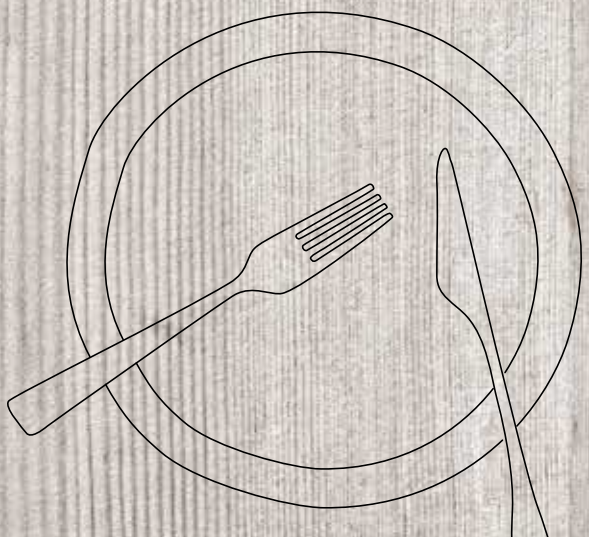

# RISULTATI PERFETTI. IN CUCINA COME IN LAVASTOVIGLIE.

## UNA QUALITÀ GARANTITA 10 ANNI

Sulla vasca inox

Neff sviluppa e produce le lavastoviglie utilizzando i migliori materiali e la tecnologia più innovativa. La vasca di tutte le lavastoviglie NEFF, realizzata con acciaio di altissima qualità, viene assemblata con le più avanzate tecnologie e rifinita con un particolare trattamento. Per questo, NEFF è in grado di offrire una GARANZIA COMPLETA, della durata di 10 ANNI, contro i danni da corrosione passante sulle vasche di tutte le lavastoviglie in gamma, attivabile direttamente dal nostro sito internet www.neff.it.

IL MOTORE EFFICIENTSILENTDRIVE: LA POTENZA INCONTRA IL SILENZIO.

Il cuore delle lavastoviglie NEFF è il motore EfficientSilentDrive senza spazzole. Assicura risultati eccezionali di lavaggio, con il massimo risparmio di energia e d'acqua, eliminando qualsiasi rumore superfluo. Ti accorgerai della presenza di una lavastoviglie NEFF solo quando l'allarme acustico ti segnalerà la fine del ciclo di lavaggio. Tanti buoni motivi per goderti la serata, mentre la tua lavastoviglie NEFF si prenderà cura delle tue stoviglie.

MOLTO SILENZIOSE

# IL LAVAGGIO SU MISURA DEL TUO RISPARMIO.

## LAVASTOVIGLIE CON NUOVO SISTEMA A ZEOLITE®

Cos'è la Zeolite?

**È un minerale naturale che assorbe l'umidità e la trasforma in calore secco.**

I vantaggi sono molteplici:

- NOVITÀ: nuovo sistema di distribuzione dell'aria che agisce sulle stoviglie avvolgendole di calore secco per risultati ancora più sorprendenti.
- Risparmio energetico: interviene in fase di asciugatura al posto delle resistenze elettriche
- Ottimi risultati anche con l'asciugatura di stoviglie in plastica
- Riduzione della durata del ciclo di lavaggio
- Maggior efficacia della fase di asciugatura
- In combinazione con l'opzione Shine&Dry in modo molto più efficace, rendendo i bicchieri ancora più brillanti

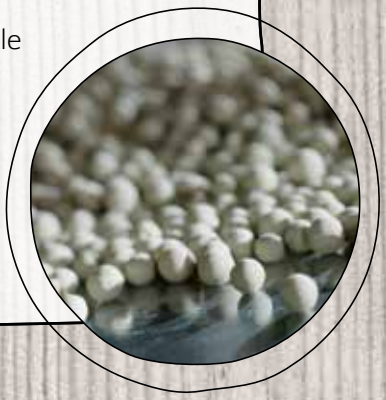

## SOLO 6,5 LITRI D'ACQUA

Per lavare fino a 14 coperti

Le lavastoviglie NEFF hanno un segreto: la gestione intelligente dei cicli di lavaggio. Il risultato: una potenza di lavaggio senza paragoni, che ottimizza ogni goccia d'acqua a disposizione. Il nuovo sistema sviluppa una forza pulente pari a quella di 4.100 litri di acqua, utilizzandone soltanto 6,5. Un risultato imbattibile per il lavaggio completo di ben 14 coperti e massima praticità per la tua cucina.

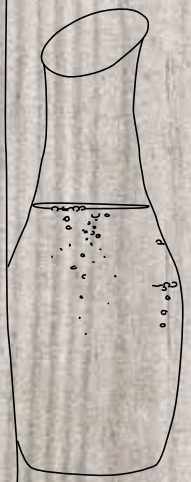

# UN SUCCESSO GARANTITO

Le nostre lavastoviglie si adattano al tuo stile in cucina

Le lavastoviglie sono un grande aiuto ed un vero appassionato di cucina ha bisogno di qualcosa che gli possa risolvere ogni situazione. Che tu debba lavare una teglia per la paella o dei piccoli piatti per le tapas, usa i nuovi cestelli flessibili per sfruttare al meglio gli spazi della lavastoviglie e seleziona il programma più adatto. Il nuovo display TFT è facilissimo da usare. Finalmente una lavastoviglie creata a tua immagine e somiglianza.

## TERZO CESTELLO MAXISPACE E MAXISPACE PRO

Con il 3° cestello NEFF MaxiSpace, le lavastoviglie NEFF possono contenere fino a 14 coperti. La sua particolare struttura a V è studiata per accogliere piccole stoviglie, tazzine da caffè o mestoli. Nella nuova generazione **MaxiSpace Pro gli scomparti laterali possono addirittura abbassarsi** per ospitare posate e tazze di grandi dimensioni, lasciando così libero lo spazio della fascia centrale ai grandi mestoli e utensili da cucina.

# TROVA OGNI GIORNO I TUOI GIUSTI SPAZI.

## CESTELLI SUPERIORI FLEX

Con il 10% di profondità in più rispetto alle macchine standard, nei loro cestelli profondi 52 cm le lavastoviglie NEFF offrono tanto spazio in più per bicchieri, tazze, piatti, ciotole e pentole, per lavare fino a 13 o addirittura 14 coperti.

## CESTELLI INFERIORI FLEX

Nel cestello inferiore, le griglie abbattibili e i ripiani ribaltabili offrono protezione a pentole, padelle, teglie da forno, piatti, ciotole e persino ai bicchieri.

# PIÙ LI SCEGLI FLESSIBILI, PIÙ SFRUTTI AL MEGLIO LO SPAZIO

Ecco come riconoscerli: più sono i cappelli maggiore è la flessibilità.

= FLEX 3
con TouchPoints e testine arrotondate

= FLEX 2
Disponibile anche con TouchPoints

= FLEX 1

# LA PERFEZIONE DEL LAVAGGIO È UNA STORIA SCRITTA DA NEFF

Stoviglie molto sporche, bicchieri delicati, pentole capienti: NEFF ha trovato una soluzione intelligente per ogni tua esigenza. Tutto quello che dovrai fare sarà caricare la tua lavastoviglie. Al resto ci pensa lei.

## DOSAGEASSIST.

Un piccolo vano integrato nel cestello superiore, raccoglie la pastiglia che cade direttamente dallo scomparto detersivo durante il ciclo di lavaggio. Qui si scioglie in modo uniforme e completo grazie ad un getto d'acqua mirato. Per un lavaggio ancora più efficace senza sprechi.

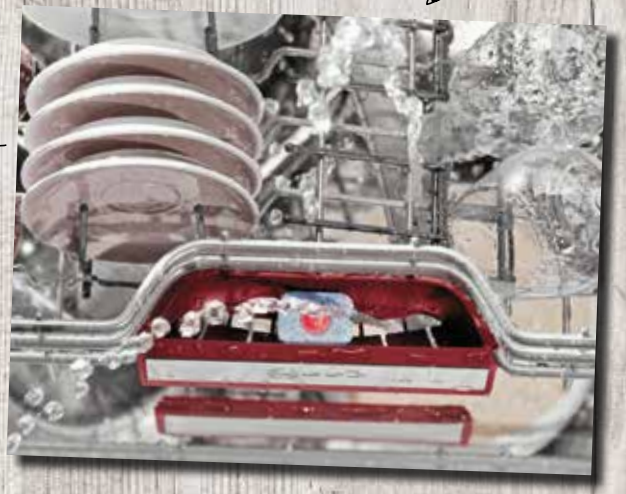

## IL SISTEMA DI SICUREZZA AQUASTOP®.

Previene i danni provocati dalle perdite d'acqua 24 ore su 24 ogni giorno. AquaStop® è garantito per tutta la durata dell'apparecchio, e la garanzia copre anche gli eventuali danni causati alla tua casa.

GARANTITO A VITA

ESCLUSIVO NEFF

## CHEF 70°C.

L'unico che unisce in un solo programma i vantaggi dei programmi di lavaggio Auto 70°C, IntensiveZone e l'asciugatura Extra Dry. Sprigiona un getto d'acqua ad alta temperatura e pressione nel cestello inferiore, per rimuovere lo sporco più ostinato, e garantisce una migliore asciugatura. Risultato: massime prestazioni di lavaggio e asciugatura anche in presenza di stoviglie molto sporche.
**Un programma unico da veri Chef!**

## SILENZIO: PROGRAMMA NOTTE.

Programma speciale indicato per lavare le stoviglie anche durante la notte. Raggiunge un livello di rumorosità molto bassa pari a 39dB. Permette inoltre di sfruttare i pacchetti energetici a costi ridotti offerti durante la fascia notturna.

## LA MASSIMA VELOCITÀ.

La funzione VarioSpeed riduce i tempi per tutti i programmi standard fino al 50% (con il programma Eco 50°C) garantendo gli stessi risultati di lavaggio e asciugatura. E se hai veramente molta fretta, oggi la nuova funzione VarioSpeedPlus® li riduce fino al 66%.

## PROTEZIONE CRISTALLI.

Un sistema elettronico, gestito da sensori, **garantisce ad ogni lavaggio la durezza ottimale dell'acqua**, bilanciandola fra acqua calcarea e acqua dolce. Si evita così qualunque rischio per i cristalli.

# I MIGLIORI ALLEATI, SEMPRE A TUA DISPOSIZIONE.

## INTENSIVEZONE.

Offre la possibilità di lavare contemporaneamente pentole e padelle molto sporche con i cristalli delicati. Aumenta la temperatura e la pressione dell'acqua nel cestello inferiore, per lavare perfettamente anche le pentole più incrostate, mentre lava con delicatezza le stoviglie nel cestello superiore. Ogni volta otterrai risultati di lavaggio perfetti anche con carichi misti.

## MACHINE CARE.

Il programma dedicato alla pulizia e manutenzione della tua lavastoviglie. Inserendo un classico detergente presente in commercio per la cura della lavastoviglie e selezionando Machine Care, NEFF imposta un lavaggio a 70°C che ti assicura la rimozione di residui di grasso e calcare sia dalla vasca che all'interno dei tubi o delle parti più nascoste e quindi non raggiungibili della lavastoviglie. Un indicatore sul display ti ricorderà di effettuare il programma ogni 30 giorni.

# NON RIUSCIRAI PIÙ A FARNE A MENO.

## NUOVO SISTEMA DI APERTURA PUSH TO OPEN

Grazie al collegamento elettrico, la porta si apre con un tocco. **Perfetta per far scomparire la lavastoviglie all'interno dei mobili della cucina.**

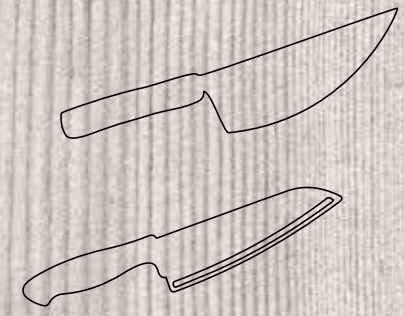

CERNIERA SCORREVOLE SLIDING.
Permette al pannello della lavastoviglie di scorrere seguendo il movimento d'apertura della porta. In questo modo le lavastoviglie NEFF possono essere installate anche in cucine con zoccolo da 6.5 cm.

## S517T80X5E

EAN 4242004213635

LAVASTOVIGLIE 60 CM A SCOMPARSA TOTALE

**Caratteristiche principali**

- 13 Coperti
- TouchControl
- Zeolite
- DosageAssist
- AquaSensor, Sensore di carico
- Cestelli VarioFlex Pro con punti di sgancio/aggancio evidenziati
- Terzo cestello Neff MaxiSpace Pro
- Triplo RackMatic regolabile su 3 livelli
- Cestello superiore con supporto per bicchieri con stelo lungo
- AquaStop garantito a vita

**Sistema di Controllo**

- 8 Programmi: **Chef 70 °C**, Auto 45-65 °C, Eco 50 °C, Silence 50 °C, Short 60 °C, Glas 40 °C , Rapido 45 °C, Pre risciacquo
- 4 Funzioni speciali: IntensiveZone, VarioSpeedPlus, HygienePlus, Shine&Dry
- Programma speciale Machine Care
- Display TFT a colori: simboli e testo in chiaro
- TimeLight

**Altre Caratteristiche**

- Scambiatore di calore con asciugatura igienica
- Sistema di filtri autopulenti a 3 livelli con microfiltro ondulato
- Cestello portabicchieri a stelo lungo incluso
- EmotionLight: illuminazione interna addizionale

**Etichetta energetica**

- Classe di Efficienza Energetica A+++ -10%: Consumo inferiore del 10% (211 kWh/anno) rispetto al valore standard (235 kWh/anno) di una normale classe A+++
- Consumo energetico annuale nel programma Eco 50, basato su 280 cicli di lavaggio con acqua fredda ed in modalità basso consumo: 211 kWh/Anno
- Consumo energetico nel programma Eco 50: 0.73 kWh
- Assorbimento in modalità Spento/Lasciato acceso: 0.5 W / 0.5 W
- Consumo di acqua annuale nel programma Eco 50, basato su 280 cicli di lavaggio: 2100 Litri/Anno
- Consumo di acqua nel programma Eco 50: 7.5 litri
- Classe di Efficacia di Asciugatura: A
- Durata del programma Eco 50: 225 min
- Durata della modalità Lasciato acceso: 0 min
- Livello sonoro: 42 db (re 1 pW)
- Livello sonoro (programma Silence): 40(A) re 1 pW

## S716T80X1E

EAN 4242004213581

LAVASTOVIGLIE 60 CM A SCOMPARSA TOTALE
CON CERNIERA SCORREVOLE “SLIDING”

**Caratteristiche principali**

- 14 coperti
- Zeolite
- DosageAssist
- AquaSensor, Sensore di carico
- Cestelli VarioFlex Pro con punti di sgancio/aggancio evidenziati
- Terzo cestello Neff MaxiSpace Pro
- Triplo RackMatic regolabile su 3 livelli
- Cestello superiore con supporto per bicchieri con stelo lungo
- AquaStop garantito a vita

**Sistema di Controllo**

- 8 Programmi: **Chef 70 °C**, Auto 45-65 °C, Eco 50 °C, Silence 50 °C, Short 60 °C, Glas 40 °C , Rapido 45 °C, Pre risciacquo
- 4 Funzioni speciali: IntensiveZone, VarioSpeedPlus, HygienePlus, Shine&Dry
- Programma speciale Machine Care
- Display TFT a colori: simboli e testo in chiaro
- InfoLight

**Altre Caratteristiche**

- Scambiatore di calore con asciugatura igienica
- Sistema di filtri autopulenti a 3 livelli con microfiltro ondulato

**Etichetta energetica**

- Classe di Efficienza Energetica: A+++
- Consumo energetico annuale nel programma Eco 50, basato su 280 cicli di lavaggio con acqua fredda ed in modalità basso consumo: 237 kWh/Anno
- Consumo energetico nel programma Eco 50: 0.83 kWh
- Assorbimento in modalità Spento/Lasciato acceso: 0.5 W / 0.5 W
- Consumo di acqua annuale nel programma Eco 50, basato su 280 cicli di lavaggio: 2660 Litri/Anno
- Consumo di acqua nel programma Eco 50: 9.5 litri
- Classe di Efficacia di Asciugatura: A
- Durata del programma Eco 50: 195 min
- Durata della modalità Lasciato acceso: 0 min
- Livello sonoro: 42 db (re 1 pW)
- Livello sonoro (programma Silence): 40(A) re 1 pW

Energy A++

81,5

Acqua 9,5 L

41 dB

Chef 70 °

VarioSpeed® Plus

FlexDrawer 3

InfoLight

Scambiatore di calore

AquaStop®

AquaSensor

Sliding

Energy A+++

81,5

Zeolite®

Acqua 9,5 L

Chef 70 °

VarioSpeed® Plus

FlexDrawer 3

TimeLight

Scambiatore di calore

AquaStop®

AquaSensor

## S715T80D0E

EAN 4242004219859

LAVASTOVIGLIE 60 CM A SCOMPARSA TOTALE
CON CERNIERA SCORREVOLE “SLIDING”
E SISTEMA PUSH-TO-OPEN

**Caratteristiche principali**

- Sistema Push-to-Open
- 14 coperti
- DosageAssist
- AquaSensor, Sensore di carico
- Drying Assist
- Cestelli VarioFlex Pro con punti di sgancio/aggancio evidenziati
- Terzo cestello Neff MaxiSpace Pro
- Triplo RackMatic regolabile su 3 livelli
- Cestello superiore con supporto per bicchieri con stelo lungo
- AquaStop garantito a vita

**Sistema di Controllo**

- 8 Programmi: **Chef 70 °C**, Auto 45-65 °C, Eco 50 °C, Silence 50 °C, 1 hour 65 °C, Glas 40 °C , Rapido 45 °C, Pre risciacquo
- 4 Funzioni speciali: IntensiveZone, VarioSpeedPlus, HygienePlus, Asciugatura Extra
- Programma speciale Machine Care
- InfoLight

**Altre Caratteristiche**

- Scambiatore di calore con asciugatura igienica
- Sistema di filtri autopulenti a 3 livelli con microfiltro ondulato

**Etichetta energetica**

- Classe di Efficienza Energetica: A++
- Consumo energetico annuale nel programma Eco 50, basato su 280 cicli di lavaggio con acqua fredda ed in modalità basso consumo: 266 kWh/Anno
- Consumo energetico nel programma Eco 50: 0.93 kWh
- Assorbimento in modalità Spento/Lasciato acceso: 0.5 W / 0.5 W
- Consumo di acqua annuale nel programma Eco 50, basato su 280 cicli di lavaggio: 2660 Litri/Anno
- Consumo di acqua nel programma Eco 50: 9.5 litri
- Classe di Efficacia di Asciugatura: A
- Durata del programma Eco 50: 195 min
- Durata della modalità Lasciato acceso: 0 min
- Livello sonoro: 41 db (re 1 pW)
- Livello sonoro (programma Silence): 39(A) re 1 pW

## S515T80X0E

EAN 4242004220022

LAVASTOVIGLIE 60 CM A SCOMPARSA TOTALE

**Caratteristiche principali**

- 14 coperti
- Zeolite
- DosageAssist
- AquaSensor, Sensore di carico
- Cestelli VarioFlex Pro con punti di sgancio/aggancio evidenziati
- Terzo cestello Neff MaxiSpace Pro
- Triplo RackMatic regolabile su 3 livelli
- Cestello superiore con supporto per bicchieri con stelo lungo
- AquaStop garantito a vita

**Sistema di Controllo**

- 8 Programmi: **Chef 70 °C**, Auto 45-65 °C, Eco 50 °C, Silence 50 °C, Short 60 °C, Glas 40 °C , Rapido 45 °C, Pre risciacquo
- 4 Funzioni speciali: IntensiveZone, VarioSpeedPlus, HygienePlus, Shine&Dry
- Programma speciale Machine Care
- Touch Control
- TimeLight

**Altre Caratteristiche**

- Scambiatore di calore con asciugatura igienica
- Sistema di filtri autopulenti a 3 livelli con microfiltro ondulato

**Etichetta energetica**

- Classe di Efficienza Energetica: A+++
- Consumo energetico annuale nel programma Eco 50, basato su 280 cicli di lavaggio con acqua fredda ed in modalità basso consumo: 237 kWh/Anno
- Consumo energetico nel programma Eco 50: 0.83 kWh
- Assorbimento in modalità Spento/Lasciato acceso: 0.5 W / 0.5 W
- Consumo di acqua annuale nel programma Eco 50, basato su 280 cicli di lavaggio: 2660 Litri/Anno
- Consumo di acqua nel programma Eco 50: 9.5 litri
- Classe di Efficacia di Asciugatura: A
- Durata del programma Eco 50: 195 min
- Durata della modalità Lasciato acceso: 0 min
- Livello sonoro: 42 db (re 1 pW)
- Livello sonoro (programma Silence): 40(A) re 1 pW
- Consumo di energia con collegamento acqua calda nel programma Eco 50 °C: 0.6 kWh
- Consumo di acqua nel programma Auto 45-65 °C: da 7 litri a seconda del grado di sporco

Energy A++

86.5

Acqua 6,5 L | 44 dB | Chef 70 ° | VarioSpeed® Plus | InfoLight | Scambiatore di calore | AquaStop® | AquaSensor | Sliding

Energy A++

81,5

Acqua 6,5 L | 46 dB | Chef 70 ° | VarioSpeed® Plus | FlexDrawer 2 | InfoLight | Scambiatore di calore | AquaStop® | AquaSensor

## S723P60X0E

EAN 4242004219187

LAVASTOVIGLIE 60 CM A SCOMPARSA TOTALE
CON CERNIERA SCORREVOLE “SLIDING”

**Caratteristiche principali**

- 13 coperti
- DosageAssist
- Drying Assist
- Cestelli VarioFlex Pro con punti di sgancio/aggancio evidenziati
- Triplo RackMatic regolabile su 3 livelli
- Cestello superiore con 2 porta tazzine ribaltabili
- Cestello superiore con supporto per bicchieri con stelo lungo
- AquaStop garantito a vita

**Sistema di Controllo**

- 6 Programmi: **Chef 70 °C**, Auto 45-65 °C, Eco 50 °C, 1 hour 65 °C, Glas 40 °C , Pre risciacquo
- 3 Funzioni speciali: IntensiveZone, VarioSpeedPlus, Asciugatura Extra
- Programma speciale Machine Care
- InfoLight

**Altre Caratteristiche**

- Scambiatore di calore con asciugatura igienica
- Sistema di filtri autopulenti a 3 livelli con microfiltro ondulato

**Etichetta energetica**

- Classe di Efficienza Energetica: A++
- Consumo energetico annuale nel programma Eco 50, basato su 280 cicli di lavaggio con acqua fredda ed in modalità basso consumo: 262 kWh/Anno
- Consumo energetico nel programma Eco 50: 0.92 kWh
- Assorbimento in modalità Spento/Lasciato acceso: 0.1 W / 0.1 W
- Consumo di acqua annuale nel programma Eco 50, basato su 280 cicli di lavaggio: 1820 Litri/Anno
- Consumo di acqua nel programma Eco 50: 6.5 litri
- Classe di Efficacia di Asciugatura: A
- Durata del programma Eco 50: 195 min
- Durata della modalità Lasciato acceso: 0 min
- Livello sonoro: 44 db (re 1 pW)
- Livello sonoro (programma Silence): 41(A) re 1 pW

## S513M60X1E

EAN 4242004218852

LAVASTOVIGLIE 60 CM A SCOMPARSA TOTALE

**Caratteristiche principali**

- 13 Coperti
- DosageAssist
- AquaSensor, Sensore di carico
- Cestelli VarioFlex con punti di sgancio/aggancio evidenziati
- Terzo cestello Neff MaxiSpace
- Triplo RackMatic regolabile su 3 livelli
- AquaStop garantito a vita

**Sistema di Controllo**

- 6 programmi: **Chef 70 °C**, Auto 45-65 °C, Eco 50 °C, Glas 40 °C, TurboSpeed 20 min 60 °C, 1 hour 65 °C
- 2 Funzioni speciali: VarioSpeedPlus, Asciugatura Extra
- Programma speciale Machine Care
- InfoLight

**Altre Caratteristiche**

- Scambiatore di calore con asciugatura igienica
- Sistema di filtri autopulenti a 3 livelli con microfiltro ondulato

**Etichetta energetica**

- Classe di Efficienza Energetica: A++
- Consumo energetico annuale nel programma Eco 50, basato su 280 cicli di lavaggio con acqua fredda ed in modalità basso consumo: 262 kWh/Anno
- Consumo energetico nel programma Eco 50: 0.92 kWh
- Assorbimento in modalità Spento/Lasciato acceso: 0.1 W / 0.1 W
- Consumo di acqua annuale nel programma Eco 50, basato su 280 cicli di lavaggio: 1820 Litri/Anno
- Consumo di acqua nel programma Eco 50: 6.5 litri
- Classe di Efficacia di Asciugatura: A
- Durata del programma Eco 50: 235 min
- Durata della modalità Lasciato acceso: 0 min
- Livello sonoro: 46 db (re 1 pW)
- Consumo di acqua nel programma Auto 45-65 °C: da 5 litri a seconda del grado di sporco

Energy A++

81,5

Acqua 6,5 L | 44 dB | Chef 70 ° | VarioSpeed® Plus | InfoLight | Scambiatore di calore | AquaStop® | AquaSensor | Sliding

Energy A++

86.5

Acqua 6,5 L | 46 dB | Chef 70 ° | VarioSpeed® Plus | FlexDrawer 2 | InfoLight | Scambiatore di calore | AquaStop® | AquaSensor

## S713P60X0E

EAN 4242004219170

LAVASTOVIGLIE 60 CM A SCOMPARSA TOTALE
CON CERNIERA SCORREVOLE “SLIDING”

**Caratteristiche principali**

- 13 coperti
- DosageAssist
- Drying Assist
- Cestelli VarioFlex Pro con punti di sgancio/aggancio evidenziati
- Triplo RackMatic regolabile su 3 livelli
- Cestello superiore con 2 porta tazzine ribaltabili
- Cestello superiore con supporto per bicchieri con stelo lungo
- AquaStop garantito a vita

**Sistema di Controllo**

- 6 Programmi: **Chef 70 °C**, Auto 45-65 °C, Eco 50 °C, 1 hour 65 °C, Glas 40 °C , Pre risciacquo
- 3 Funzioni speciali: IntensiveZone, VarioSpeedPlus, Asciugatura Extra
- Programma speciale Machine Care
- InfoLight

**Altre Caratteristiche**

- Scambiatore di calore con asciugatura igienica
- Sistema di filtri autopulenti a 3 livelli con microfiltro ondulato

**Etichetta energetica**

- Classe di Efficienza Energetica: A++
- Consumo energetico annuale nel programma Eco 50, basato su 280 cicli di lavaggio con acqua fredda ed in modalità basso consumo: 262 kWh/Anno
- Consumo energetico nel programma Eco 50: 0.92 kWh
- Assorbimento in modalità Spento/Lasciato acceso: 0.1 W / 0.1 W
- Consumo di acqua annuale nel programma Eco 50, basato su 280 cicli di lavaggio: 1820 Litri/Anno
- Consumo di acqua nel programma Eco 50: 6.5 litri
- Classe di Efficacia di Asciugatura: A
- Durata del programma Eco 50: 195 min
- Durata della modalità Lasciato acceso: 0 min
- Livello sonoro: 44 db (re 1 pW)

## S523M60X1E

EAN 4242004218869

LAVASTOVIGLIE 60 CM A SCOMPARSA TOTALE

**Caratteristiche principali**

- 13 coperti
- DosageAssist
- AquaSensor, Sensore di carico
- Cestelli VarioFlex con punti di sgancio/aggancio evidenziati
- Terzo cestello Neff MaxiSpace
- Triplo RackMatic regolabile su 3 livelli
- AquaStop garantito a vita

**Sistema di Controllo**

- 6 Programmi: **Chef 70 °C**, Auto 45-65 °C, Eco 50 °C, Glas 40 °C , TurboSpeed 20 min 60 °C, 1 hour 65 °C
- 2 Funzioni speciali: VarioSpeedPlus, Asciugatura Extra
- Programma speciale Machine Care
- InfoLight

**Altre Caratteristiche**

- Scambiatore di calore con asciugatura igienica
- Sistema di filtri autopulenti a 3 livelli con microfiltro ondulato

**Etichetta energetica**

- Classe di Efficienza Energetica: A++
- Consumo energetico annuale nel programma Eco 50, basato su 280 cicli di lavaggio con acqua fredda ed in modalità basso consumo: 262 kWh/Anno
- Consumo energetico nel programma Eco 50: 0.92 kWh
- Assorbimento in modalità Spento/Lasciato acceso: 0.1 W / 0.1 W
- Consumo di acqua annuale nel programma Eco 50, basato su 280 cicli di lavaggio: 1820 Litri/Anno
- Consumo di acqua nel programma Eco 50: 6.5 litri
- Classe di Efficacia di Asciugatura: A
- Durata del programma Eco 50: 235 min
- Durata della modalità Lasciato acceso: 0 min
- Livello sonoro: 46 db (re 1 pW)
- Consumo di acqua nel programma Auto 45-65 ° C: da 5 litri a seconda del grado di sporco

## S513M60X3E

EAN 4242004213246

LAVASTOVIGLIE 60 CM A SCOMPARSA TOTALE

**Caratteristiche principali**

- 14 coperti
- DosageAssist
- AquaSensor, Sensore di carico
- Cestelli VarioFlex con punti di sgancio/aggancio evidenziati
- Terzo cestello Neff MaxiSpace
- Triplo RackMatic regolabile su 3 livelli
- AquaStop garantito a vita

**Sistema di Controllo**

- 6 programmi: **Chef 70 °C**, Auto 45-65 °C, Eco 50 °C, Glas 40 °C, 1 hour 65 °C, Pre risciacquo
- 3 Funzioni speciali: VarioSpeedPlus, IntensiveZone, Asciugatura Extra
- Programma speciale Machine Care
- InfoLight

**Altre Caratteristiche**

- Scambiatore di calore con asciugatura igienica
- Sistema di filtri autopulenti a 3 livelli con microfiltro ondulato

**Etichetta energetica**

- Classe di Efficienza Energetica: A++
- Consumo energetico annuale nel programma Eco 50, basato su 280 cicli di lavaggio con acqua fredda ed in modalità basso consumo: 266 kWh/Anno
- Consumo energetico nel programma Eco 50: 0.93 kWh
- Assorbimento in modalità Spento/Lasciato acceso: 0.1 W / 0.1 W
- Consumo di acqua annuale nel programma Eco 50, basato su 280 cicli di lavaggio: 2660 Litri/Anno
- Consumo di acqua nel programma Eco 50: 9.5 litri
- Classe di Efficacia di Asciugatura: A
- Durata del programma Eco 50: 210 min
- Durata della modalità Lasciato acceso: 0 min
- Livello sonoro: 44 db (re 1 pW)

## S523K60X0E

EAN 4242004216100

LAVASTOVIGLIE 60 CM A SCOMPARSA TOTALE

**Caratteristiche principali**

- Materiale vasca interna base in Polinox, laterali in acciaio
- 13 coperti
- DosageAssist
- AquaSensor, Sensore di carico
- Cestelli VarioFlex con punti di sgancio/aggancio evidenziati
- Terzo cestello Neff MaxiSpace
- Triplo RackMatic regolabile su 3 livelli
- AquaStop garantito a vita

**Sistema di Controllo**

- 6 Programmi: **Chef 70 °C**, Auto 45-65 °C, Eco 50 °C, Glas 40 °C , 1 hour 65 °C, Pre risciacquo
- 3 Funzioni speciali: VarioSpeedPlus, IntensiveZone, Asciugatura Extra
- Programma speciale Machine Care
- InfoLight

**Altre Caratteristiche**

- Scambiatore di calore con asciugatura igienica
- Sistema di filtri autopulenti a 3 livelli con microfiltro ondulato

**Etichetta energetica**

- Classe di Efficienza Energetica: A++
- Consumo energetico annuale nel programma Eco 50, basato su 280 cicli di lavaggio con acqua fredda ed in modalità basso consumo: 262 kWh/Anno
- Consumo energetico nel programma Eco 50: 0.92 kWh
- Assorbimento in modalità Spento/Lasciato acceso: 0.1 W / 0.1 W
- Consumo di acqua annuale nel programma Eco 50, basato su 280 cicli di lavaggio: 2660 Litri/Anno
- Consumo di acqua nel programma Eco 50: 9.5 litri
- Classe di Efficacia di Asciugatura: A
- Durata del programma Eco 50: 210 min
- Durata della modalità Lasciato acceso: 0 min
- Livello sonoro: 46 db (re 1 pW)

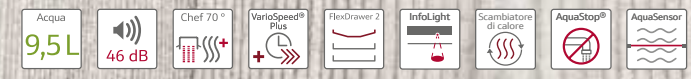


## S511C50X0E

EAN 4242004220329

LAVASTOVIGLIE 60 CM
A SCOMPARSA TOTALE

**Caratteristiche principali**

- 13 coperti
- DosageAssist
- AquaSensor, Sensore di carico
- Cestelli Vario
- AquaStop garantito a vita

**Sistema di Controllo**

- 5 Programmi: **Chef 70 °C**, Auto 45-65 °C, Eco 50 °C, 1 hour 65 °C, Pre risciacquo
- 1 Funzione speciale: VarioSpeedPlus
- InfoLight

**Altre Caratteristiche**

- Scambiatore di calore con asciugatura igienica
- Sistema di filtri autopulenti a 3 livelli con microfiltro ondulato

**Etichetta energetica**

- Classe di Efficienza Energetica: A++
- Consumo energetico annuale nel programma Eco 50, basato su 280 cicli di lavaggio con acqua fredda ed in modalità basso consumo: 262 kWh/Anno
- Consumo energetico nel programma Eco 50: 0.92 kWh
- Assorbimento in modalità Spento/Lasciato acceso: 0.1 W / 0.1 W
- Consumo di acqua annuale nel programma Eco 50, basato su 280 cicli di lavaggio: 2660 Litri/Anno
- Consumo di acqua nel programma Eco 50: 9.5 litri
- Classe di Efficacia di Asciugatura: A
- Durata del programma Eco 50: 210 min
- Durata della modalità Lasciato acceso: 0 min
- Livello sonoro: 46 db (re 1 pW)
- Consumo di energia con collegamento acqua calda nel programma Eco 50 °C: 0.7 kWh
- Consumo di acqua nel programma Auto 45-65 °C: da 7 litri a seconda del grado di sporco

## S513K60X0E

EAN 4242004216117

LAVASTOVIGLIE 60 CM A SCOMPARSA TOTALE

**Caratteristiche principali**

- Materiale vasca interna base in Polinox, laterali in acciaio
- 13 coperti
- DosageAssist
- AquaSensor, Sensore di carico
- Cestello VarioFlex con punti di sgancio/aggancio evidenziati
- Terzo cestello Neff MaxiSpace
- Triplo RackMatic regolabile su 3 livelli
- AquaStop garantito a vita

**Sistema di Controllo**

- 6 programmi: **Chef 70 °C**, Auto 45-65 °C, Eco 50 °C, Glas 40 °C, 1 hour 65 °C, Pre risciacquo
- 3 Funzioni speciali: VarioSpeedPlus, IntensiveZone, Asciugatura Extra
- Programma speciale Machine Care
- InfoLight

**Altre Caratteristiche**

- Scambiatore di calore con asciugatura igienica
- Sistema di filtri autopulenti a 3 livelli con microfiltro ondulato

**Etichetta energetica**

- Classe di Efficienza Energetica: A++
- Consumo energetico annuale nel programma Eco 50, basato su 280 cicli di lavaggio con acqua fredda ed in modalità basso consumo: 262 kWh/Anno
- Consumo energetico nel programma Eco 50: 0.92 kWh
- Assorbimento in modalità Spento/Lasciato acceso: 0.1 W / 0.1 W
- Consumo di acqua annuale nel programma Eco 50, basato su 280 cicli di lavaggio: 2660 Litri/Anno
- Consumo di acqua nel programma Eco 50: 9.5 litri
- Classe di Efficacia di Asciugatura: A
- Durata del programma Eco 50: 210 min
- Durata della modalità Lasciato acceso: 0 min
- Livello sonoro: 46 db (re 1 pW)

## S51D50X2EU

EAN 4242004174219

### LAVASTOVIGLIE 60 CM A SCOMPARSA TOTALE

**Caratteristiche principali**

- Materiale vasca interna base in Polinox, laterali in acciaio
- 12 coperti
- DosageAssist
- Sensore di carico
- Cestelli Vario
- Cestelli XXL colore silver
- Motore EfficientSilentDrive
- Partenza ritardata 3, 6, 9 ore
- Sistema idraulico EnergicSpeedWater
- Cestello superiore regolabile in altezza
- Griglie abbattibili nel cestello inferiore
- Portaposate posizionabile nel cestello inferiore
- Indicatore ripristino sale
- Lavaggio alternato
- Rigenerazione elettronica delle resine
- Protezione cristalli integrata
- Piastra di protezione vapore inclusa
- Indicatore ripristino brillantante
- AquaStop garantito a vita

**Sistema di Controllo**

- 5 programmi: **Chef 70 °C**, Normale 65 °C, Eco 50 °C, Rapido 45 °C, Prelavaggio
- 1 Funzione speciale: VarioSpeed
- InfoLight

**Altre Caratteristiche**

- Auto 3in1 per riconoscimento automatico detersivo (in polvere, pastiglia, liquido)
- Sistema di filtri autopulenti a 3 livelli con microfiltro ondulato

**Etichetta energetica**

- Classe di Efficienza Energetica: A+
- Consumo energetico annuale nel programma Eco 50, basato su 280 cicli di lavaggio con acqua fredda ed in modalità basso consumo: 290 kWh/Anno
- Consumo energetico nel programma Eco 50: 1.02 kWh
- Assorbimento in modalità Spento/Lasciato acceso: 0.1 W / 0.1 W
- Consumo di acqua annuale nel programma Eco 50, basato su 280 cicli di lavaggio: 3300 Litri/Anno
- Consumo di acqua nel programma Eco 50: 11.7 litri
- Classe di Efficacia di Asciugatura: A
- Durata del programma Eco 50: 210 min
- Durata della modalità Lasciato acceso: 0 min
- Livello sonoro: 50 db (re 1 pW)

## S416T80S1E

EAN 4242004213543

### LAVASTOVIGLIE 60 CM INTEGRABILE CON FRONTALINO NERO

**Caratteristiche principali**

- 14 coperti
- Zeolite
- DosageAssist
- AquaSensor, Sensore di carico
- Cestelli VarioFlex Pro con punti di sgancio/aggancio evidenziati
- Terzo cestello Neff MaxiSpace Pro
- Triplo RackMatic regolabile su 3 livelli
- Cestello superiore con supporto per bicchieri con stelo lungo
- AquaStop garantito a vita

**Sistema di Controllo**

- 8 Programmi: **Chef 70 °C**, Auto 45-65 °C, Eco 50 °C, Silence 50 °C, Short 60 °C, Glas 40 °C , Rapido 45 °C, Pre risciacquo
- 4 Funzioni speciali: IntensiveZone, VarioSpeedPlus, HygienePlus, Shine&Dry
- Programma speciale Machine Care
- Display a colori TFT-LCD Multifunzione

**Altre Caratteristiche**

- Scambiatore di calore con asciugatura igienica
- Sistema di filtri autopulenti a 3 livelli con microfiltro ondulato

**Etichetta energetica**

- Classe di Efficienza Energetica: A+++
- Consumo energetico annuale nel programma Eco 50, basato su 280 cicli di lavaggio con acqua fredda ed in modalità basso consumo: 237 kWh/Anno
- Consumo energetico nel programma Eco 50: 0.83 kWh
- Assorbimento in modalità Spento/Lasciato acceso: 0.5 W / 0.5 W
- Consumo di acqua annuale nel programma Eco 50, basato su 280 cicli di lavaggio: 2660 Litri/Anno
- Consumo di acqua nel programma Eco 50: 9.5 litri
- Classe di Efficacia di Asciugatura: A
- Durata del programma Eco 50: 195 min
- Durata della modalità Lasciato acceso: 0 min
- Livello sonoro: 42 db (re 1 pW)
- Livello sonoro (programma Silence): 40(A) re 1 pW

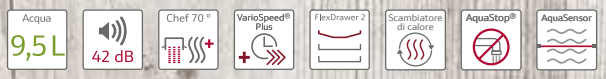

## S415M80S1E

EAN 4242004213536

LAVASTOVIGLIE 60 CM INTEGRABILE CON FRONTALINO NERO

**Caratteristiche principali**

- 14 coperti
- DosageAssist
- AquaSensor, Sensore di carico
- Cestelli VarioFlex Pro con punti di sgancio/aggancio evidenziati
- Terzo cestello Neff MaxiSpace Pro
- Triplo RackMatic regolabile su 3 livelli
- AquaStop garantito a vita

**Sistema di Controllo**

- 8 Programmi: **Chef 70 °C**, Auto 45-65 °C, Eco 50 °C, Silence 50 °C, Glas 40 °C , 1 hour 65 °C, Rapido 45 °C, Pre risciacquo
- 4 Funzioni speciali: IntensiveZone, VarioSpeedPlus, HygienePlus, Asciugatura Extra
- Programma speciale Machine Care

**Altre Caratteristiche**

- Scambiatore di calore con asciugatura igienica
- Sistema di filtri autopulenti a 3 livelli con microfiltro ondulato

**Etichetta energetica**

- Classe di Efficienza Energetica: A++
- Consumo energetico annuale nel programma Eco 50, basato su 280 cicli di lavaggio con acqua fredda ed in modalità basso consumo: 266 kWh/Anno
- Consumo energetico nel programma Eco 50: 0.93 kWh
- Assorbimento in modalità Spento/Lasciato acceso: 0.5 W / 0.5 W
- Consumo di acqua annuale nel programma Eco 50, basato su 280 cicli di lavaggio: 2660 Litri/Anno
- Consumo di acqua nel programma Eco 50: 9.5 litri
- Classe di Efficacia di Asciugatura: A
- Durata del programma Eco 50: 195 min
- Durata della modalità Lasciato acceso: 0 min
- Livello sonoro: 42 db (re 1 pW)
- Livello sonoro (programma Silence): 39(A) re 1 pW

## S413I60B3E

EAN 4242004215981

LAVASTOVIGLIE 60 CM INTEGRABILE CON FRONTALINO NERO

**Caratteristiche principali**

- 13 coperti
- DosageAssist
- Cestello VarioFlex con punti di sgancio/aggancio evidenziati
- Triplo RackMatic regolabile su 3 livelli
- AquaStop garantito a vita

**Sistema di Controllo**

- 6 Programmi: **Chef 70 °C**, Auto 45-65 °C, Eco 50 °C, Glas 40 °C , 1 hour 65 °C, Pre risciacquo
- 3 Funzioni speciali: IntensiveZone, VarioSpeedPlus, Asciugatura Extra
- Programma speciale Machine Care

**Altre Caratteristiche**

- Scambiatore di calore con asciugatura igienica
- Sistema di filtri autopulenti a 3 livelli con microfiltro ondulato

**Etichetta energetica**

- Classe di Efficienza Energetica: A++
- Consumo energetico annuale nel programma Eco 50, basato su 280 cicli di lavaggio con acqua fredda ed in modalità basso consumo: 262 kWh/Anno
- Consumo energetico nel programma Eco 50: 0.92 kWh
- Assorbimento in modalità Spento/Lasciato acceso: 0.1 W / 0.1 W
- Consumo di acqua annuale nel programma Eco 50, basato su 280 cicli di lavaggio: 2660 Litri/Anno
- Consumo di acqua nel programma Eco 50: 9.5 litri
- Classe di Efficacia di Asciugatura: A
- Durata del programma Eco 50: 210 min
- Durata della modalità Lasciato acceso: 0 min
- Livello sonoro: 44 db (re 1 pW)

## S58T69X5EU

EAN 4242004200352

LAVASTOVIGLIE 45 CM SLIMLINE SPEEDMATIC
A SCOMPARSA TOTALE

**Caratteristiche principali**

- 10 coperti
- DosageAssist
- Drying Assist
- Motore EfficientSilentDrive
- AquaSensor, Sensore di carico
- Cestelli VarioFlex Pro con punti di sgancio/aggancio evidenziati
- Terzo cestello Neff MaxiSpace Pro
- Triplo RackMatic regolabile su 3 livelli
- Sistema DuoPower: doppio braccetto nel cestello superiore
- Spazio 51: diffusore per stoviglie XXL incluso
- AquaStop garantito a vita

**Sistema di Controllo**

- 6 Programmi: Auto 35-45 °C, Auto 45-65 °C, Auto 65-75 °C, Eco 50 °C, Rapido 45 °C
- 4 Funzioni speciali: IntensiveZone, VarioSpeedPlus, Mezzo Carico, HygienePlus
- Partenza ritardata 1-24 ore
- TimeLight

**Altre Caratteristiche**

- Auto 3in1 per riconoscimento automatico detersivo (in polvere, pastiglia, liquido)
- Scambiatore di calore con asciugatura igienica
- Sistema di filtri autopulenti a 3 livelli con microfiltro ondulato

**Etichetta energetica**

- Classe di Efficienza Energetica: A++
- Livello sonoro: 44 db (re 1 pW)

## S58T53X0EU

EAN 4242004193647

LAVASTOVIGLIE 45 CM SLIMLINE SPEEDMATIC
A SCOMPARSA TOTALE

**Caratteristiche principali**

- 9 coperti
- DosageAssist
- Motore EfficientSilentDrive
- AquaSensor, Sensore di carico
- Cestelli VarioFlex
- Triplo RackMatic regolabile su 3 livelli
- Sistema DuoPower: doppio braccetto nel cestello superiore
- Spazio 51: diffusore per stoviglie XXL incluso
- Cestello superiore con 2 porta tazzine ribaltabili
- AquaStop garantito a vita

**Sistema di Controllo**

- 5 Programmi: **Chef 70 °C**, Auto 45-65 °C, Eco 50 °C, Glas 40 °C, Rapido 45 °C
- 3 Funzioni speciali: IntensiveZone, VarioSpeedPlus, Mezzo Carico
- Partenza ritardata 1-24 ore
- TimeLight

**Altre Caratteristiche**

- Auto 3in1 per riconoscimento automatico detersivo (in polvere, pastiglia, liquido)
- Scambiatore di calore con asciugatura igienica
- Sistema di filtri autopulenti a 3 livelli con microfiltro ondulato
- Sicurezza bambini

**Etichetta energetica**

- Classe di Efficienza Energetica: A+
- Livello sonoro: 44 db (re 1 pW)

Energy A+

81,5

46 dB | Chef 70 ° | VarioSpeed® | InfoLight | Scambiatore di calore | DuoPower | AquaStop® | AquaSensor

Energy A+

81,5

46 dB | Chef 70 ° | VarioSpeed® | Scambiatore di calore | DuoPower | AquaStop® | AquaSensor

## S58E50X1EU

EAN 4242004193234

LAVASTOVIGLIE 45 CM SLIMLINE SPEEDMATIC
A SCOMPARSA TOTALE

**Caratteristiche principali**

- 9 coperti
- DosageAssist
- Motore EfficientSilentDrive
- AquaSensor, Sensore di carico
- Cestelli Vario
- Cestelli XXL colore silver
- Cestello superiore regolabile in altezza
- Griglie abbattibili nel cestello inferiore
- Portaposate nel cestello superiore
- Cestello posate nel cestello inferiore
- Sistema DuoPower: doppio braccetto nel cestello superiore
- Spazio 51: diffusore per stoviglie XXL incluso
- Cestello superiore con 2 porta tazzine ribaltabili
- Protezione cristalli integrata
- AquaStop garantito a vita

**Sistema di Controllo**

- 5 Programmi: **Chef 70 °C**, Auto 45-65 °C, Eco 50 °C, Rapido 45 °C, Prelavaggio
- 2 Funzioni speciali: IntensiveZone, VarioSpeed
- InfoLight

**Altre Caratteristiche**

- Auto 3in1 per riconoscimento automatico detersivo (in polvere, pastiglia, liquido)
- Scambiatore di calore con asciugatura igienica
- Sistema di filtri autopulenti a 3 livelli con microfiltro ondulato

**Etichetta energetica**

- Classe di Efficienza Energetica: A+
- Livello sonoro: 46 db (re 1 pW)

## S48E50N1EU

EAN 4242004193036

LAVASTOVIGLIE 45 CM SLIMLINE SPEEDMATIC
CON FRONTALINO ACCIAIO INOX

**Caratteristiche principali**

- 9 coperti
- DosageAssist
- Motore EfficientSilentDrive
- AquaSensor, Sensore di carico
- Cestelli Vario
- Cestello superiore regolabile in altezza
- Griglie abbattibili nel cestello inferiore
- Portaposate nel cestello superiore
- Cestello posate nel cestello inferiore
- Sistema DuoPower: doppio braccetto nel cestello superiore
- Spazio 51: diffusore per stoviglie XXL incluso
- AquaStop garantito a vita

**Sistema di Controllo**

- 5 Programmi: **Chef 70 °C**, Auto 45-65 °C, Eco 50 °C, Rapido 45 °C, Prelavaggio
- 2 Funzioni speciali: IntensiveZone, VarioSpeed
- Partenza ritardata 1-24 ore

**Altre Caratteristiche**

- Auto 3in1 per riconoscimento automatico detersivo (in polvere, pastiglia, liquido)
- Scambiatore di calore con asciugatura igienica
- Sistema di filtri autopulenti a 3 livelli con microfiltro ondulato

**Etichetta energetica**

- Classe di Efficienza Energetica: A+
- Livello sonoro: 46 db (re 1 pW)

Energy A+

60

45 dB | Chef 70 ° | VarioSpeed® Plus | Scambiatore di calore | AquaStop® | AquaSensor

# S66M64M1EU

EAN 4242004189862

## LAVASTOVIGLIE COMPACT FRONTALE IN ACCIAIO INOX

**Caratteristiche principali**

- Materiale vasca interna base in Polinox, laterali in acciaio
- 8 coperti
- DosageAssist
- Motore EfficientSilentDrive
- AquaSensor, Sensore di carico
- Cestelli VarioFlex Compact:
  2 cestelli colore silver
  Elementi abbattibili nel cestello inferiore
  Porta posate scorrevole nel cestello inferiore
  Zona dedicata alle tazze nel cestello inferiore
- Lavaggio alternato
- Bande decorative in acciaio incluse
- Estensione AquaStop inclusa
- AquaStop garantito a vita

**Sistema di Controllo**

- 6 Programmi: **Chef 70 °C**, Auto 45-65 °C, Eco 50 °C, Delicato 40 °C, Rapido 45 °C, Prelavaggio
- 4 Funzioni speciali: IntensiveZone, VarioSpeedPlus, HygienePlus, Asciugatura Extra
- Partenza ritardata 1-24 ore

**Altre Caratteristiche**

- Auto 3in1 per riconoscimento automatico detersivo (in polvere, pastiglia, liquido)
- Scambiatore di calore con asciugatura igienica
- Sistema di filtri autopulenti a 3 livelli con microfiltro ondulato
- Sicurezza bambini

**Etichetta energetica**

- Classe di Efficienza Energetica: A+
- Consumo energetico annuale nel programma Eco 50, basato su 280 cicli di lavaggio con acqua fredda ed in modalità basso consumo: 205 kWh/Anno
- Consumo energetico nel programma Eco 50: 0.72 kWh
- Assorbimento in modalità Spento/Lasciato acceso: 0.2 W / 0.2 W
- Consumo di acqua nel programma Eco 50: 9 litri
- Livello sonoro: 45 db (re 1 pW)

# SCHEMI DI INSTALLAZIONE PER LE LAVASTOVIGLIE

**S517T80X5E, S513M60X1E, S515T80X0E, S513M60X3E, S511C50X0E, S513K60X0E, S51D50X2EU**

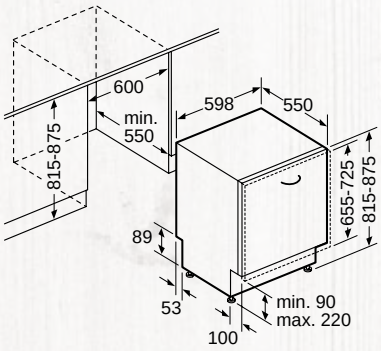


**S716T80X1E, S715T80D0E, S713P60X0E**

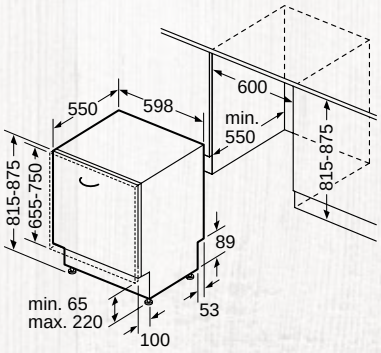


**S723P60X0E**

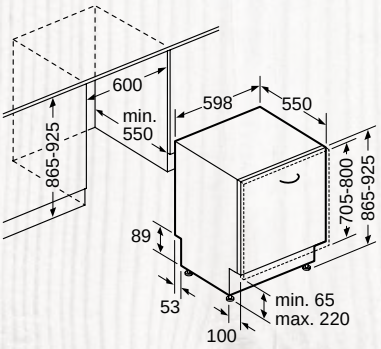


**S523M60X1E, S523K60X0E**

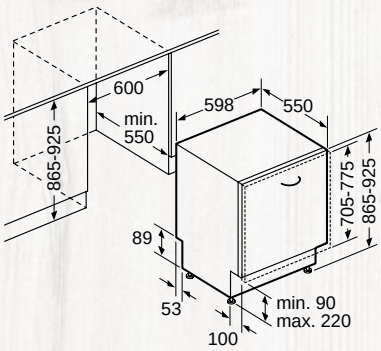


**S416T80S1E, S415M80S1E, S413I60B3E**

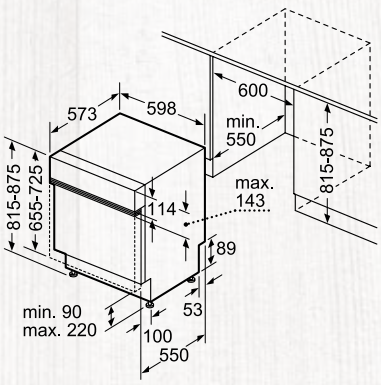


**S58T69X5EU, S58T53X0EU, S58E50X1EU**

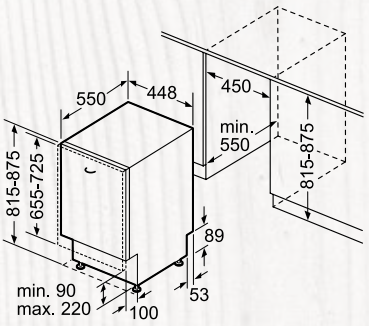


**S48E50N1EU**

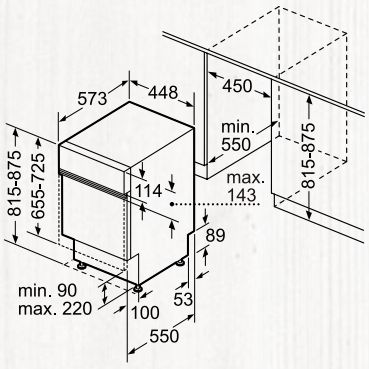


**S66M64M1EU**

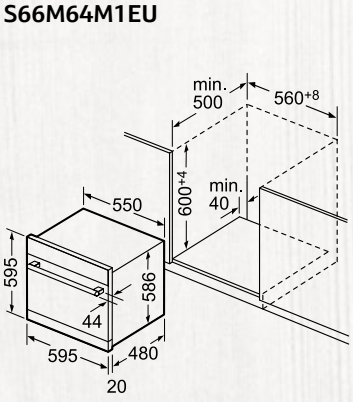


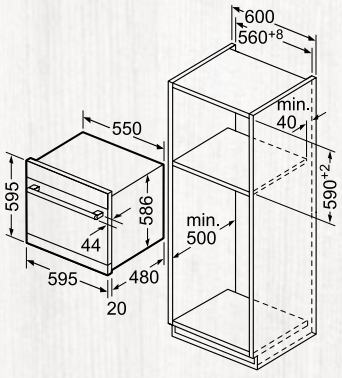


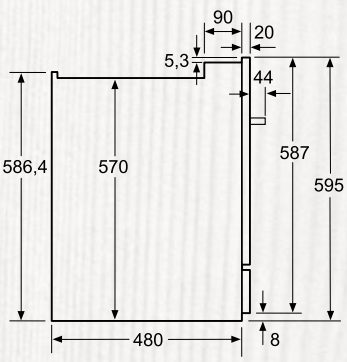

# SCHEMI DI INSTALLAZIONE PER LE LAVASTOVIGLIE

**Allacciamento e lunghezza cavi per lavastoviglie larghezza 60 cm**

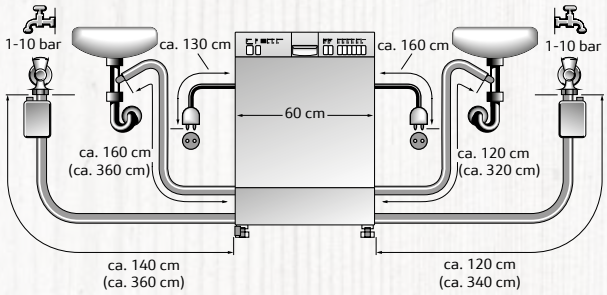


* I valori tra parentesi si riferiscono all'utilizzo della prolunga AquaStop® Z7710X0.
La garanzia AquaStop® include anche l'installazione con la prolunga AquaStop®.

**Allacciamento e lunghezza cavi per lavastoviglie larghezza 45 cm**

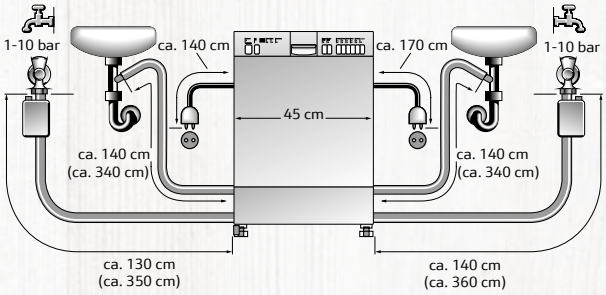


* I valori tra parentesi si riferiscono all'utilizzo della prolunga AquaStop® Z7710X0.
La garanzia AquaStop® include anche l'installazione con la prolunga AquaStop®.

**Allacciamento e lunghezza cavi per lavastoviglie Compact**

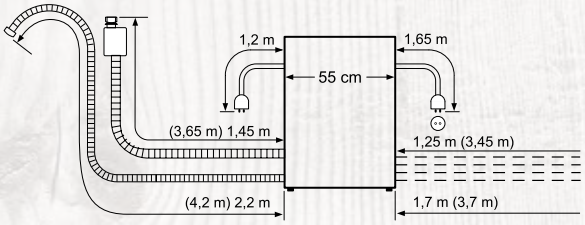


| Lunghezze nominali: | |
|---|---|
| AquaStop: | 1,65 m |
| Tubo di scarico: | 2,25 m |
| Cavo di rete: | 1,70 m |

| Prolunga: | |
|---|---|
| AquaStop: | 2,20 m |
| Tubo di scarico: | 2,00 m |

* I valori tra parentesi si riferiscono all'utilizzo della prolunga AquaStop® Z7710X0.
La garanzia AquaStop® include anche l'installazione con la prolunga AquaStop®.

# GLI ACCESSORI SPECIALI PER LE LAVASTOVIGLIE

Z7863X3
PORTA IN ACCIAIO INOX ALTEZZA 71,9 CM
Abbinabile a tutte le lavastoviglie a scomparsa totale da h. 81,5 cm

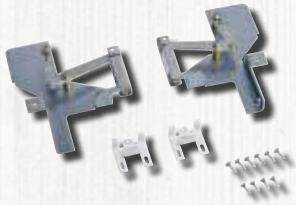

Z7880X0
CERNIERA PER DIVISIONE ANTA

# GLI ACCESSORI SPECIALI PER LE LAVASTOVIGLIE

Z7863X9
TERZO CESTELLO NEFF MAXISPACE PRO

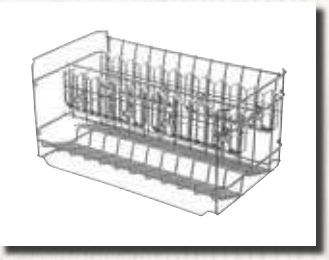

Z7863X1
CESTELLO PER BICCHIERI A STELO LUNGO
Abbinabile a tutte le lavastoviglie da 60 cm

Z7710X0
SET PROLUNGA AQUASTOP
Abbinabile a tutta la gamma delle lavastoviglie

Z7861X1
CORNICE DECORATIVA IN ACCIAIO PER LAVASTOVIGLIE H 81,5

Z7861X2
CORNICE DECORATIVA IN ACCIAIO PER LAVASTOVIGLIE H 86,5

Z7863X8
GLASS TRAY

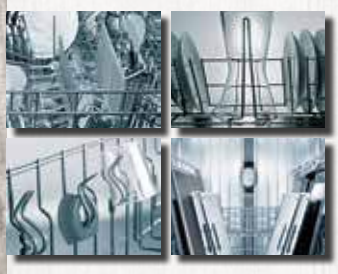

Z7870X0
SPAZIO 51: SET COMPLETO DI 4 ELEMENTI

Z7863X0
CESTELLO PORTAPOSATE

# INFORMAZIONI TECNICHE PER LAVASTOVIGLIE

| Modello | S517T80X5E | S716T80X1E | S715T80D0E | S515T80X0E |
|---|---|---|---|---|
| Tipologia | a scomparsa totale | a scomparsa totale | a scomparsa totale | a scomparsa totale |
| **Informazioni etichetta energetica EU 2010 *** | | | | |
| Classe di efficienza energetica | A+++ -10% | A+++ | A++ | A+++ |
| Consumo annuo di energia nel programma Eco 50° (kWh/anno) ** | 211 | 237 | 266 | 237 |
| Consumo energetico del ciclo nel programma Eco 50° (kWh) | 0,73 | 0,83 | 0,93 | 0,83 |
| Assorbimento in modalità Spento (W) | 0,5 | 0,5 | 0,5 | 0,5 |
| Assorbimento lasciata accesa (W) | 0,5 | 0,5 | 0,5 | 0,5 |
| Consumo di acqua annuo nel programma Eco 50° (l/anno) ** | 2100 | 2660 | 2660 | 2660 |
| Consumo di acqua del ciclo nel programma Eco 50° ( l ) | 7,50 | 9,50 | 9,50 | 9,50 |
| Durata del ciclo nel programma Eco 50° | 225 | 195 | 195 | 195 |
| **Informazioni aggiuntive** | | | | |
| Peso netto (kg) | 46 | 47 | 44 | 43 |
| Classe di efficienza di asciugatura | A | A | A | A |
| Livello sonoro (db(re1pW)) | 42 | 42 | 41 | 42 |
| Materiale vasca | acciaio inox | acciaio inox | acciaio inox | acciaio inox |
| Massima durezza dell'acqua accettata | 50°DH | 50°DH | 50°DH | 50°DH |
| Massima temperatura immissione acqua | 60 | 60 | 60 | 60 |
| Tipo di spina | Schuko | Schuko | Schuko | Schuko |
| Lunghezza del cavo elettrico (cm) | 175,0 | 175,0 | 175,0 | 175,0 |
| Lunghezza tubo carico (cm) | 165 | 165 | 165 | 165 |
| Lunghezza tubo scarico (cm) | 190 | 190 | 190 | 190 |
| Dimensioni massime piatto caricabile su cestello superiore | 21 | 21 | 21 | 21 |
| Dimensioni massime piatto caricabile su cestello inferiore | 31 | 31 | 31 | 31 |
| **Dotazione** | | | | |
| Lavaggio alternato | | | | |
| Piedino posteriore regolabile da davanti | • | • | • | • |
| Sicurezza bambini | | | | |
| Spia ripristino sale | • | • | • | • |
| Spia ripristino brillantante | • | • | • | • |
| Indicazione tempo residuo | • | | • | • |
| Chiusura automatica | | | | |
| **Collegamenti elettrici** | | | | |
| Dati nominali collegamento elettrico (W) | 2400 | 2400 | 2400 | 2400 |
| Tensione (V) | 220-240 | 220-240 | 220-240 | 220-240 |
| Corrente (A) | 10 | 10 | 10 | 10 |
| Frequenza (Hz) | 50; 60 | 50; 60 | 60; 50 | 60; 50 |
| **Sicurezza** | | | | |
| Certificati di omologazione | CE, VDE | CE, VDE | CE, VDE | CE, VDE |

| Modello | S723P60X0E | S513M60X1E | S713P60X0E | S523M60X1E |
|---|---|---|---|---|
| Tipologia | a scomparsa totale | a scomparsa totale | a scomparsa totale | a scomparsa totale |
| **Informazioni etichetta energetica EU 2010 *** | | | | |
| Classe di efficienza energetica | A++ | A++ | A++ | A++ |
| Consumo annuo di energia nel programma Eco 50° (kWh/anno) ** | 262 | 262 | 262 | 262 |
| Consumo energetico del ciclo nel programma Eco 50° (kWh) | 0,92 | 0,92 | 0,92 | 0,92 |
| Assorbimento in modalità Spento (W) | 0,10 | 0,10 | 0,10 | 0,10 |
| Assorbimento lasciata accesa (W) | 0,10 | 0,10 | 0,10 | 0,10 |
| Consumo di acqua annuo nel programma Eco 50° (l/anno) ** | 1820 | 1820 | 1820 | 1820 |
| Consumo di acqua del ciclo nel programma Eco 50° ( l ) | 6,50 | 6,50 | 6,50 | 6,50 |
| Durata del ciclo nel programma Eco 50° | 195 | 235 | 195 | 235 |
| **Informazioni aggiuntive** | | | | |
| Peso netto (kg) | 39 | 37 | 38 | 38 |
| Classe di efficienza di asciugatura | A | A | A | A |
| Livello sonoro (db(re1pW)) | 44 | 46 | 44 | 46 |
| Materiale vasca | acciaio inox | acciaio inox | acciaio inox | acciaio inox |
| Massima durezza dell'acqua accettata | 50°DH | 50°DH | 50°DH | 50°DH |
| Massima temperatura immissione acqua | 60 | 60 | 60 | 60 |
| Tipo di spina | Schuko | Schuko | Schuko | Schuko |
| Lunghezza del cavo elettrico (cm) | 175,0 | 175,0 | 175,0 | 175,0 |
| Lunghezza tubo carico (cm) | 165 | 165 | 165 | 165 |
| Lunghezza tubo scarico (cm) | 190 | 190 | 190 | 190 |
| Dimensioni massime piatto caricabile su cestello superiore | 29 | 21 | 27 | 23 |
| Dimensioni massime piatto caricabile su cestello inferiore | 34 | 31 | 31 | 34 |
| **Dotazione** | | | | |
| Lavaggio alternato | | | | |
| Piedino posteriore regolabile da davanti | • | • | • | • |
| Sicurezza bambini | | | | |
| Spia ripristino sale | • | • | • | • |
| Spia ripristino brillantante | • | • | • | • |
| Indicazione tempo residuo | • | • | • | • |
| Chiusura automatica | | | | |
| **Collegamenti elettrici** | | | | |
| Dati nominali collegamento elettrico (W) | 2400 | 2400 | 2400 | 2400 |
| Tensione (V) | 220-240 | 220-240 | 220-240 | 220-240 |
| Corrente (A) | 10 | 10 | 10 | 10 |
| Frequenza (Hz) | 60; 50 | 60; 50 | 60; 50 | 60; 50 |
| **Sicurezza** | | | | |
| Certificati di omologazione | CE, VDE | CE, VDE | CE, VDE | CE, VDE |

* Le informazioni si riferiscono al programma Eco 50°. Questo programma è indicato per il lavaggio di stoviglie normalmente sporche ed è il più efficiente in termini di risparmio energetico ed idrico.

** Consumo energetico / di acqua all'anno basato su 280 cicli di lavaggio standard. Il consumo reale di energia dipende dalla modalità di utilizzo dell'apparecchio.

| Modello | S513M60X3E | S523K60X0E | S511C50X0E | S513K60X0E |
|---|---|---|---|---|
| Tipologia | a scomparsa totale | a scomparsa totale | a scomparsa totale | a scomparsa totale |
| **Informazioni etichetta energetica EU 2010 *** | | | | |
| Classe di efficienza energetica | A++ | A++ | A++ | A++ |
| Consumo annuo di energia nel programma Eco 50° (kWh/anno) ** | 266 | 262 | 262 | 262 |
| Consumo energetico del ciclo nel programma Eco 50° (kWh) | 0,93 | 0,92 | 0,92 | 0,92 |
| Assorbimento in modalità Spento (W) | 0,10 | 0,10 | 0,10 | 0,10 |
| Assorbimento lasciata accesa (W) | 0,10 | 0,10 | 0,10 | 0,10 |
| Consumo di acqua annuo nel programma Eco 50° (l/anno) ** | 2660 | 2660 | 2660 | 2660 |
| Consumo di acqua del ciclo nel programma Eco 50° ( l ) | 6,50 | 9,50 | 9,50 | 9,50 |
| Durata del ciclo nel programma Eco 50° | 210 | 210 | 210 | 210 |
| **Informazioni aggiuntive** | | | | |
| Peso netto (kg) | 36 | 37 | 31 | 37 |
| Classe di efficienza di asciugatura | A | A | A | A |
| Livello sonoro (db(re1pW)) | 44 | 46 | 46 | 46 |
| Materiale vasca | acciaio inox | acciaio inox/plastica | acciaio inox | acciaio inox/plastica |
| Massima durezza dell'acqua accettata | 50°DH | 50°DH | 35°DH | 50°DH |
| Massima temperatura immissione acqua | 60 | 60 | 60 | 60 |
| Tipo di spina | Schuko | Schuko | Schuko | Schuko |
| Lunghezza del cavo elettrico (cm) | 175,0 | 175,0 | 175,0 | 175,0 |
| Lunghezza tubo carico (cm) | 165 | 165 | 165 | 165 |
| Lunghezza tubo scarico (cm) | 190 | 190 | 190 | 190 |
| Dimensioni massime piatto caricabile su cestello superiore | 21 | 23 | 27 | 21 |
| Dimensioni massime piatto caricabile su cestello inferiore | 31 | 34 | 31 | 31 |
| **Dotazione** | | | | |
| Lavaggio alternato | | | | |
| Piedino posteriore regolabile da davanti | • | • | • | • |
| Sicurezza bambini | | | | |
| Spia ripristino sale | • | • | • | • |
| Spia ripristino brillantante | • | • | • | • |
| Indicazione tempo residuo | • | • | | • |
| Chiusura automatica | | | | |
| **Collegamenti elettrici** | | | | |
| Dati nominali collegamento elettrico (W) | 2400 | 2400 | 2400 | 2400 |
| Tensione (V) | 220-240 | 220-240 | 220-240 | 220-240 |
| Corrente (A) | 10 | 10 | 10 | 10 |
| Frequenza (Hz) | 60; 50 | 50; 60 | 50; 60 | 50; 60 |
| **Sicurezza** | | | | |
| Certificati di omologazione | CE, VDE | CE, VDE | CE, VDE | CE, VDE |

| Modello | S51D50X2EU | S416T80S1E | S415M80S1E | S413I60B3E |
|---|---|---|---|---|
| Tipologia | a scomparsa totale | integrabile | integrabile | integrabile |
| **Informazioni etichetta energetica EU 2010 *** | | | | |
| Classe di efficienza energetica | A+ | A+++ | A++ | A++ |
| Consumo annuo di energia nel programma Eco 50° (kWh/anno) ** | 290 | 237 | 266 | 262 |
| Consumo energetico del ciclo nel programma Eco 50° (kWh) | 1,02 | 0,83 | 0,93 | 0,92 |
| Assorbimento in modalità Spento (W) | 0,10 | 0,5 | 0,5 | 0,10 |
| Assorbimento lasciata accesa (W) | 0,10 | 0,5 | 0,5 | 0,10 |
| Consumo di acqua annuo nel programma Eco 50° (l/anno) ** | 3300 | 2660 | 2660 | 2660 |
| Consumo di acqua del ciclo nel programma Eco 50° ( l ) | 11,80 | 9,50 | 9,50 | 9,50 |
| Durata del ciclo nel programma Eco 50° | 195 | 195 | 195 | 210 |
| **Informazioni aggiuntive** | | | | |
| Peso netto (kg) | 32 | 48 | 43 | 35 |
| Classe di efficienza di asciugatura | A | A | A | A |
| Livello sonoro (db(re1pW)) | 50 | 42 | 42 | 44 |
| Materiale vasca | acciaio inox/plastica | acciaio inox | acciaio inox | acciaio inox |
| Massima durezza dell'acqua accettata | 50°DH | 50°DH | 50°DH | 50°DH |
| Massima temperatura immissione acqua | 60 | 60 | 60 | 60 |
| Tipo di spina | Schuko | Schuko | Schuko | Schuko |
| Lunghezza del cavo elettrico (cm) | 175,0 | 175,0 | 175,0 | 175,0 |
| Lunghezza tubo carico (cm) | 165 | 165 | 165 | 165 |
| Lunghezza tubo scarico (cm) | 190 | 190 | 190 | 190 |
| Dimensioni massime piatto caricabile su cestello superiore | | 21 | 21 | 27 |
| Dimensioni massime piatto caricabile su cestello inferiore | | 31 | 31 | 31 |
| **Dotazione** | | | | |
| Lavaggio alternato | • | | | |
| Piedino posteriore regolabile da davanti | • | • | • | • |
| Sicurezza bambini | | | | |
| Spia ripristino sale | • | • | • | • |
| Spia ripristino brillantante | • | • | • | • |
| Indicazione tempo residuo | | | • | • |
| Chiusura automatica | | | | |
| **Collegamenti elettrici** | | | | |
| Dati nominali collegamento elettrico (W) | 2400 | 2400 | 2400 | 2400 |
| Tensione (V) | 220-240 | 220-240 | 220-240 | 220-240 |
| Corrente (A) | 10 | 10 | 10 | 10 |
| Frequenza (Hz) | 50; 60 | 50; 60 | 60; 50 | 60; 50 |
| **Sicurezza** | | | | |
| Certificati di omologazione | CE, VDE | CE, VDE | CE, VDE | CE, VDE |

* Le informazioni si riferiscono al programma Eco 50°. Questo programma è indicato per il lavaggio di stoviglie normalmente sporche ed è il più efficiente in termini di risparmio energetico ed idrico.
** Consumo energetico / di acqua all'anno basato su 280 cicli di lavaggio standard. Il consumo reale di energia dipende dalla modalità di utilizzo dell'apparecchio.

# INFORMAZIONI TECNICHE PER LAVASTOVIGLIE

| Modello | S58T69X5EU | S58T53X0EU | S58E50X1EU | S48E50N1EU |
|---|---|---|---|---|
| Tipologia | a scomparsa totale | a scomparsa totale | a scomparsa totale | integrabile |
| **Informazioni etichetta energetica EU 2010 *** | | | | |
| Classe di efficienza energetica | A++ | A+ | A+ | A+ |
| Consumo annuo di energia nel programma Eco 50° (kWh/anno) ** | 211 | 220 | 220 | 220 |
| Consumo energetico del ciclo nel programma Eco 50° (kWh) | 0,75 | 0,78 | 0,78 | 0,78 |
| Assorbimento in modalità Spento (W) | 0,10 | 0,10 | 0,10 | 0,10 |
| Assorbimento lasciata accesa (W) | 0,10 | 0,10 | 0,10 | 0,10 |
| Consumo di acqua annuo nel programma Eco 50° (l/anno) ** | 2660 | 2380 | 2660 | 2660 |
| Consumo di acqua del ciclo nel programma Eco 50° ( l ) | 9,50 | 8,50 | 9,50 | 9,50 |
| Durata del ciclo nel programma Eco 50° | 195 | 195 | 195 | 195 |
| **Informazioni aggiuntive** | | | | |
| Peso netto (kg) | 36 | 34 | 31 | 31 |
| Classe di efficienza di asciugatura | A | A | A | A |
| Livello sonoro (db(re1pW)) | 44 | 44 | 46 | 46 |
| Materiale vasca | acciaio inox | acciaio inox | acciaio inox | acciaio inox |
| Massima durezza dell'acqua accettata | 50°DH | 50°DH | 35°DH | 50°DH |
| Massima temperatura immissione acqua | 60 | 60 | 60 | 60 |
| Tipo di spina | Schuko | Schuko | Schuko | Schuko |
| Lunghezza del cavo elettrico (cm) | 175,0 | 175,0 | 175,0 | 175,0 |
| Lunghezza tubo carico (cm) | 165 | 165 | 165 | 165 |
| Lunghezza tubo scarico (cm) | 205 | 205 | 205 | 205 |
| Dimensioni massime piatto caricabile su cestello superiore | 19 | 27 | 27 | 27 |
| Dimensioni massime piatto caricabile su cestello inferiore | 30 | 30 | 30 | 30 |
| **Dotazione** | | | | |
| Lavaggio alternato | | | | |
| Piedino posteriore regolabile da davanti | • | • | • | • |
| Sicurezza bambini | | • | | |
| Spia ripristino sale | • | • | • | • |
| Spia ripristino brillantante | • | • | • | • |
| Indicazione tempo residuo | • | • | | • |
| Chiusura automatica | | | | |
| **Collegamenti elettrici** | | | | |
| Dati nominali collegamento elettrico (W) | 2400 | 2400 | 2400 | 2400 |
| Tensione (V) | 220-240 | 220-240 | 220-240 | 220-240 |
| Corrente (A) | 10 | 10 | 10 | 10 |
| Frequenza (Hz) | 50; 60 | 60; 50 | 50; 60 | 60; 50 |
| **Sicurezza** | | | | |
| Certificati di omologazione | CE, VDE | CE, VDE | CE, VDE | CE, VDE |

| Modello | S66M64M1EU |
|---|---|
| Tipologia | compatta |
| **Informazioni etichetta energetica EU 2010 *** | |
| Classe di efficienza energetica | A+ |
| Consumo annuo di energia nel programma Eco 50° (kWh/anno) ** | 205 |
| Consumo energetico del ciclo nel programma Eco 50° (kWh) | 0,72 |
| Assorbimento in modalità Spento (W) | 0,20 |
| Assorbimento lasciata accesa (W) | 0,20 |
| Consumo di acqua annuo nel programma Eco 50° (l/anno) ** | 2520 |
| Consumo di acqua del ciclo nel programma Eco 50° ( l ) | 9,00 |
| Durata del ciclo nel programma Eco 50° | 200 |
| **Informazioni aggiuntive** | |
| Peso netto (kg) | 26 |
| Classe di efficienza di asciugatura | A |
| Livello sonoro (db(re1pW)) | 45 |
| Materiale vasca | acciaio inox/plastica |
| Massima durezza dell'acqua accettata | 50°DH |
| Massima temperatura immissione acqua | 60 |
| Tipo di spina | Schuko |
| Lunghezza del cavo elettrico (cm) | 170,0 |
| Lunghezza tubo carico (cm) | 165 |
| Lunghezza tubo scarico (cm) | 225,5 |
| Dimensioni massime piatto caricabile su cestello superiore | 14 |
| Dimensioni massime piatto caricabile su cestello inferiore | 30 |
| **Dotazione** | |
| Lavaggio alternato | • |
| Piedino posteriore regolabile da davanti | |
| Sicurezza bambini | • |
| Spia ripristino sale | • |
| Spia ripristino brillantante | • |
| Indicazione tempo residuo | |
| Chiusura automatica | |
| **Collegamenti elettrici** | |
| Dati nominali collegamento elettrico (W) | 2400 |
| Tensione (V) | 220-240 |
| Corrente (A) | 10 |
| Frequenza (Hz) | 50; 60 |
| **Sicurezza** | |
| Certificati di omologazione | CE, VDE |

* Le informazioni si riferiscono al programma Eco 50°. Questo programma è indicato per il lavaggio di stoviglie normalmente sporche ed è il più efficiente in termini di risparmio energetico ed idrico.

** Consumo energetico / di acqua all'anno basato su 280 cicli di lavaggio standard. Il consumo reale di energia dipende dalla modalità di utilizzo dell'apparecchio.

# SOLUZIONI SPECIALI PER LAVASTOVIGLIE DA INCASSO NEFF

Anta macchina 655 - 750 mm

Anta macchina 705 - 800 mm

Altezza nicchia in mm

Altezza zoccolo in mm

| | 815 | 820 | 825 | 830 | 835 | 840 | 845 | 850 | 855 | 860 | 865 | 870 | 875 | 880 | 885 | 890 | 895 | 900 | 905 | 910 | 915 | 920 | 925 |
|---|---|---|---|---|---|---|---|---|---|---|---|---|---|---|---|---|---|---|---|---|---|---|---|
| 65 | 81,5 | 81,5 | 81,5 | 81,5 | 81,5 | 81,5 | 81,5 | 81,5 | 81,5 | 81,5 | 86,5 | 86,5 | 86,5 | 86,5 | 86,5 | 86,5 | 86,5 | 86,5 | 86,5 | 86,5 | 86,5 | 86,5 | 86,5 |
| 70 | 81,5 | 81,5 | 81,5 | 81,5 | 81,5 | 81,5 | 81,5 | 81,5 | 81,5 | 81,5 | 86,5 | 86,5 | 86,5 | 86,5 | 86,5 | 86,5 | 86,5 | 86,5 | 86,5 | 86,5 | 86,5 | 86,5 | 86,5 |
| 75 | 81,5 | 81,5 | 81,5 | 81,5 | 81,5 | 81,5 | 81,5 | 81,5 | 81,5 | 81,5 | 86,5 | 86,5 | 86,5 | 86,5 | 86,5 | 86,5 | 86,5 | 86,5 | 86,5 | 86,5 | 86,5 | 86,5 | 86,5 |
| 80 | 81,5 | 81,5 | 81,5 | 81,5 | 81,5 | 81,5 | 81,5 | 81,5 | 81,5 | 81,5 | 86,5 | 86,5 | 86,5 | 86,5 | 86,5 | 86,5 | 86,5 | 86,5 | 86,5 | 86,5 | 86,5 | 86,5 | 86,5 |
| 85 | 81,5 | 81,5 | 81,5 | 81,5 | 81,5 | 81,5 | 81,5 | 81,5 | 81,5 | 81,5 | 86,5 | 86,5 | 86,5 | 86,5 | 86,5 | 86,5 | 86,5 | 86,5 | 86,5 | 86,5 | 86,5 | 86,5 | 86,5 |
| 90 | 81,5 | 81,5 | 81,5 | 81,5 | 81,5 | 81,5 | 81,5 | 81,5 | 81,5 | 81,5 | 86,5 | 86,5 | 86,5 | 86,5 | 86,5 | 86,5 | 86,5 | 86,5 | 86,5 | 86,5 | 86,5 | 86,5 | 86,5 |
| 95 | 81,5 | 81,5 | 81,5 | 81,5 | 81,5 | 81,5 | 81,5 | 81,5 | 81,5 | 81,5 | 86,5 | 86,5 | 86,5 | 86,5 | 86,5 | 86,5 | 86,5 | 86,5 | 86,5 | 86,5 | 86,5 | 86,5 | 86,5 |
| 100 | 81,5 | 81,5 | 81,5 | 81,5 | 81,5 | 81,5 | 81,5 | 81,5 | 81,5 | 81,5 | 86,5 | 86,5 | 86,5 | 86,5 | 86,5 | 86,5 | 86,5 | 86,5 | 86,5 | 86,5 | 86,5 | 86,5 | 86,5 |
| 105 | 81,5 | 81,5 | 81,5 | 81,5 | 81,5 | 81,5 | 81,5 | 81,5 | 81,5 | 81,5 | 86,5 | 86,5 | 86,5 | 86,5 | 86,5 | 86,5 | 86,5 | 86,5 | 86,5 | 86,5 | 86,5 | 86,5 | 86,5 |
| 110 | 81,5 | 81,5 | 81,5 | 81,5 | 81,5 | 81,5 | 81,5 | 81,5 | 81,5 | 81,5 | 86,5 | 86,5 | 86,5 | 86,5 | 86,5 | 86,5 | 86,5 | 86,5 | 86,5 | 86,5 | 86,5 | 86,5 | 86,5 |
| 115 | 81,5 | 81,5 | 81,5 | 81,5 | 81,5 | 81,5 | 81,5 | 81,5 | 81,5 | 81,5 | 81,5 86,5 | 86,5 | 86,5 | 86,5 | 86,5 | 86,5 | 86,5 | 86,5 | 86,5 | 86,5 | 86,5 | 86,5 | 86,5 |
| 120 | 81,5 | 81,5 | 81,5 | 81,5 | 81,5 | 81,5 | 81,5 | 81,5 | 81,5 | 81,5 | 81,5 86,5 | 81,5 86,5 | 86,5 | 86,5 | 86,5 | 86,5 | 86,5 | 86,5 | 86,5 | 86,5 | 86,5 | 86,5 | 86,5 |
| 125 | 81,5 | 81,5 | 81,5 | 81,5 | 81,5 | 81,5 | 81,5 | 81,5 | 81,5 | 81,5 | 81,5 86,5 | 81,5 86,5 | 81,5 86,5 | 86,5 | 86,5 | 86,5 | 86,5 | 86,5 | 86,5 | 86,5 | 86,5 | 86,5 | 86,5 |
| 130 | 81,5 | 81,5 | 81,5 | 81,5 | 81,5 | 81,5 | 81,5 | 81,5 | 81,5 | 81,5 | 81,5 86,5 | 81,5 86,5 | 81,5 86,5 | 86,5 | 86,5 | 86,5 | 86,5 | 86,5 | 86,5 | 86,5 | 86,5 | 86,5 | 86,5 |
| 135 | 81,5 | 81,5 | 81,5 | 81,5 | 81,5 | 81,5 | 81,5 | 81,5 | 81,5 | 81,5 | 81,5 86,5 | 81,5 86,5 | 81,5 86,5 | 86,5 | 86,5 | 86,5 | 86,5 | 86,5 | 86,5 | 86,5 | 86,5 | 86,5 | 86,5 |
| 140 | 81,5 | 81,5 | 81,5 | 81,5 | 81,5 | 81,5 | 81,5 | 81,5 | 81,5 | 81,5 | 81,5 86,5 | 81,5 86,5 | 81,5 86,5 | 86,5 | 86,5 | 86,5 | 86,5 | 86,5 | 86,5 | 86,5 | 86,5 | 86,5 | 86,5 |
| 145 | 81,5 | 81,5 | 81,5 | 81,5 | 81,5 | 81,5 | 81,5 | 81,5 | 81,5 | 81,5 | 81,5 86,5 | 81,5 86,5 | 81,5 86,5 | 86,5 | 86,5 | 86,5 | 86,5 | 86,5 | 86,5 | 86,5 | 86,5 | 86,5 | 86,5 |
| 150 | 81,5 | 81,5 | 81,5 | 81,5 | 81,5 | 81,5 | 81,5 | 81,5 | 81,5 | 81,5 | 81,5 86,5 | 81,5 86,5 | 81,5 86,5 | 86,5 | 86,5 | 86,5 | 86,5 | 86,5 | 86,5 | 86,5 | 86,5 | 86,5 | 86,5 |
| 155 | 81,5 | 81,5 | 81,5 | 81,5 | 81,5 | 81,5 | 81,5 | 81,5 | 81,5 | 81,5 | 81,5 86,5 | 81,5 86,5 | 81,5 86,5 | 86,5 | 86,5 | 86,5 | 86,5 | 86,5 | 86,5 | 86,5 | 86,5 | 86,5 | 86,5 |
| 160 | 81,5 | 81,5 | 81,5 | 81,5 | 81,5 | 81,5 | 81,5 | 81,5 | 81,5 | 81,5 | 81,5 86,5 | 81,5 86,5 | 81,5 86,5 | 86,5 | 86,5 | 86,5 | 86,5 | 86,5 | 86,5 | 86,5 | 86,5 | 86,5 | 86,5 |
| 165 | | 81,5 | 81,5 | 81,5 | 81,5 | 81,5 | 81,5 | 81,5 | 81,5 | 81,5 | 81,5 | 81,5 86,5 | 81,5 86,5 | 86,5 | 86,5 | 86,5 | 86,5 | 86,5 | 86,5 | 86,5 | 86,5 | 86,5 | 86,5 |
| 170 | | | 81,5 | 81,5 | 81,5 | 81,5 | 81,5 | 81,5 | 81,5 | 81,5 | 81,5 | 81,5 | 81,5 86,5 | 86,5 | 86,5 | 86,5 | 86,5 | 86,5 | 86,5 | 86,5 | 86,5 | 86,5 | 86,5 |
| 175 | | | | 81,5 | 81,5 | 81,5 | 81,5 | 81,5 | 81,5 | 81,5 | 81,5 | 81,5 | 81,5 | 86,5 | 86,5 | 86,5 | 86,5 | 86,5 | 86,5 | 86,5 | 86,5 | 86,5 | 86,5 |
| 180 | | | | | 81,5 | 81,5 | 81,5 | 81,5 | 81,5 | 81,5 | 81,5 | 81,5 | 81,5 | | 86,5 | 86,5 | 86,5 | 86,5 | 86,5 | 86,5 | 86,5 | 86,5 | 86,5 |
| 185 | | | | | | 81,5 | 81,5 | 81,5 | 81,5 | 81,5 | 81,5 | 81,5 | 81,5 | | | 86,5 | 86,5 | 86,5 | 86,5 | 86,5 | 86,5 | 86,5 | 86,5 |
| 190 | | | | | | | 81,5 | 81,5 | 81,5 | 81,5 | 81,5 | 81,5 | 81,5 | | | | 86,5 | 86,5 | 86,5 | 86,5 | 86,5 | 86,5 | 86,5 |
| 195 | | | | | | | | 81,5 | 81,5 | 81,5 | 81,5 | 81,5 | 81,5 | | | | | 86,5 | 86,5 | 86,5 | 86,5 | 86,5 | 86,5 |
| 200 | | | | | | | | | 81,5 | 81,5 | 81,5 | 81,5 | 81,5 | | | | | | 86,5 | 86,5 | 86,5 | 86,5 | 86,5 |
| 205 | | | | | | | | | | 81,5 | 81,5 | 81,5 | 81,5 | | | | | | | 86,5 | 86,5 | 86,5 | 86,5 |
| 210 | | | | | | | | | | | 81,5 | 81,5 | 81,5 | | | | | | | | 86,5 | 86,5 | 86,5 |
| 215 | | | | | | | | | | | | 81,5 | 81,5 | | | | | | | | | 86,5 | 86,5 |
| 220 | | | | | | | | | | | | | 81,5 | | | | | | | | | | 86,5 |

81,5 Incasso lavastoviglie da 81,5 cm con “cerniera normale”

81,5 Incasso lavastoviglie da 81,5 cm con cerniera scorrevole Sliding

81,5 Incasso lavastoviglie da 81,5 cm con frontale mobile diviso con cerniera per divisione anta

86,5 Incasso lavastoviglie da 86,5 cm con “cerniera normale”

86,5 Incasso lavastoviglie da 86,5 cm con cerniera scorrevole Sliding

86,5 Incasso lavastoviglie da 86,5 cm con frontale mobile diviso con cerniera per divisione anta

Al di sotto della linea rossa non è consigliato usare una macchina con TimeLight poiché la proiezione luminosa non è visibile

# LE NUOVE LAVATRICI NEFF

## Più discrete, capienti ed efficienti

Le lavatrici NEFF sanno bene qual è il loro ruolo in cucina: fare il loro lavoro nel modo più discreto, efficiente e veloce possibile. Per questo NEFF presenta la nuova gamma, migliorata in fatto di design e prestazioni, in modo che tu ti possa dimenticare di lei... fino a quando ti avviserà di scaricare la tua tovaglia preferita senza più alcuna traccia di macchie. Con i suoi 8 kg di carico, troverai sempre tutto lo spazio di cui hai bisogno per lavare tutta la tua biancheria.

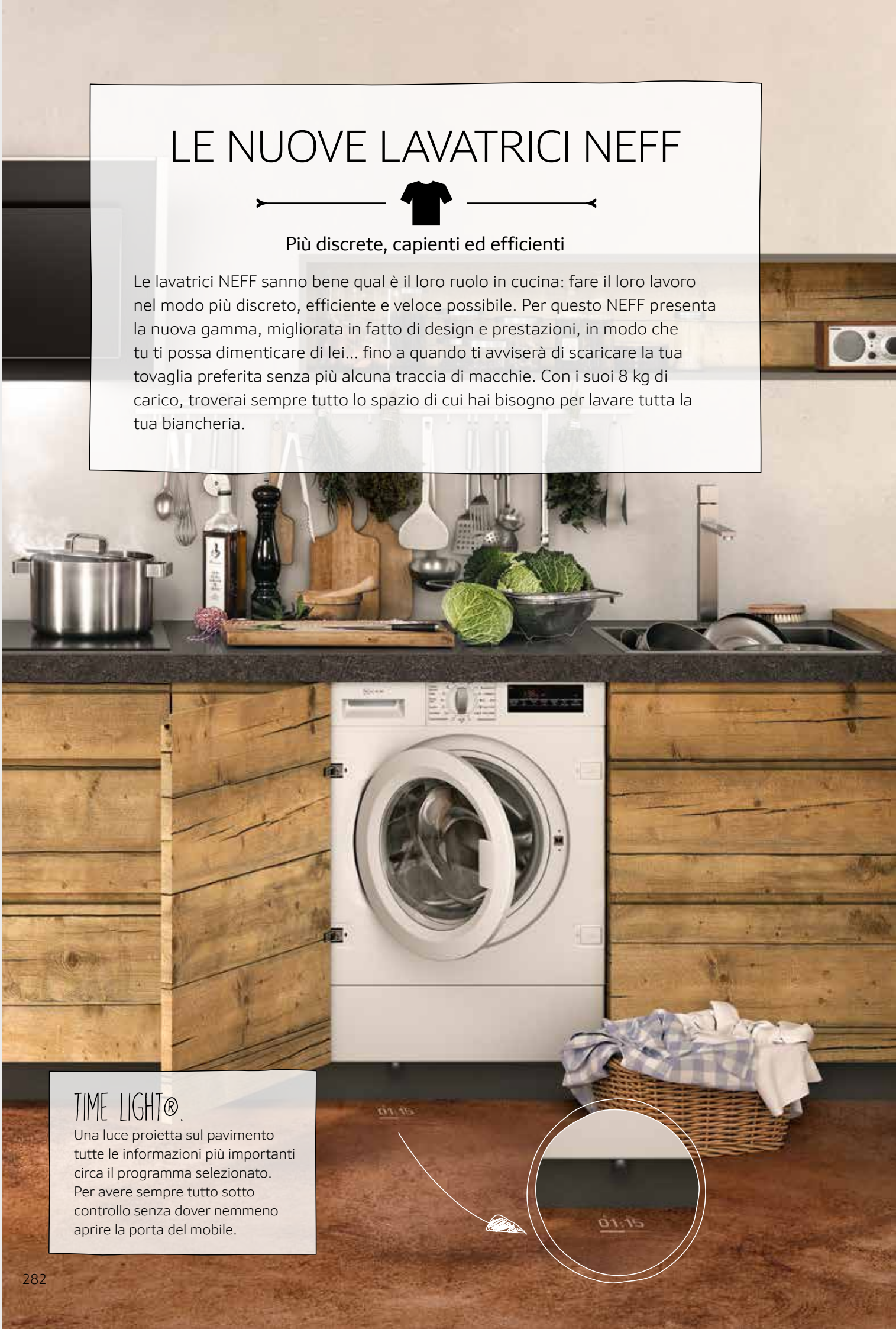


### TIME LIGHT®.

Una luce proietta sul pavimento tutte le informazioni più importanti circa il programma selezionato. Per avere sempre tutto sotto controllo senza dover nemmeno aprire la porta del mobile.

# COMPETENTE, CAPIENTE, EFFICIENTE.

MOTORE EFFICIENT DRIVE
È il motore senza spazzole più efficiente sul mercato. Grazie all'assenza dell'attrito delle spazzole è molto più resistente, silenzioso ed efficiente dal punto di vista dei consumi.

NUOVO DESIGN
Il nuovo display ed il nuovo design della macchina la rendono perfetta per l'incasso all'interno di qualunque cucina.

ILLUMINAZIONE DEL CESTELLO
Un'idea molto comoda: non potrai più scordare nessun pezzo all'interno della macchina!

VARIO PERFECT
Con la nuova lavatrice VarioPerfect di NEFF il risparmio è sempre garantito, per tempo (fino al 60%) o per energia (classe di efficienza energetica A+++).

FUNZIONE AGGIUNGI BUCATO
Ti è mai capitato di accorgerti di aver dimenticato qualcosa da lavare proprio quando hai già fatto partire la tua lavatrice? Con NEFF questo non sarà più un problema. Con la funzione Aggiungi Bucato basta premere il pulsante "Start" per poter aprire la porta e caricare altra biancheria.

# LA NUOVA ASCIUGATRICE NEFF: EFFICIENTE, DELICATA, SILENZIOSA. NON LASCIA NULLA AL CASO

## SISTEMA A POMPA DI CALORE
La tecnologia della nuova asciugatrice NEFF raggiunge la classe di efficienza energetica A++ per 8 kg di carico: ogni ciclo di asciugatura ti costerà quanto un caffè.

## CONDENSATORE AUTOPULENTE
Garantisce la classe di efficienza energetica A++ per sempre. Grazie al condensatore autopulente, lanugine e pelucchi saranno eliminati automaticamente durante l'utilizzo dell'asciugatrice. Cosa significa?
Per te, il massimo del comfort. Per la tua asciugatrice, la possibilità di asciugare i capi facendoti risparmiare energia, per sempre.

## ASCIUGATURA RAPIDA 40 MINUTI
In abbinamento al programma di lavaggio 15 min. permette di avere biancheria lavata ed asciugata alla perfezione in meno di un'ora.

## SPECIALE PROGRAMMA LANA
Grazie allo speciale cestello, potrai asciugare tutti i tuoi capi in lana con la massima delicatezza ed in tutta sicurezza.

## DESIGN ANTIVIBRAZIONI
Come la nuova lavatrice da 8 kg, gli esclusivi pannelli laterali anti vibrazioni permettono di ridurre il rumore e le vibrazioni durante l'asciugatura.

## SENSORE UMIDITÀ
Controlla l'umidità residua sulla biancheria e sugli indumenti caricati per adattare la durata del ciclo di asciugatura per avere sempre risultati perfetti.

## COLONNA BUCATO
Scopri la comodità della soluzione a colonna: utilizzando il kit di congiunzione le macchine possono essere installate una sopra l'altra per avere una lavanderia completa anche negli spazi più piccoli.

8 kg | 1400 | AquaStop® | TimeLight | EcoLogico CON NEFF

# W6440X0

EAN 4242004212867

## LAVATRICE A SCOMPARSA TOTALE

**Caratteristiche principali**

- Capacità di carico nominale: 8 kg
- Velocità massima di centrifuga: 1400 giri/min
- Grado di umidità residua: 53 %
- Display LED multifunzioni.
- TimeLight: il tempo rimanente a fine lavaggio è proiettato al suolo
- Motore BLDC
- “SuperSilent” Isolamento acustico

**Sistema di controllo**

- Programmi speciali: Capi Scuri, Camicie, Macchie: burro/olio, Macchie: vino rosso, Macchie: pomodoro, Mix, Super 15 min / Super 30 min, Mix/Silence, Risciacquo/Centrifuga/Scarico acqua, Delicati/Seta
- FlexPerfect - risparmia tempo o energia a tuo piacimento
- Comandi TouchControl: Prelavaggio, Impostazione fine lavaggio, Selezione temperatura, Avvio/Aggiungi Bucato, Rapido Eco, Lavaggio & Risciacquo Plus, Centrifuga/esclusione centrifuga finale
- Aquastop
- Funzione Aggiungi Carico per aggiungere biancheria anche dopo la partenza del programma
- Sistema intelligente di gestione dell’acqua per un consumo ottimizzato durante il ciclo di lavaggio
- Funzione pulizia cestello con avviso
- Riconoscimento automatico del carico con sistema ActiveWater™, per un corretto risparmio di acqua
- Riconoscimento presenza schiuma
- Bilanciamento automatico del carico in centrifuga

**Altre caratteristiche**

- Oblò con 30 cm di diametro, bianco con apertura a 130°
- Cerniere del mobile reversibili

**Etichetta energetica**

- Classe di efficienza energetica: A+++
- Consumo di energia 137 kWh/anno, basato su 220 cicli di lavaggio standard per programmi per tessuti di cotone a 60 °C e 40 °C a pieno carico e a carico parziale
- Consumo energetico del programma “cotone” standard a 60 °C a pieno carico 0.78 kWh e a carico parziale 0.58 kWh. Consumo energetico del programma “cotone” standard a 40 °C a carico parziale 0.38 kWh
- Consumo energetico ponderato in modo spento/lasciato acceso: 0.12 W / 0.5 W
- Consumo di acqua 9900 litri/anno, basato su 220 cicli di lavaggio standard per programmi per tessuti di cotone a 60 °C e a 40 °C a pieno carico e a carico parziale. Il consumo effettivo dipende dalle modalità di utilizzo dell’apparecchio
- Classe di efficienza centrifuga: B
- Durata del programma standard per tessuti di cotone a 60°C a pieno carico 270 min e a carico parziale 270 min. Durata del programma standard per tessuti di cotone a 40° a carico parziale 255 min.
- Livello sonoro durante la fase di lavaggio nel programma standard per tessuti di cotone a 60 °C a pieno carico: 41 DB dB (A) re 1 pW
- Livello sonoro durante la fase di centrifuga nel programma standard per tessuti di cotone a 60 °C a pieno carico: 67 DB dB (A) re 1 pW

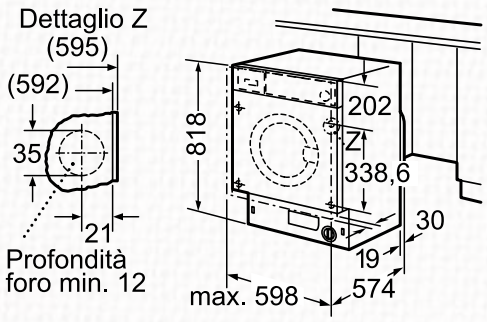


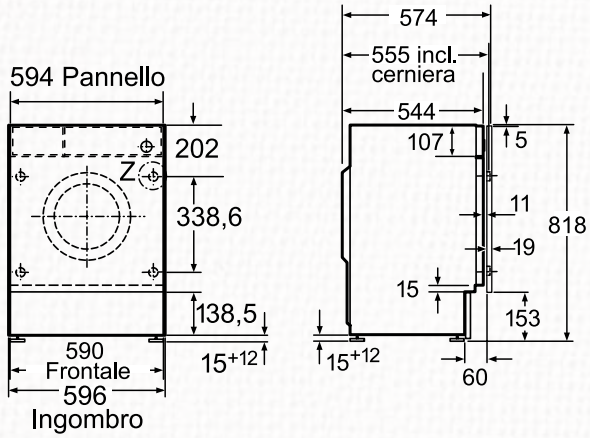

# V6540X1EU

EAN 4242004196525

## LAVASCIUGA A SCOMPARSA TOTALE

**Caratteristiche principali**

- Capacità di carico nominale: nel lavaggio 7 kg, in asciugatura 4 kg
- Velocità massima di centrifuga: 1400 giri/min

**Sistema di controllo**

- Programmi speciali: Risciacquo extra/Inamidare, Programma notte, Mix, Sensitive, Sportswear, Rapido 15', Risciacquo/Centrifuga, Scarico acqua/Centrifuga, Lana/Pregiati, Delicati/Seta
- Programmi speciali asciugatura: Pulizia cestello
- Tasti: Avvio/Pausa, Centrifuga, Cambiare, Menu, Asciugatura, Selezione temperatura e Impostazione fine lavaggio
- Aquastop
- Grande display per visualizzazione svolgimento programmi, indicazione temparatura,velocità centrifuga, indicazione tempo residuo e partenza ritardata 24 h, durata asciugatura
- Bilanciamento automatico del carico in centrifuga
- Riconoscimento automatico del carico con sistema ActiveWater™, per un corretto risparmio di acqua
- Segnale acustico a fine programma
- Sicurezza bambini
- Regolazione altezza piedini posteriori dal davanti

**Altre caratteristiche**

- Oblò in vetro
- Porta a bandiera con cerniera a sinistra

**Etichetta energetica**

- Classe di efficienza energetica: B
- Livello sonoro durante la fase di lavaggio: 57 dB
- Livello sonoro durante la fase di centrifuga: 74 dB

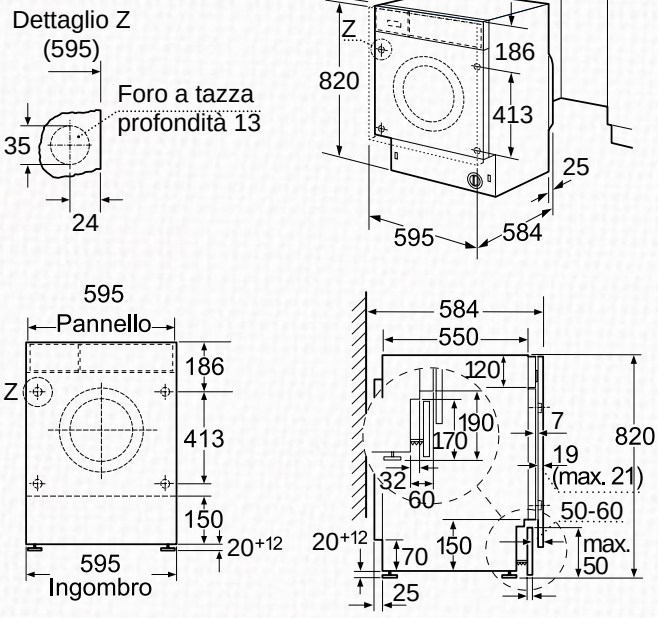

8kg 1200

EcoLogico CON NEFF

# W7320F4EU

EAN 4242004188759

## LAVATRICE LIBERO POSIZIONAMENTO

**Caratteristiche principali**

- Capacità di carico nominale: 8 kg
- Velocità massima di centrifuga: 1200 giri/min
- Grado di umidità residua: 53 %
- inseribile sottopiano
- **Doppio attacco per acqua fredda e calda (adatto per impianti solari termici)**
- Volume cestello: 58 l
- Protezione multipla antiallagamento
- Motore BLDC
- Design Antivibrazioni: maggiore stabilità e silenziosità

**Sistema di controllo**

- Display LED multifunzioni
- Programmi speciali: Easy Care, Lingerie, APH, Sportswear, Rapido 15', Mix, Jeans, Lana/Pregiati, Delicati/Seta
- Comandi TouchControl: Stirofacile, Impostazione fine lavaggio, Skin Care, Selezione temperatura, **TurboPerfect**, **EcoPerfect**, Avvio/Aggiungi Bucato, Centrifuga/esclusione centrifuga finale
- Sicurezza bambini

**Altre caratteristiche**

- waterFlow Sensor: misurazione precisa dell'acqua introdotta.
- Oblò con 32 cm di diametro

**Etichetta energetica**

- Classe di efficienza energetica: A+++ -30%: consumo inferiore del 30% (135 kWh/anno, 8 kg) rispetto al valore di classe energetica A+++ (196 kWh/anno, 8 kg) secondo la Normativa Europea 1061/2010
- Consumo di energia 135 kWh/anno, basato su 220 cicli di lavaggio standard per programmi per tessuti di cotone a 60°C e 40°C a pieno carico e a carico parziale
- Livello sonoro durante la fase di lavaggio nel programma standard per tessuti di cotone a 60°C a pieno carico: 51 dB (A) re 1 pW
- Livello sonoro durante la fase di centrifuga nel programma standard per tessuti di cotone a 60°C a pieno carico: 76 dB (A) re 1 pW
- Consumo energetico del programma "cotone" standard a 60° a pieno carico 0.64 kWh e a carico parziale 0.53 kWh. Consumo energetico del programma "cotone" standard a 40° a carico parziale 0.51 kWh.
- Consumo energetico ponderato in modo spento/lasciato acceso:0.17 W / 2 W
- Consumo di acqua 9460 litri/anno, basato su 220 cicli di lavaggio standard per programmi per tessuti di cotone a 60°C e a 40°C a pieno carico e a carico parziale. Il consumo effettivo dipende dalle modalità di utilizzo dell'apparecchio.
- Classe di efficienza centrifuga: B
- I programmi di lavaggio standard ai quali fanno riferimento le informazioni sull'etichetta e sulla scheda sono Cotone 60° + tasto EcoPerfect e Cotone 40° + tasto EcoPerfect. Questi programmi sono adatti al lavaggio di biancheria di cotone che presenta un grado di sporco normale e sono i programmi più efficienti in termini di consumo combinato di energia e acqua.
- Durata del programma standard per tessuti di cotone a 60°C a pieno carico 240 min e a carico parziale 240 min. Durata del programma standard per tessuti di cotone a 40° a carico parziale 240 min.

Disponibile fino ad Agosto

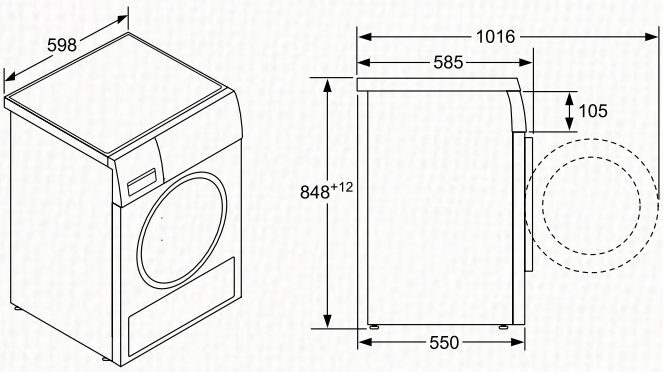

8kg

# R8580X2IR

EAN 4242004222385

## ASCIUGABIANCHERIA LIBERO POSIZIONAMENTO

**Caratteristiche principali**

- Asciugabiancheria a pompa di calore
- Capacità di carico per programma standard cotone a pieno carico: 8 kg
- **Condensatore autopulente**

**Sistema di controllo**

- Programmi speciali: Mix, Asciugatura lana con cestello, Asciugamani, Programma a tempo caldo, Sport, Piumini, Camicie, Delicati
- Fase antipiega 120 min
- Comandi TouchControl: Delicato, Segnale acustico, Stirofacile, Impostazione tempo di asciugatura, Avvio/Pausa, Regolazione Asciugatura, Impostazione fine asciugatura (1-24 h)

**Altre caratteristiche**

- Asciugatura lana con cestello
- **Design Antivibrazioni: maggiore stabilità e silenziosità**
- Cerniera a destra
- Set di drenaggio per svuotamento automatico del contenitore della condensa.

**Etichetta energetica**

- Classe di efficienza energetica: A++
- Consumo di energia 232,0 kWh/anno, sulla base di 160 cicli di asciugatura del programma cotone standard a pieno carico e carico parziale.
- Consumo di energia del programma cotone standard a pieno carico: 1.8 kWh e consumo di energia del programma cotone standard a mezzo carico: 1.04 kWh
- Il programma : cotone asciutto armadio utilizzato a pieno carico e a carico parziale è il programma di asciugatura standard per cui le informazioni in etichetta e la scheda tecnica si riferiscono, questo programma è adatto per l'asciugatura di normale biancheria di cotone ed è il programma più efficiente.
- Durata ponderata del programma cotone standard a carico pieno e parziale: 157 min
- Durata del programma cotone standard a pieno carico: 203 min e durata del programma cotone standard a carico parziale: 122 min
- Classe di efficienza di condensazione B su una scala da G (meno efficiente) ad A (più efficiente).
- Efficienza di condensazione media nel programma standard cotone a pieno carico: 86 % ed efficienza di condensazione media nel programma standard cotone a carico parziale: 86 %
- Efficienza di condensazione ponderata per il programma cotone standard a carico pieno e parziale: 86 %
- Livello acustico: 65 dB
- Consumo energetico ponderato in modo spento 0.1 W / lasciato acceso 0.5 W
- Gas fluorurati ad effetto serra: sì
- Tipo di refrigerante: R134a
- Scomparto sigillato ermeticamente: sì
- Quantità di gas fluorurati: 0.22
- Quantità espressa in equivalente di CO2: 0.315

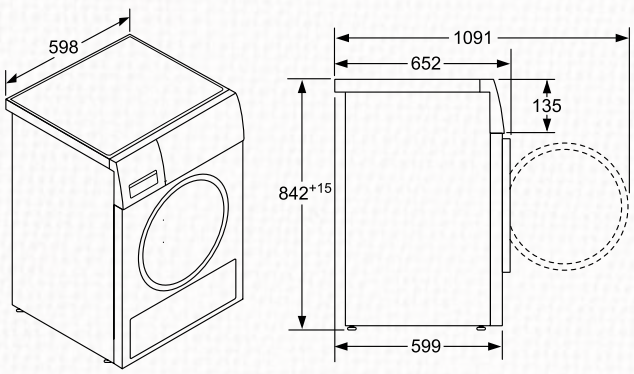

# SCHEMI DI INSTALLAZIONE PER LA LAVATRICE E LAVASCIUGA NEFF

**Lunghezza cavi di allacciamento per acqua e corrente lavatrice**

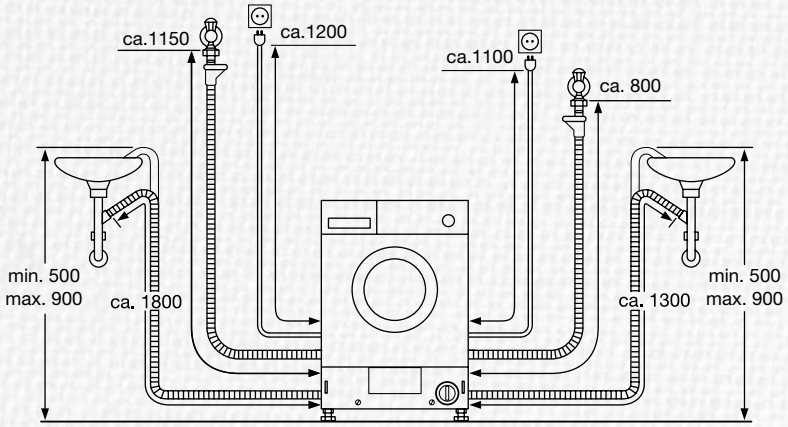


Se necessario è possibile collegare il tubo AquaStop® in dotazione alla prolunga Z7070X0 (lunghezza 2,5 m), da ordinare separatamente come accessorio speciale.

**Lunghezza cavi di allacciamento per acqua e corrente lavasciuga**

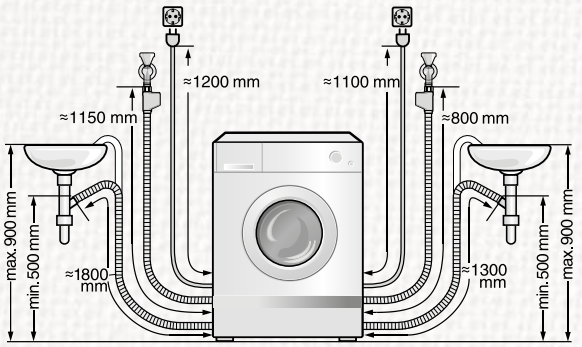


Se necessario è possibile collegare il tubo in dotazione alla prolunga Z7070X0 (lunghezza 2,5 m), da ordinare separatamente come accessorio speciale.

**Allacciamento e lunghezza cavi per lavatrice e lavasciuga**

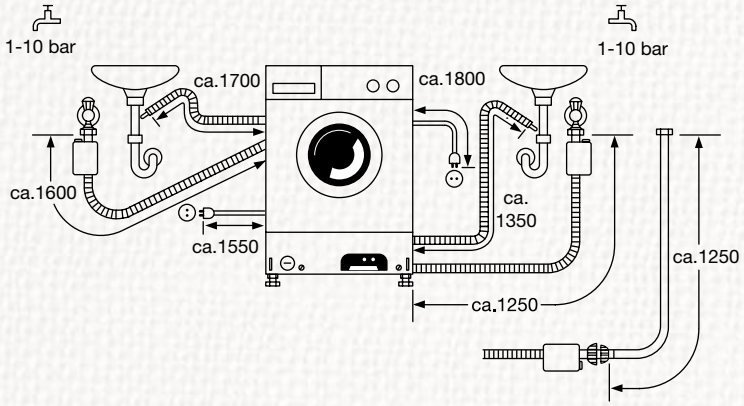

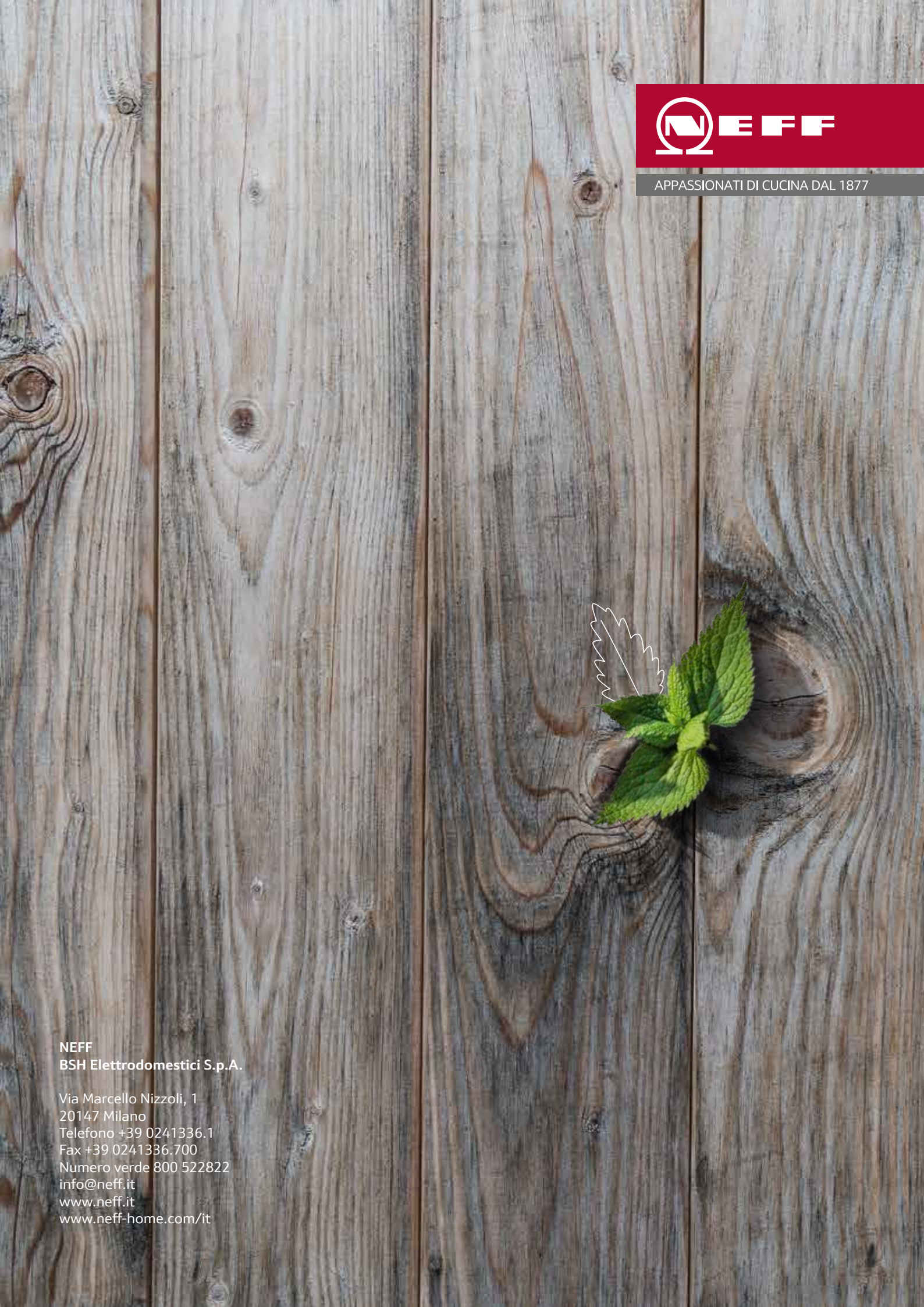

APPASSIONATI DI CUCINA DAL 1877

**NEFF**
**BSH Elettrodomestici S.p.A.**

Via Marcello Nizzoli, 1
20147 Milano
Telefono +39 0241336.1
Fax +39 0241336.700
Numero verde 800 522822
info@neff.it
www.neff.it
www.neff-home.com/it